精密传动一站式解决方案

One-stop solution for precision drive

久达传动
Jiuda Drivetrain

东北区

沈阳久达自动化有限公司
Shenyang Jiuda Automation Co., Ltd.
电话：024-31621696
地址：辽宁省沈阳市沈北新区蒲南路 33 号中南高科 4-2 厂房

华东区

兴久达自动化（无锡）有限公司
Xingjiuda Automation（Wuxi）Co., Ltd.
电话：17348215251　13347915251
地址：无锡市新吴区江溪街道长江映12栋

西北区

西安鸣途机电科技有限公司
Xi'an mingtu Electromechanical Technology Co., Ltd.
电话：029-81122764　15398083386
地址：西安市高新区锦业路 88 号

网址：www.jiuda.net　　邮箱：Onestop@jiuda.net

七匠 QIJIANG

直线模组 伺服电缸
Linear Module & Electric Cylinder

版本号：JD2025.09-39.6

直线模组 伺服电缸

Linear Module & Electric Cylinder

七匠 QIJIANG

七匠
QIJIANG

»

久达传动
Jiuda Drivetrain

精密传动一站式解决方案

解放工程师 **加快项目速度** | 减少供应商数量 **降低管理成本** | 提高采购议价权重 **降低采购成本** | 合理性的配置 **降低售后风险**

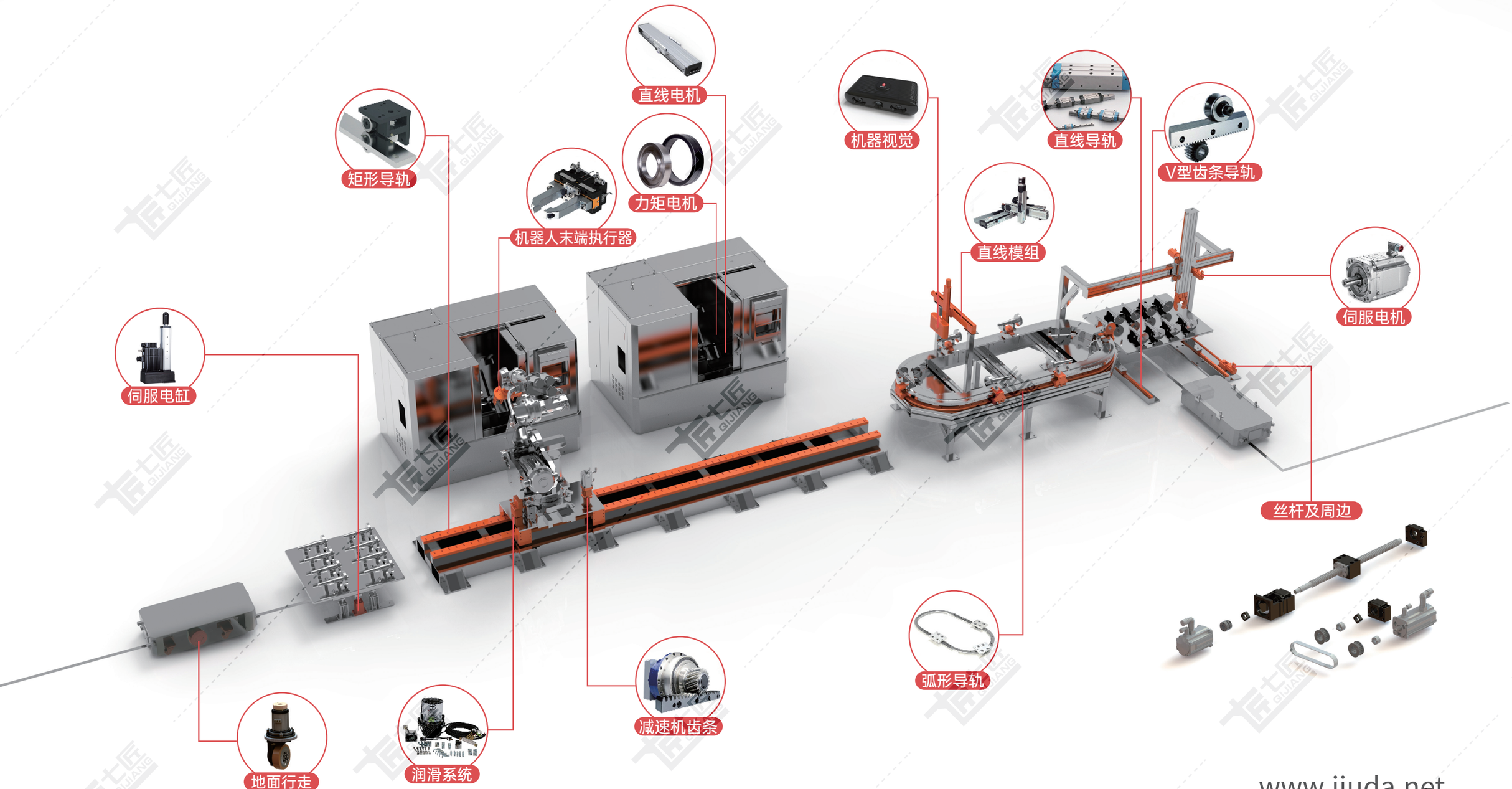

www.jiuda.net

直线导轨
滚轮导轨
Linear Guideway
& Roller Guide

直线模组
伺服电缸
Linear Module
& Servo electric cylinder

机床行业
专用电机
Special motors for
The machine tool industry

丝杠周边
联轴器
胀紧联结套
Lead screw periphery
Coupling
& Locking assemblies

减速机
Reducer

齿轮齿条
滚珠螺杆
梯形丝杠
Rack and Pinion
Ball screws &
Trapezoidal screw

DD马达
Direct Drive Motor

*以上为我司系列样本合集，如有需要随时联系我司索取。

A 丝杆、同步带系列

A

◎ 七匠多轴机械手快速选型表
◎ 多轴机械手组合方式示例
◎ 多轴控制器

A-002

A1 铝制内嵌式丝杆直线模组

◎ 主要构成零部件使用高强度铝合金
◎ 轻量、低端面、体积更小
◎ 组装省时方便、保养简单、不易发尘
◎ 等高直线度，采用高刚性U字形滑轨

QTH系列
A1-001

A2 一般环境使用

丝杆直线模组

◎ 高刚性本体
◎ 独有多功能安装槽
◎ 专业注油设计
◎ 精挑细选的零部件构成，实现了高可靠性和高精度

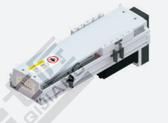

QS-CM系列
A2-001

长行程丝杆直线模组

◎ 特殊丝杆辅助保持座设计
◎ 相比传统丝杆模组的行程可以做的更长

QSL-CM系列
A2-063

同步带直线模组

◎ 高刚性本体
◎ 独有多功能安装槽
◎ 专业注油设计
◎ 同步带驱动的静音型、低成本、高速型

QB-CM系列
A2-083

A3 无尘环境使用

丝杆直线模组

◎ 高刚性本体
◎ 独有多功能安装槽，可增加压块正面安装
◎ 专业注油设计，特殊防尘设计
◎ 精挑细选的零部件构成，实现了高可靠性和高精度

CNAS MA
ISO Class 5
QS-CR系列
A3-001

同步带直线模组

◎ 高刚性本体
◎ 独有多功能安装槽，可增加压块正面安装
◎ 专业注油设计，特殊防尘设计
◎ 同步带驱动的静音型、低成本、高速型

CNAS MA
ISO Class 5
QB-CR系列
A3-059

公司有权根据产品要求对资料进行更改，恕不另行通知。

A 丝杆、同步带系列

A4 粉尘/滴水环境使用

风琴罩丝杆直线模组

◎ 高刚性本体
◎ 专业注油设计
◎ 风琴罩式防尘设计，专业防尘、防水
◎ 精挑细选的零部件构成，实现了高可靠性和高精度

QSF-CR系列

A4-001

风琴罩同步带直线模组

◎ 高刚性本体
◎ 专业注油设计
◎ 风琴罩式设计，专业防尘、防水
◎ 同步带驱动的静音型、低成本、高速型

QBF-CR系列

A4-027

A5

欧规同步带直线模组

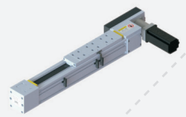

◎ 可通过尾部调节皮带松紧度
◎ 可增加压块正面安装
◎ 同步带驱动的高速型、长行程、减速比可选择、高荷重
◎ 低成本、易维护

QEB系列

A5-001

A6

钢制内嵌式丝杆直线模组

◎ 体积小、重量轻
◎ 高精度、高刚性、配件齐全
◎ 最适化设计，采用高刚性U字形滑轨
◎ 设计安装容易

QK系列

A6-001

重负载丝杆精密工作台

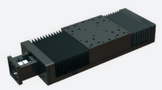

◎ 整体钢结构，高强度和稳定性，精度高
◎ 可增加外部注油设计，对接插头，接线方便
◎ 可选风琴罩式设计，专业防尘、防水
◎ 可搭配不同功率电机和减速机

QJK系列

A6-023

B 齿轮齿条传动系列

B

齿轮齿条传动直线模组

◎ 传动效率大，可拼接做长行程，高精度
◎ 独有多功能安装槽
◎ 专业注油设计，可选风琴罩防尘结构
◎ 减速机安装方向可选五个方向，多种减速比可选

QG系列

B-001

公司有权根据产品要求对资料进行更改，恕不另行通知。

C 伺服电动缸系列

C

伺服电动缸

◎ 结构紧凑，外形尺寸小，安装使用方便
◎ 维护简单，噪音低，寿命长，多重安全防护措施
◎ 精确位置控制、速度控制和力矩控制

QJ系列

C-001

公司有权根据产品要求对资料进行更改，恕不另行通知。

产品使用注意事项

一、丝杆、同步带、齿轮齿条直线模组

【安全注意事项】

- 使用前，请仔细阅读GB标准“工业机器人安全规范”（GB11291-1997）及ISO标准“机器人和机器人装置--工业机器人安全要求”（ISO 10218-1-2011），请严格遵守。
- 使用前，请仔细阅读使用说明书，充分理解其内容，务必严格遵守安全注意事项。
- 接通电源后绝对不可接触直线模组的动作部。此外，产品正在动作或处于可动作状态时请勿进入运动部分的动作范围。对直线模组本体、控制器以及所连接的相关设备进行设置、调整、检查和维护时，必须将所有电源插头从电源插座中拔出，然后上锁或使用安全插头等，以防止非作业人员接通电源。另外，应在显著位置悬挂 “正在作业”的标示牌。
- 多人作业时，应预先确认步骤、手势信号、发生异常时的措施等，并另行配备作业监视人员。
- 请勿掉落或敲击本产品。否则，可能会造成人员负伤或产品破损。如果产品受到冲击，即使外观没有破损，也可能会导致功能下降。
- 请勿擅自拆卸本产品。否则可能会进入异物或导致精度下降。
- 超过容许速度使用会造成部件破损或发生事故。应将使用转速控制在本公司的规格范围内。
- 注意防止杂质、切屑等异物进入产品内。否则，可能会造成滚珠循环部件破损或功能损失。

【使用环境】

- 如果直线模组及控制器的使用环境恶劣，可能会造成故障，因此请在以下场合使用。
- 室内、环境温度-5~40℃的范围内、环境湿度80%RH以下（无冻结及结露）。
- 无腐蚀性气体及可燃性气体的场所。
- 本体不会受到振动及冲击的场所。
- 无铁粉等感电性粉末、尘埃、油雾、盐分及有机溶剂飞散的场所。
- 无直射阳光、辐射热的场所。
- 不会产生强电场、强磁场的场所。
- 便于检查及清扫的场所。
- 在经常有振动的场所、真空中、低温或高温等特殊环境下使用时，请咨询沈阳久达自动化有限公司。

【直线模组的安装面】

- 安装面应为机械加工面或与其精度相当的平面。某些产品还规定了平面度。
- QTH5、QTH8、Q30、Q45、Q62、Q65、Q85：0.06mm/200mm；
  QTH12、Q100、Q135、Q150、Q170、Q220：0.1mm/1000mm以内。

【润滑】

- 为充分发挥直线模组的功能，必须进行润滑。如果润滑不充分，会增加滚动部的磨损，甚至导致早期破损。
- 应避免将性状不同的润滑剂混合使用。封入的润滑剂随产品不同而异，请加以注意。
- 使用特殊润滑剂时，请咨询沈阳久达自动化有限公司。
- 润滑脂加注周期一般以100km为基准。但随使用条件不同而有所变化，建议根据初始检查决定加注周期，采用丝杆导轨专用润滑脂。
- 在经常有振动的场所、真空、低温或高温、无尘室等特殊环境下使用时，有可能不能使用普通润滑剂，详情请咨询沈阳久达自动化有限公司。
- 采用油润滑时，请咨询沈阳久达自动化有限公司。
- 请仔细擦除防锈油并封入润滑剂后再使用。
- 滚珠丝杠部不附带油嘴，请将润滑脂直接涂敷在滚动面上。
- 带有外部注油功能的模组，只需定期用注油枪对油嘴进行注油或采用自动注油机构进行注油。

【保管】

- 请采用本公司的包装并保持出厂时的原样以水平状态保管直线运动模组，注意避免高温、低温、潮湿的环境。

二、精密工作台

【安全注意事项】

- 使用前，请仔细阅读GB标准“工业机器人安全规范”（GB11291-1997）及ISO标准“机器人和机器人装置--工业机器人安全要求”（ISO 10218-1-2011），请严格遵守。
- 使用前，请仔细阅读使用说明书，充分理解其内容，务必严格遵守安全注意事项。
- 接通电源后绝对不可接触直线模组的动作部。此外，产品正在动作或处于可动作状态时请勿进入运动部分的动作范围。对工作驱动器以及所连接的相关设备进行设置、调整、检查、维护时，必须将所有电源插头从插座中拔出，然后上锁或使用安全插头等，以防非作业人员接通电源。另外，应在显著位置悬挂 “正在作业”的标示牌。
- 多人作业时，应预先确认步骤、手势信号、发生异常时的措施等，并另行配备作业监视人员。
- 请勿掉落或敲击本产品。否则，可能会造成人员负伤或产品破损。如果产品受到冲击，即使外观没有破损，也可能会导致功能下降。
- 请勿擅自拆卸本产品。否则，可能会导致异物进入或功能下降。
- 超过容许速度使用会造成部件破损或发生事故。应将使用转速控制在本公司的规格范围内。
- 注意防止杂质、切屑等异物进入产品内。否则，可能会造成滚珠循环部件破损或功能损失。
- 本产品属于重物。搬运时，请根据本体重量，由2人以上或使用搬运工具进行搬运。否则，可能会造成人员负伤或产品破损。
- 进行本产品的搬运、安装时，如有吊环的产品请将吊环螺栓固定在底座，并安装搬运用固定配件。使用时，务必拆下吊环螺栓及搬运用固定配件。
- 使用前，务必用底座的安装孔固定本产品，务必用滑动座的螺孔固定负载。

【使用环境】

- 如果本产品的使用环境恶劣，可能会造成故障，因此请在以下场所使用。
- 环境温度-5~40℃范围内、环境湿度80%RH以下（无冻结及结露）。
- 无腐蚀性气体及可燃性气体的场所。
- 本体不会受到振动及冲击的场所。
- 无铁粉等感电性粉末、尘埃、油雾、盐分及有机溶剂飞散的场所。
- 无直射阳光、辐射热的场所。
- 不会产生强电场、强磁场的场所。
- 便于检查及清扫的场所。
- 在经常有振动的场所、真空中、低温或高温等特殊环境下使用时，请咨询沈阳久达自动化有限公司。

【精密工作台的安装面】

- 安装面应为机械加工面或与其精度相当的平面。某些产品还规定了平面度。
- QK：0.05mm/200mm。
- QJK150、QJK200、QJK300：0.08mm/1000mm以内。

【润滑】

- 为充分发挥精密工作台的功能，必须进行润滑。如果润滑不充分，会增加滚动部的磨损，甚至导致早期破损。
- 应避免将性状不同的润滑剂混合使用。封入的润滑剂随产品不同而异，请加以注意。
- 使用特殊润滑剂时，请咨询沈阳久达自动化有限公司。
- 润滑脂加注周期一般以100km为基准。但随使用条件不同而有所变化，建议根据初始检查决定加注周期，采用丝杆导轨专用润滑脂。
- 在经常有振动的场所、真空、低温或高温、无尘室等特殊环境下使用时，有可能不能使用普通润滑剂，详情请咨询沈阳久达自动化有限公司。
- 采用油润滑时，请咨询沈阳久达自动化有限公司。
- 请仔细擦除防锈油并封入润滑剂后再使用。
- 滚珠丝杠部不附带油嘴，请将润滑脂直接涂敷在滚动面上。
- 带有外部注油功能的精密工作台，只需定期用注油枪对油嘴进行注油或采用自动注油机构进行注油。

【保管】

- 请采用本公司的包装并保持出厂时的原样以水平状态保管精密工作台，注意避免高温、低温、潮湿的环境。

三、直线电机驱动模组

【安全注意事项】

- 使用前，请仔细阅读GB标准“工业机器人安全规范”（GB11291-1997）及ISO标准“机器人和机器人装置--工业机器人安全要求”（ISO 10218-1-2011），请严格遵守。
- 使用前，请仔细阅读使用说明书，充分理解其内容，务必严格遵守安全注意事项。
- 接通电源后绝对不可接触直线模组的动作部。此外，产品正在动作或处于可动作状态时请勿进入运动部分的动作范围。对直线模组本体、驱动器以及所连接的相关设备进行设置、调整、检查和维护时，必须将所有电源插头从电源插座中拔出，然后上锁或使用安全插头等，以防止非作业人员接通电源。另外，应在显著位置悬挂 “正在作业”的标示牌。
- 多人作业时，应预先确认步骤、手势信号、发生异常时的措施等，并另行配备作业监视人员。
- 请勿掉落或敲击本产品。否则，可能会造成人员负伤或产品破损。如果产品受到冲击，即使外观没有破损，也可能会导致功能下降。
- 请勿擅自拆卸本产品。否则可能会进入异物或导致精度下降。此外，还可能会造成驱动器带电，发生触电事故。
- 磁板（定子）为强力磁铁。请勿将铁磁性材料(尤其是金属类)靠近磁铁。否则，手指等可能会因磁铁的吸引力夹在磁铁和金属片之间。另外，使用心脏起搏器的人员绝对不可靠近磁铁。

【使用环境】

- 如果直线电机模组及控制器的使用环境恶劣，可能会造成故障，因此请在以下场合使用。
- 直线电机部分：室内、环境温度-5~40℃的范围内、环境湿度80%RH以下（无冻结及结露）。
- 驱动器：室内、环境温度0～50℃范围内、环境湿度90%RH以下（无冻结及结露）
- 无腐蚀性气体及可燃性气体的场所
- 本体不会受到振动及冲击的场所
- 无铁粉等感电性粉末、尘埃、油雾、盐分及有机溶剂飞散的场所
- 无直射阳光、辐射热的场所
- 不会产生强电场、强磁场的场所
- 便于检查及清扫的场所
- 在经常有振动的场所、真空中、低温或高温等特殊环境下使用时，请咨询沈阳久达自动化有限公司。

【直线电机驱动模组的安装面】

- 安装面应为机械加工面或与其精度相当的平面。某些产品还规定了平面度。
- QL100、QL135、QL170、QL220：0.08mm/1000mm以内

【润滑】

- 为充分发挥直线电机模组的功能，必须进行润滑。如果润滑不充分，会增加滚动部的磨损，甚至导致早期破损。
- 应避免将性状不同的润滑剂混合使用。封入的润滑剂随产品不同而异，请加以注意。
- 使用特殊润滑剂时，请咨询沈阳久达自动化有限公司。
- 润滑脂加注周期一般以100km基准。但随使用条件不同而有所变化，建议根据初始检查决定加注周期，采用导轨专用润滑脂。
- 在经常有振动的场所、真空、低温或高温、无尘室等特殊环境下使用时，有可能不能使用普通润滑剂，详情请咨询沈阳久达自动化有限公司。
- 采用油润滑时，请咨询沈阳久达自动化有限公司。
- 请仔细擦除防锈油并封入润滑剂后再使用。
- 带有外部注油功能的直线电机模组，只需定期用注油枪对油嘴进行注油或采用自动注油机构进行注油。

【保管】

- 请采用本公司的包装并保持出厂时的原样以水平状态保管直线电机模组，注意避免高温、低温、潮湿的环境。

精度标准

精度标准

● 反复定位精度

对任意一点在相同方向反复进行7次定位，测定停止位置，求出读数最大差的1/2。根据上述测定方法，在移动距离的中点及靠近两端的位置分别进行测定，在求出的数值中以最大值为测定值，在该值的1/2前加上正负号作为反复定位精度。

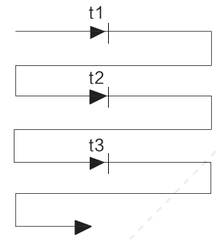

● 定位精度

以最大行程为基准长度，计算从行程开始位置实际移动的距离与指令值之间的最大误差，以该值的绝对值作为定位精度。

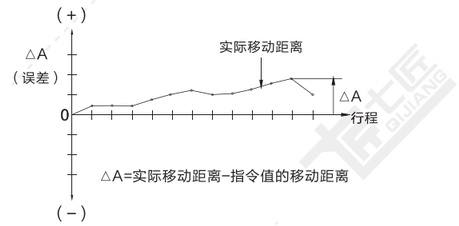

● 行走平行度

将直尺置于安装在直线模组的平台上，用检验千分表在滑动块的移动距离上进行全程测定，以移动距离内的读数的最大差作为测定值。

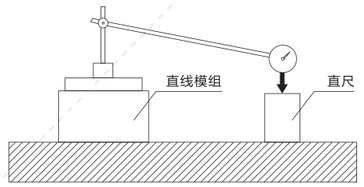

● 直线度

指应为直线的滑台的运动偏离理想直线的程度。

· 水平直线度：滑台在移动轴左右(水平)方向的运动。

· 垂直直线度：滑台在移动轴上下(垂直)方向的运动。

通过测量杆和指示器或激光垂直度测量系统进行测量。以相互平行的两条直线之间的最大间隔来表示测量值。

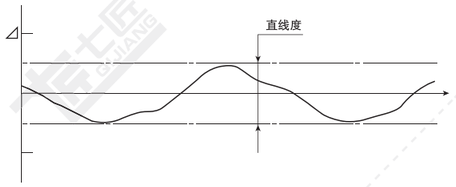

● XY运动的垂直度

指X轴和Y轴的运动的垂直度。

以任一移动轴方向为基准将直角尺固定于滑台，与基准移动轴呈直角贴上测量指示器，以该轴行程长度内的读数的最大差值为测量值。

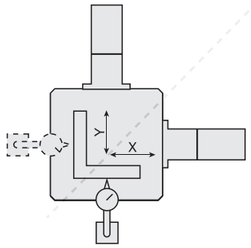

● 无效行程（背隙）

让滑动块进行移动，以其稍有移动的瞬间的检验干分表的读数为基准，从该状态开始不依靠进给装置，而是在滑动块上施加同方向（工作台进给方向）负荷，将此前的基准值与释放负荷时的返回位置值作为测定值。此测定在移动距离的中点及靠近两端的位置分别进行，以求出的数值中的最大值作为测定值。

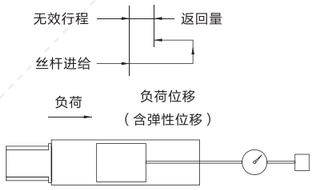

● 无效运动

首先，以正方向对一个位置定位，测量该位置(图中的ℓ_1)。然后，发出指令向相同方向移动，再发出相同指令从该位置向负方向移动，在负方向定位，测量该位置(图中的ℓ_1')。然后，再发出指令向负方向移动，再从该位置发出相同指令向正方向移动，在正方向定位，测量该位置(图中的ℓ_2)。下面将重复进行该动作和测量，向正、负方向各进行7次定位，求出停止位置的平均值之差。

该测量在移动距离的中央和两端附近进行，以所求值中的最大值为测量值。

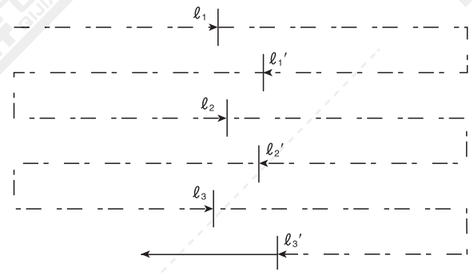

无效运动的测量值

$$=\left|\frac{1}{7}(\ell_1+\ell_2+\cdots\ell_7)-\frac{1}{7}(\ell_1'+\ell_2'+\cdots+\ell_7')\right|\max$$

丝杆、同步带直线模组

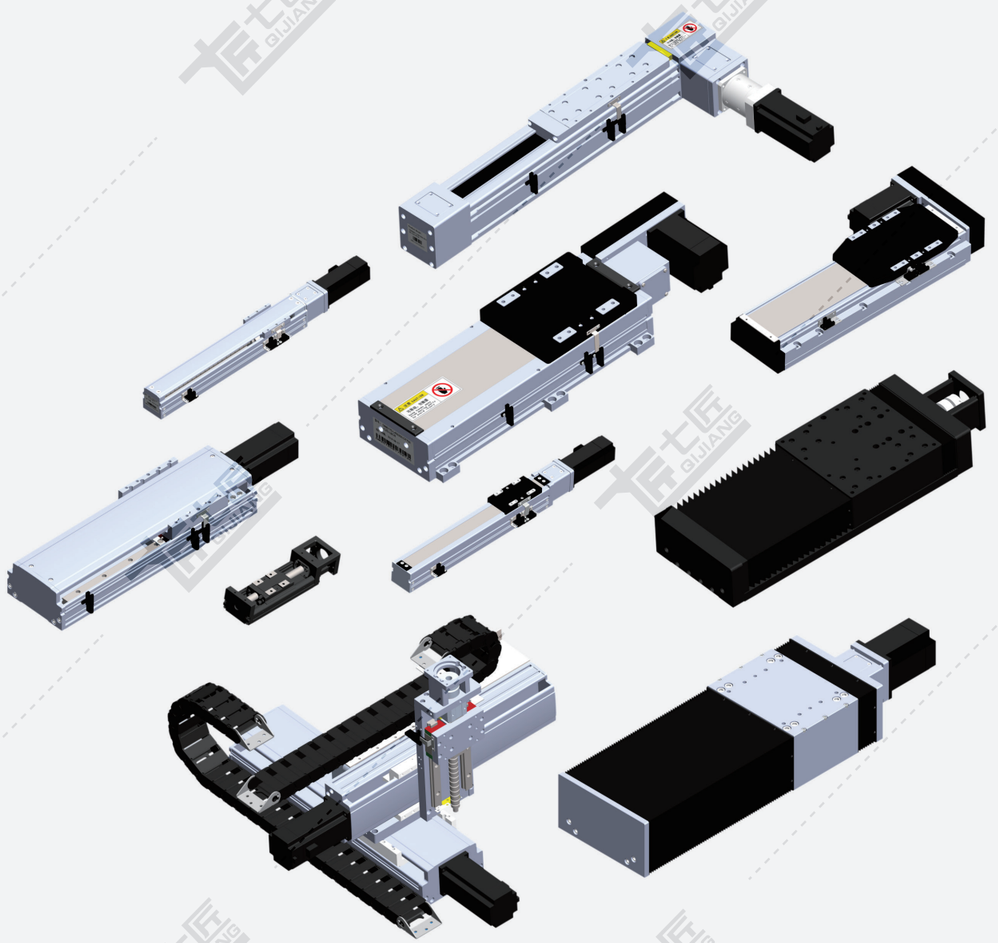

七匠多轴机械手快速选型表

Q - FA - X100 C × Y200 C × Z100 B - PS - L

- Q：品牌
- FA：*③组合方式
- X100：X轴行程
- C：*①宽度代号
- Y200：*②Y轴行程
- C：*①宽度代号
- Z100：*②Z轴行程
- B：*①宽度代号
- PS：电机厂商
- L：出货方式

*③组合方式
FA：两轴侧装滑动板连接
FB：两轴侧装悬臂
FC：两轴十字反装
FD：两轴十字正装
FE：两轴T型组合
FF：两轴龙门架，辅助轴无动力
FG：两轴龙门架，辅助轴带动力
FF2：双滑动座龙门架，辅助轴无动力
FBZ：三轴悬臂
FCZ：三轴头装
FDZ：三轴叠装
FEZ：三轴T型组合
FFZ：三轴龙门架，辅助轴无动力
FGZ：三轴龙门架，辅助轴带动力
FBZ2：四轴悬臂
FB2Z2：五轴悬臂

电机厂商
IV (汇川)
MT(三菱)
PS(松下)
DT(台达)
YS(安川)
YK(研控)
LS(雷赛)
CU（客户自配）

出货方式
S：单轴出货
L：组装出货

*①宽度代号

宽度100、135、150、170、220可提供直线电机系列，在宽度代号前加L表示，如100宽直线电机系列：LF；
宽度135、170、220可提供齿轮齿条系列，在宽度代号前加G表示。

A：30度		
B：45宽		
C：62宽		
D：65宽		
E：85宽		
F：100宽	LF：100宽（直线电机系列）	
G：135宽	LG：135宽（直线电机系列）	GG：135宽（齿轮齿条系列）
H：150宽		
J：170宽	LJ：170宽（直线电机系列）	GJ：170宽（齿轮齿条系列）
K：220宽	LK：220宽（直线电机系列）	GK：220宽（齿轮齿条系列）
R：150宽精密工作台		
S：200宽精密工作台		
T：300宽精密工作台		

*②Y轴/Z轴行程

当Y、Z轴分别有两个或多个轴的形式时，可表示为：（YxZ+YxZ）

如：有两个Y轴，其中一个Y轴带一个Z轴，Y轴行程200、宽度100，Z轴行程100、宽度62；另外一个Y轴不带Z轴，Y轴行程300、宽度100，则可表示为：

（Y200F x Z100C +Y300F）

*③组合方式

组合方式很多，无法全部表示出来，如果需要列表之外的组合方式，请先与技术人员联系。

多轴机械手组合方式

FA：两轴侧装
滑动板连接

FB：两轴侧装悬臂

FC：两轴十字反装

FD：两轴十字正装

FE：两轴T型组合

FF：两轴龙门架，辅助轴无动力

FG：两轴龙门架，辅助轴带动力

FF2：两轴双滑动座龙门架，辅助轴无动力

FBZ：三轴悬臂

FCZ：三轴头装

FDZ：三轴叠装

FEZ：三轴T型组合

FFZ：三轴龙门架，辅助轴无动力

FGZ：三轴龙门架，辅助轴带动力

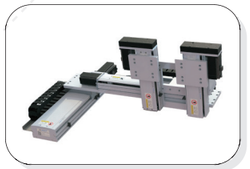

FBZ2：四轴悬臂

F1B2Z2：五轴悬臂

注：组合方式很多，无法全部表示出来，如需要其他的组合方式，请先与技术人员联系。

一般工业机械手组合匹配关系：

各轴型号		
X 轴	Y 轴	Z 轴
Q100	Q45	
Q100	Q62	
Q100	Q100	Q45
Q100	Q100	Q62
Q100	Q100	Q100
Q135	Q62	
Q135	Q100	Q62

各轴型号		
X 轴	Y 轴	Z 轴
Q135	Q100	Q100
Q135	Q135	Q100
Q135	Q135	Q135
Q150	Q62	
Q150	Q100	Q62
Q150	Q100	Q100
Q150	Q135	Q100

各轴型号		
X 轴	Y 轴	Z 轴
Q150	Q135	Q135
Q170	Q135	Q100
Q170	Q170	Q135
Q220	Q170	Q135
Q220	Q170	Q170
Q220	Q220	Q170

(多轴机械手)-精密工作台系列

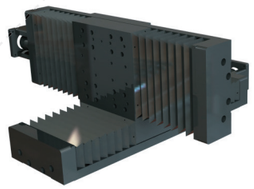

FB：两轴侧装悬臂

FE：两轴T型组合

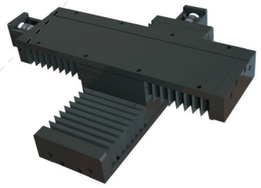

FC：两轴十字反装

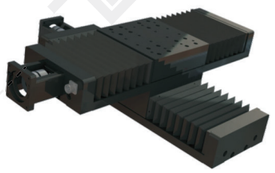

FD：两轴十字正装

FBZ：两轴侧装悬臂

FDZ：三轴叠装

硬件使用架构

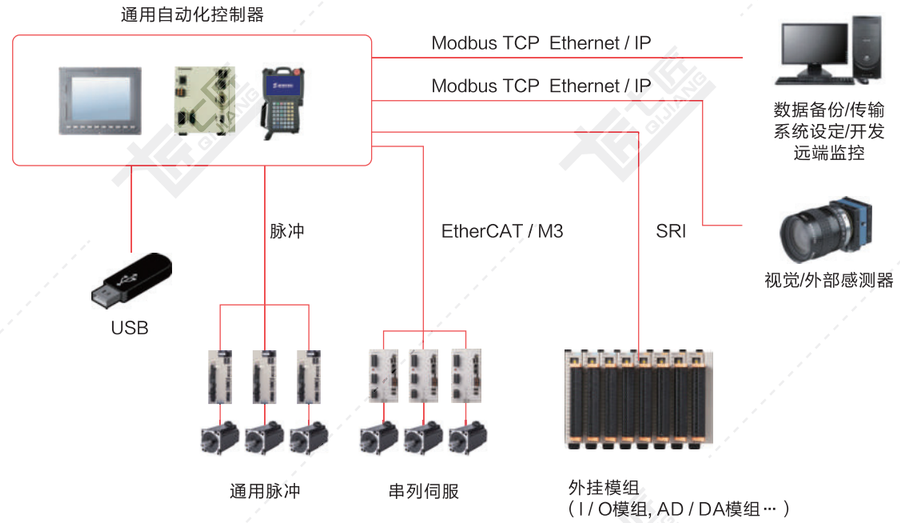

产品亮点

- 支持五轴插补、空间圆弧插补
- 支持M3、EtherCAT通讯协议
- 支持G code、M code
- 整合式开发环境，快速客制开发并于电脑模拟
- 多种通讯界面, 简易整合感测器模组（ex: 视觉）
- 支持云端监控系统，实现机台连网

FC

全平面eHMC

QTH系列

铝制内嵌式丝杆直线模组

QTH系列特点 …… A1-002
QTH系列参数表 …… A1-004
QTH系列快速选型表 …… A1-006
QTH5-100W产品系列 …… A1-007
QTH5-400W产品系列 …… A1-011
QTH8产品系列 …… A1-014
QTH12产品系列 …… A1-018

QTH系列 铝制内嵌式丝杆直线模组

产品特点：

1 刚性强化

本体与滑座一体成型钢材，改善原始铝滑座刚性较差问题。

2 体积更小

宽度缩小，让设备安装所需空间更小。

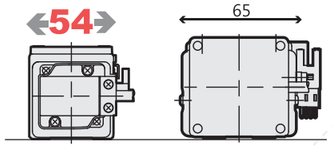

* 相同条件荷重30kg与QS系列比较。

3 等高直线度

轨道嵌入于本体后研磨，
行走等高直线度可达 0.03mm 。

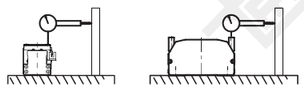

QTH5直线度0.03mm
* 行走800mm时

QS100直线度0.05mm
* 行走1000mm时

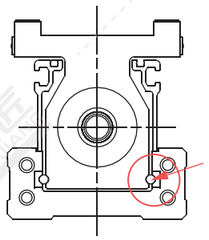

4 组装，省时、方便

①不需拆卸钢带，即可由上往下固定或由下往上固定。

②本体侧面增加安装基准面承靠。

③本体底部有定位销孔。

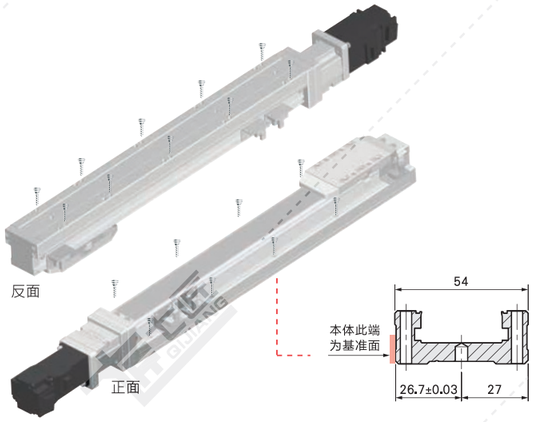

5 保养简单

全系列皆可外部注油，
不需拆盖。

6 不易发尘

特殊钢带结构设计，可减少发尘。
用于洁净室环境。

QTH系列 参数一览表

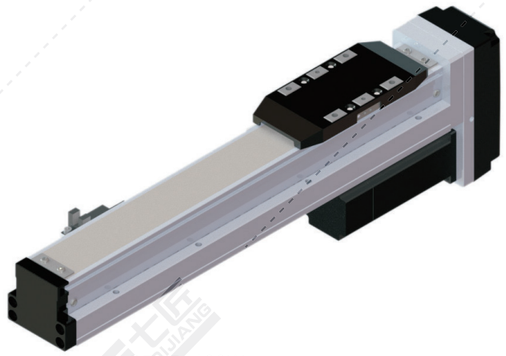

QTH5-100W

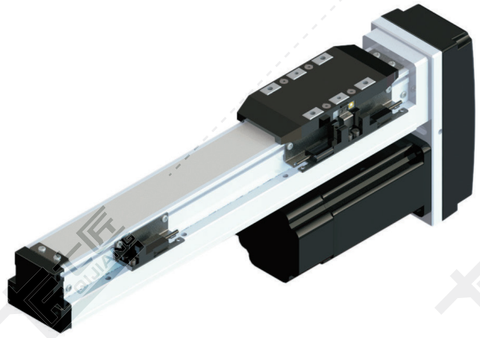

QTH5-400W

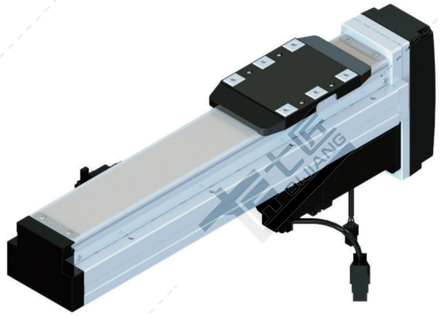

QTH8

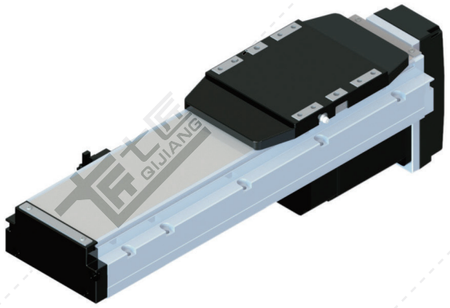

QTH12

使用环境	传动方式	规格	马达容量(W)	本体宽度(mm)	位置重复精度(mm)	丝杆规格（C7级）<注1> 外径(mm)	丝杆规格（C7级）<注1> 导程(mm)	最大可搬重量（KG） 水平使用	最大可搬重量（KG） 垂直使用	最高速度(mm/s)<注2>	标准行程及最高使用速度<注3> 行程50	100	150	200	250	300	350	400	450	500	550	600	650	700	750	800	850	900	950	1000	1050	1100	1150	1200	1250	页数
无尘环境	滚珠丝杆	QTH5	100W	54	±0.01	12	2	23	10	100								100					90	80	70	60									P.A1-007
							5	30	10	250								250					225	200	175	150									
							10	15	5	500								500					450	400	350	300									
							20	10	2.5	1000								1000					900	800	700	600									
			200W				2	30	10	100								100					90	80	70	60									
							5	30	10	250								250					270	200	175	150									
							10	28	8	500								500					450	400	350	300									
							20	15	5	1000								1000					900	800	700	600									
			400W				2	30	10	100								100					90	80	70	60									
							5	30	10	250								250					270	200	175	150									
							10	30	10	500								500					450	400	350	300									
							20	22	8	1000								1000					900	800	700	600									
		QTH8	100W	82	±0.01	16	5	30	10	250								250					225	200	175	150	125	100	75					P.A1-014
							10	15	5	500								500					450	400	350	300	250	200	150					
							20	10	2.5	1000								1000					900	800	700	600	500	400	300					
			200W		±0.01		5	50	15	250								250					225	200	175	150	125	100	75					
							10	30	8	500								500					450	400	350	300	250	200	150					
							20	18	3	1000								1000					900	800	700	600	500	400	300					
			400W		±0.01		5	50	15	250								250					225	200	175	150	125	100	75					
							10	40	12	500								500					450	400	350	300	250	200	150					
							20	22	5	1000								1000					900	800	700	600	500	400	300					
		QTH12	200W	120	±0.01	16	5	95	27	250								250					225	200	175	167	158	150	133	125	117			P.A1-018
							10	70	18	500								500					450	400	350	333	317	300	267	250	233			
							20	20	6	1000								1000					900	800	700	667	633	600	533	500	467			
							32	10	–	1600								1600					1440	1280	1120	1067	1013	900	853	800	747			
			400W				5	110	33	250								250					225	200	175	167	158	150	133	125	117			
							10	88	22	500								500					450	400	350	333	317	300	267	250	233			
							20	40	10	1000								1000					900	800	700	667	633	600	533	500	467			
							32	30	8	1600								1600					1440	1280	1120	1067	1013	900	853	800	747			
			750W				5	110	33	250								250					225	200	175	167	158	150	133	125	117			
							10	110	33	500								500					450	400	350	333	317	300	267	250	233			
							20	60	16	1000								1000					900	800	700	667	633	600	533	500	467			
							32	50	10	1600								1600					1440	1280	1120	1067	1013	900	853	800	747			

注1：丝杆直径选用以表格资料为准，其中C7级精度为±0.01，C5级精度为±0.005mm，如有其他需求，请咨询本公司技术人员。
注2：最高速度（mm/s）是以伺服马达最高转速3000rpm计算。

注3：标准行程内的黑色数字，代表该行程内可使用的最高安全速度。若超过此速度，滑台可能会有严重共振产生。

QTH系列内嵌式丝杆直线模组

QTH 系列快速选型表

QTH	5	-	L5	-	100	-	BC	-	MT10	B	-	C	4	-	0001

七匠
内嵌式

宽度
5：54mm
8：82mm
12：120mm

导程
5mm、10mm、20mm

行程

QTH5	50-800mm
QTH8	50-1050mm
QTH12	50-1250mm
间隔50mm	

电机安装方式
BC：电机直连
BM：电机下折
BL：电机左折
BR：电机右折

电机厂商及功率
IV （汇川伺服）
MT （三菱伺服）
PS （松下伺服）
DT （台达伺服）
YS （安川伺服）
CU （客户自配）

刹车
B：带刹车
无：无刹车

原点感应器外挂型
C：马达侧
D：反马达侧
E：无

选择行程50 时，有以下限制：
1. 原点与极限需放置于不同侧。
2. 滑座左右两侧皆需安装感应片。

端点极限感应器外挂型
3：1只
4：2只
5：无

特注式样

电机安装方式

BM-电机下折

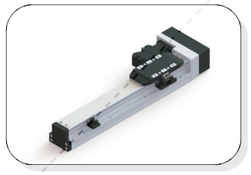
BL-电机左折

BR-电机右折

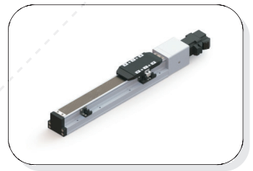
BC-电机直连带电机座

电机外形尺寸

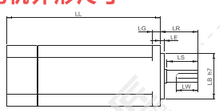

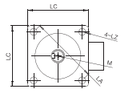

电机搭配一览表

电机外形尺寸																		
功率W	品牌	型号			LL	LL刹车	LA	LE	LZ	LC	LG	LW	RH	W	LR	S	LB	M
100W	松下 Panasonic	MSMD012G1□	V:有刹车	U:无刹车	92	122	45	3	3.4	38	6	14	6.2	3h9	25	8h6	30h7	M3x6L
	台达 Della	EAMA-C20401□S	S:有刹车	R:无刹车	100.6	136	46	2.5	4.5	40	5	16	6.2	3h9	25	8h6	30h7	M3x8L
	三菱 Mitsubishi	HC-KFS13□K	B:有刹车	无	96.5	124.5	46	2.5	4.5	42	5	–	–	–	25	8h6	30h7	–
	汇川 Inovance	ISMH1-10B30CB	2:有刹车	无	106.5	139.6	46	2.5	4.5	40	5	15.5	6.2	3h8	25	8h6	30h7	M3x6
	安川 YASKAWA	SGM7A-01A□A6□	C:有刹车	1:无刹车	93.5	134	46	2.5	4.3	40	5	–	–	–	25	8h6	30h7	–
200W	松下 Panasonic	MSMD22G1□□	V:有刹车	U:无刹车	79	115.5	70	3	4.5	60	6.5	20	8.5	4h9	30	11h6	50h7	M4x8L
	台达 Della	EAMA-C20602□S	S:有刹车	R:无刹车	105.5	141.6	70	3	5.5	60	7.5	20	11	5	30	14h6	50h7	M4x15L
	三菱 Mitsubishi	HC-KFS23□K	B:有刹车	无	99.5	131.5	70	3	5.8	60	7	–	–	–	30	14h6	50h7	–
	汇川 Inovance	ISMH1-20B30CB	2:有刹车	无	98	138	70	3	5.5	60	7.6	16.5	11.5	5h9	30	14h6	50h7	M5x8
	安川 YASKAWA	SGM7A-02A□A6□	C:有刹车	1:无刹车	99.5	140	70	3	5.5	60	6	–	–	–	30	14h6	50h7	–
400W	松下 Panasonic	MSMD042G1□S	V:有刹车	U:无刹车	98.5	135	70	3	4.5	60	6.5	25	11	5h9	30	14h6	50h7	M5x10L
	台达 Della	EAMA-C20604□S	S:有刹车	R:无刹车	130.7	166.8	70	3	5.5	60	7.5	20	11	5h9	30	14h6	50h7	M4x15L
	三菱 Mitsubishi	HC-KFS43□K	B:有刹车	无	124.5	156.5	70	3	5.8	60	7	–	–	–	30	14h6	50h7	–
	汇川 Inovance	ISMH1-40B30CB	2:有刹车	无	118	–	70	3	5.5	60	7.6	16.5	11.5	5h9	30	14h6	50h7	M5x8
	安川 YASKAWA	SGM7A-04A□A6□	C:有刹车	1:无刹车	115.5	156	70	3	5.5	60	6	–	–	–	30	14h6	50h7	–
750W	松下 Panasonic	MSMD082G1□□	V:有刹车	U:无刹车	122	149	90	3	6	80	8	25	15.5	6h9	35	19h6	70h7	M5x10L
	台达 Della	EAMA-C20807□S	S:有刹车	R:无刹车	138.3	178	90	3	6.6	80	8	25	15.5	8h9	35	19h6	70h7	M6x20L
	三菱 Mitsubishi	HC-KFS73□K	B:有刹车	无	142	177.5	90	3	6.6	80	8	–	–	–	40	19h6	70h7	–
	汇川 Inovance	ISMH1-75B30CB	2:有刹车	无	135.5	–	90	3	7	80	7.8	25	15.5	6h8	35	19h6	70h7	M6x20
	安川 YASKAWA	SGM7A-08A□A6□	C:有刹车	1:无刹车	137	184	90	3	7	80	8	–	–	–	40	19h6	70h7	–

QTH5-100W 螺杆传动 内嵌式

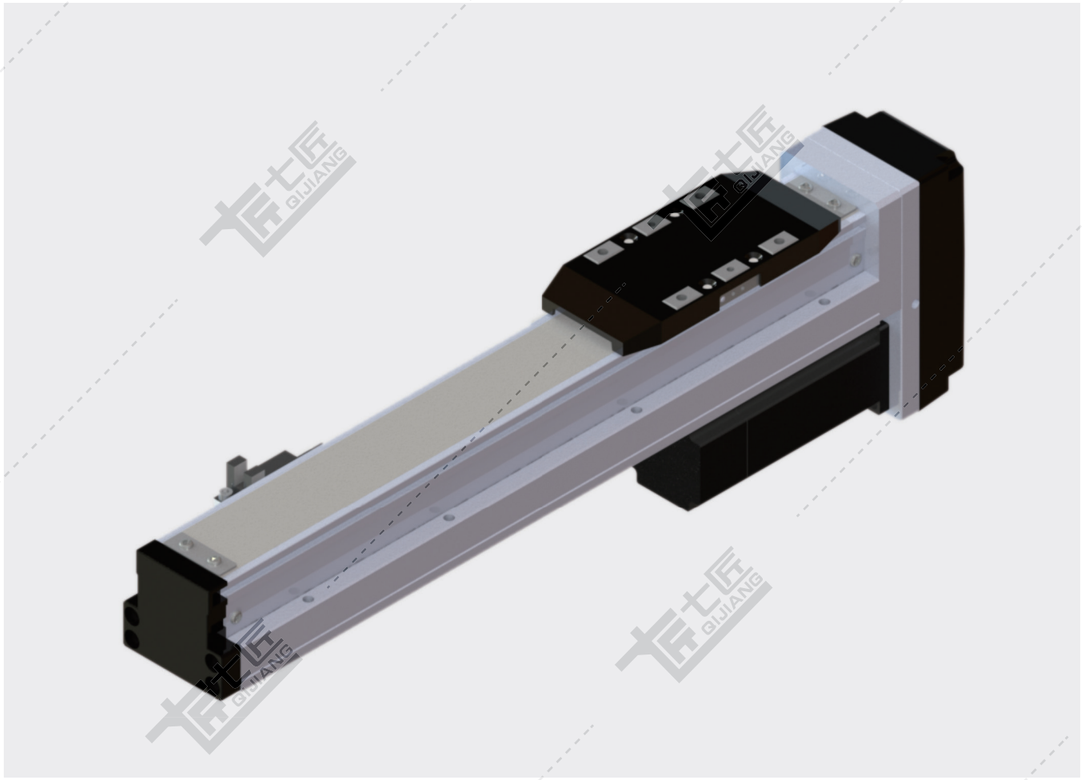

基本规格（QTH5）

电机功率 AC(W)				100/200/400			
重复定位精度 (mm)				±0.01/±0.005			
滚珠丝杆外径 (mm)				12			
滚珠丝杆导程 (mm)				2	5	10	20
★最快速度 (mm/sec) 电机转速3000(rpm)				100	250	500	1000
★标准行程				50-800mm/50间隔			
最大载重（kg）	加减速度	水平使用	0.3G	30/30/30	30/30/30	15/28/30	10/15/22
		垂直使用	0.3G	10/10/10	10/10/10	5/8/10	2.5/5/8
★额定推力（N）				854/1708/3389	341/682/1353	170/340/674	85/170/337
原点感应器	外挂 EE-SX674(NPN) EE-SX674P(PNP)						

感应器接线图

EE-SX674

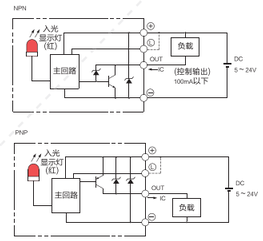

★行程超过600时，会产生螺杆偏摆震动，此时请将速度调降，详细请参考速度与行程表。
★额定推力为电机额定扭矩时的推力；可搬送质量和最高速度根据使用条件而不同；
电机最大转速为3000rpm。

容许负载力矩表

单位：mm

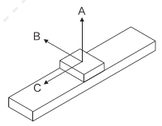

水平安装		A	B	C
导程 2	10kg	900	135	100
	20kg	700	60	45
	30kg	550	35	25
导程 5	10kg	650	100	75
	20kg	440	45	32
	30kg	270	25	19
导程 10	5kg	600	185	145
	10kg	370	85	70
	15kg	250	52	42
导程 20	5kg	320	130	120
	8kg	220	80	70
	10kg	175	60	55

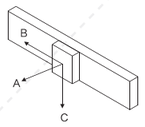

墙面安装		A	B	C
导程 2	10kg	135	100	900
	20kg	60	45	700
	30kg	37	27	550
导程 5	10kg	100	75	650
	20kg	45	32	420
	30kg	25	19	260
导程 10	5kg	180	145	600
	10kg	85	68	370
	15kg	52	42	250
导程 20	5kg	130	120	320
	8kg	75	70	220
	10kg	60	55	170

单位：N.m

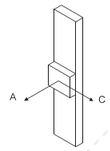

垂直安装		A	C
导程 2	6kg	180	180
	8kg	135	135
	10kg	110	110
导程 5	6kg	145	145
	8kg	110	110
	10kg	90	90
导程 10	1kg	800	800
	3kg	260	260
	5kg	155	155
导程 20	1kg	600	600
	2kg	300	300
	2.5kg	250	250

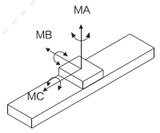

MA	103
MB	103
MC	144

※力距表所表示的数据，代表重心。
※符合型录规范的正常使用下，
保证寿命为10000公里。
※倒吊使用无法套用标准规范，
如有需求请洽询我司业务。

BM 电机下折

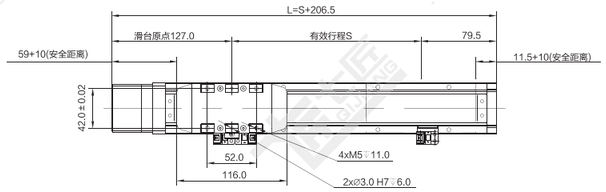

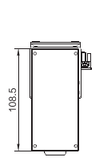

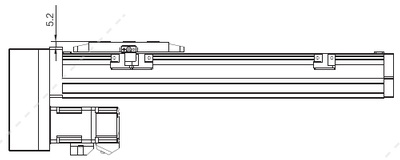

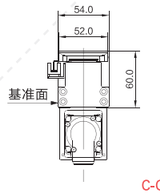

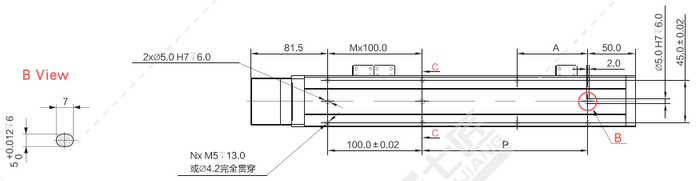

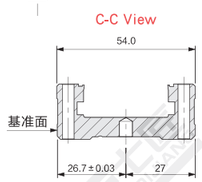

注：以下重量不含电机。

单位：mm

行程S	50*	100	150	200	250	300	350	400	450	500	550	600	650	700	750	800
L	256.5	306.5	356.5	406.5	456.5	506.5	556.5	606.5	656.5	706.5	756.5	806.5	856.5	906.5	956.5	1006.5
M	1	1	2	2	3	3	4	4	5	5	6	6	7	7	8	8
N	6	6	8	8	10	10	12	12	14	14	16	16	18	18	20	20
A	25	75	25	75	25	75	25	75	25	75	25	75	25	75	25	75
P	25	75	125	175	225	275	325	375	425	475	525	575	625	675	725	775
重量KG	1.68	1.85	2.01	2.18	2.34	2.51	2.67	2.84	3.00	3.17	3.33	3.50	3.66	3.83	3.99	4.16

*电机下折时，若选用带刹车电机或是超出电机总长度限制时，无法使用标准安装孔；如有需求请先与技术人员联系。
*行程50时，因本体正面沉头孔会被滑动座遮住，仅能锁4个螺丝固定，建议客户本体使用底部牙孔固定。

BL 电机左折

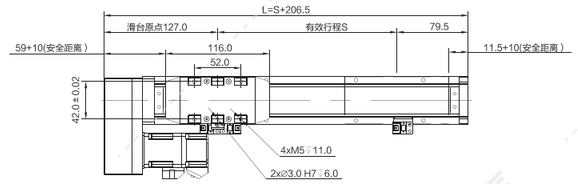

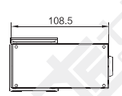

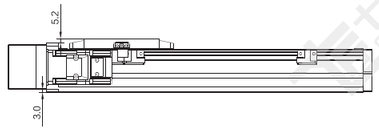

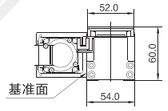

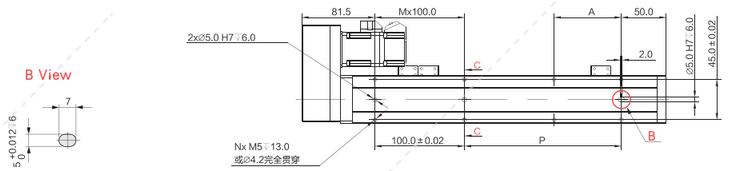

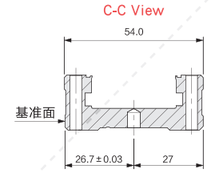

注：以下重量不含电机。

单位：mm

行程S	50*	100	150	200	250	300	350	400	450	500	550	600	650	700	750	800
L	256.5	306.5	356.5	406.5	456.5	506.5	556.5	606.5	656.5	706.5	756.5	806.5	856.5	906.5	956.5	1006.5
M	1	1	2	2	3	3	4	4	5	5	6	6	7	7	8	8
N	6	6	8	8	10	10	12	12	14	14	16	16	18	18	20	20
A	25	75	25	75	25	75	25	75	25	75	25	75	25	75	25	75
P	25	75	125	175	225	275	325	375	425	475	525	575	625	675	725	775
重量KG	1.68	1.85	2.01	2.18	2.34	2.51	2.67	2.84	3.00	3.17	3.33	3.50	3.66	3.83	3.99	4.16

*行程50时，因本体正面沉头孔会被滑动座遮住，仅能锁4个螺丝固定，建议客户本体使用底部牙孔固定。

BR 电机右折

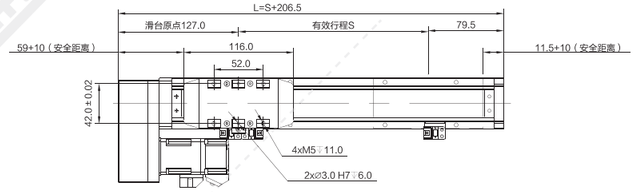

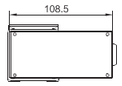

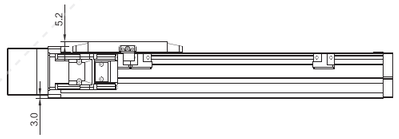

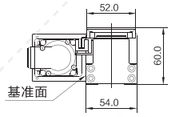

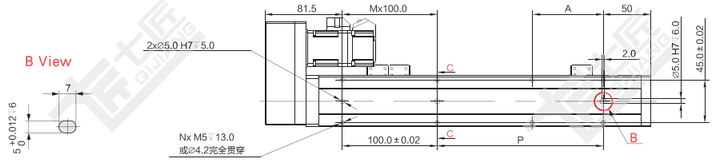

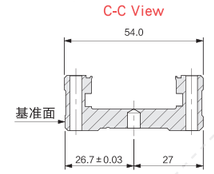

注：以下重量不含电机。

单位：mm

行程S	50*	100	150	200	250	300	350	400	450	500	550	600	650	700	750	800
L	256.5	306.5	356.5	406.5	456.5	506.5	556.5	606.5	656.5	706.5	756.5	806.5	856.5	906.5	956.5	1006.5
M	1	1	2	2	3	3	4	4	5	5	6	6	7	7	8	8
N	6	6	8	8	10	10	12	12	14	14	16	16	18	18	20	20
A	25	75	25	75	25	75	25	75	25	75	25	75	25	75	25	75
P	25	75	125	175	225	275	325	375	425	475	525	575	625	675	725	775
重量KG	1.68	1.85	2.01	2.18	2.34	2.51	2.67	2.84	3.00	3.17	3.33	3.50	3.66	3.83	3.99	4.16

*行程50时，因本体正面沉头孔会被滑动座遮住，仅能锁4个螺丝固定，建议客户本体使用底部牙孔固定。

QTH 铝制内嵌式丝杆
QS-CM系列
QSL-CM系列
QB-CM系列
QS-CR系列
QB-CR系列
QSF-CR系列
QBF-CR系列
QEB系列
QK系列
QJK系列

BC 电机直连带电机座

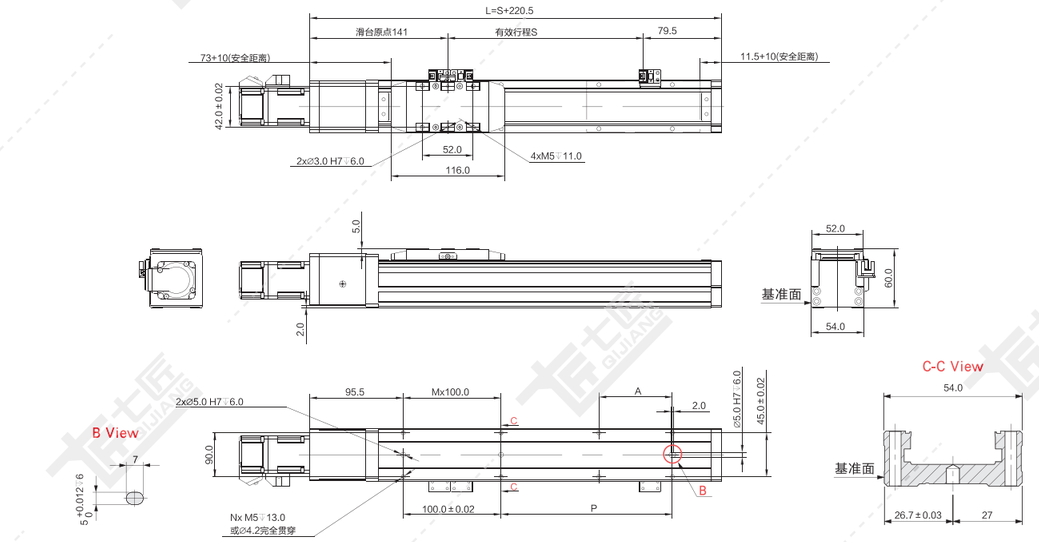

注：以下重量不含电机。 单位：mm

行程S	50*	100	150	200	250	300	350	400	450	500	550	600	650	700	750	800
L	282.5	332.5	382.5	432.5	482.5	532.5	582.5	632.5	682.5	732.5	782.5	832.5	882.5	932.5	982.5	1032.5
M	1	1	2	2	3	3	4	4	5	5	6	6	7	7	8	8
N	6	6	8	8	10	10	12	12	14	14	16	16	18	18	20	20
A	25	75	25	75	25	75	25	75	25	75	25	75	25	75	25	75
P	25	75	125	175	225	275	325	375	425	475	525	575	625	675	725	775
重量KG	1.70	1.86	2.02	2.18	2.35	2.51	2.67	2.84	3.00	3.16	3.33	3.49	3.65	3.81	3.98	4.14

*行程50时，因本体正面沉头孔会被滑动座遮住，仅能锁4个螺丝固定，建议客户本体使用底部牙孔固定。

QTH5-400W 螺杆传动 内嵌式

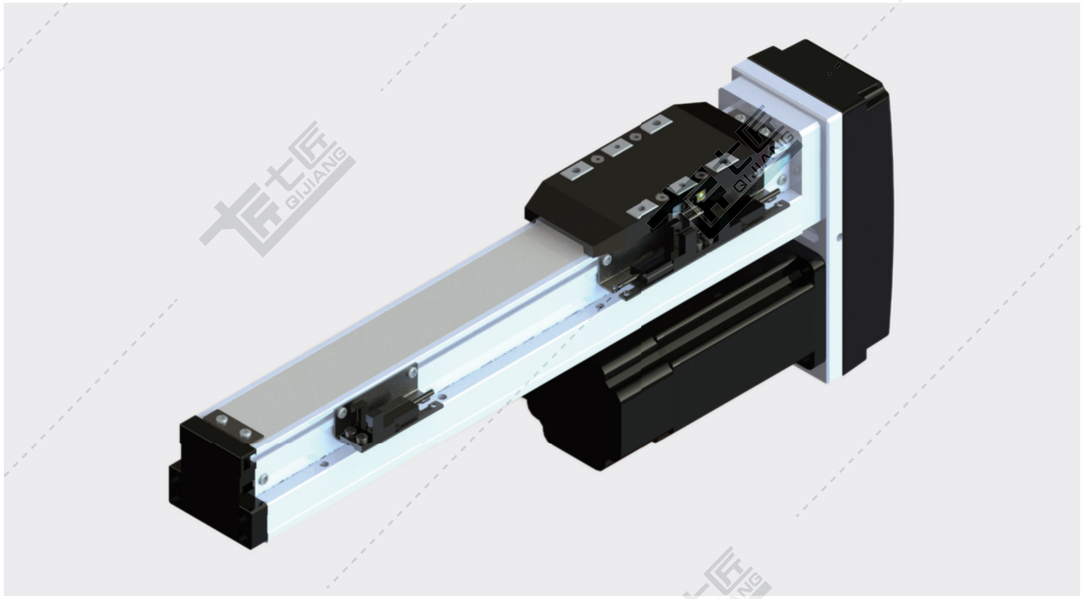

BM 电机下折

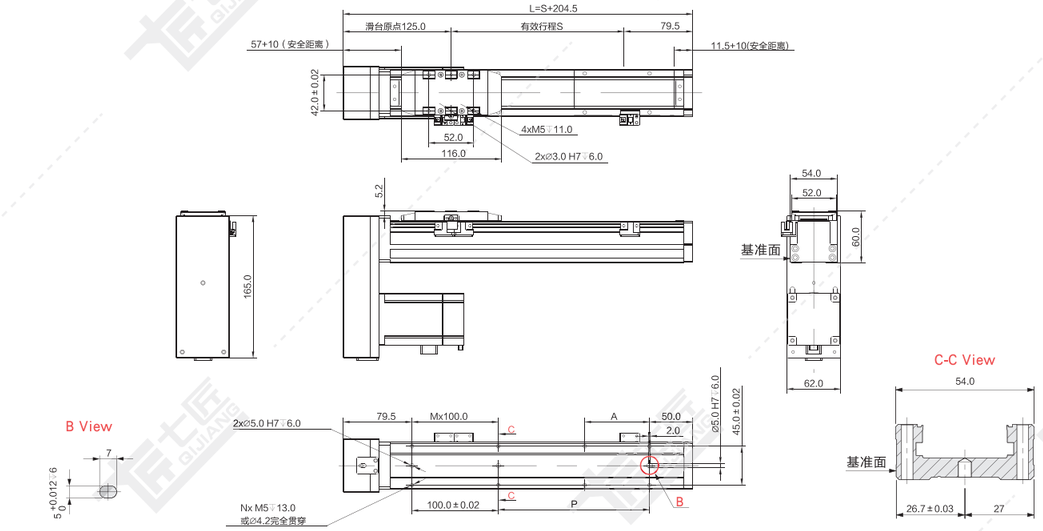

注：以下重量不含电机。 单位：mm

行程S	50*	100	150	200	250	300	350	400	450	500	550	600	650	700	750	800
L	254.5	304.5	354.5	404.5	454.5	504.5	554.5	604.5	654.5	704.5	754.5	804.5	854.5	904.5	954.5	1004.5
M	1	1	2	2	3	3	4	4	5	5	6	6	7	7	8	8
N	6	6	8	8	10	10	12	12	14	14	16	16	18	18	20	20
A	25	75	25	75	25	75	25	75	25	75	25	75	25	75	25	75
P	25	75	125	175	225	275	325	375	425	475	525	575	625	675	725	775
重量KG	1.80	1.96	2.13	2.29	2.45	2.62	2.78	2.94	3.10	3.27	3.43	3.59	3.76	3.92	4.08	4.25

*电机下折时，若选用带刹车电机或是超出电机总长度限制时，无法使用标准安装孔；如有需求请先与技术人员联系。
*行程50时，因本体正面沉头孔会被滑动座遮住，仅能锁4个螺丝固定，建议客户本体使用底部牙孔固定。

BL 电机左折

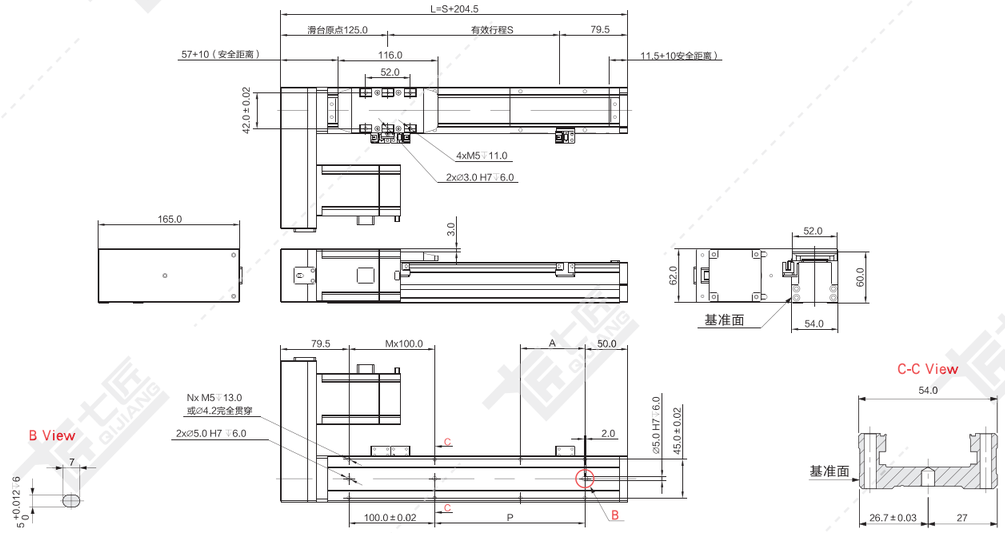

注：以下重量不含电机。 单位：mm

行程S	50*	100	150	200	250	300	350	400	450	500	550	600	650	700	750	800
L	254.5	304.5	354.5	404.5	454.5	504.5	554.5	604.5	654.5	704.5	754.5	804.5	854.5	904.5	954.5	1004.5
M	1	1	2	2	3	3	4	4	5	5	6	6	7	7	8	8
N	6	6	8	8	10	10	12	12	14	14	16	16	18	18	20	20
A	25	75	25	75	25	75	25	75	25	75	25	75	25	75	25	75
P	25	75	125	175	225	275	325	375	425	475	525	575	625	675	725	775
重量KG	1.80	1.96	2.13	2.29	2.45	2.62	2.78	2.94	3.10	3.27	3.43	3.59	3.76	3.92	4.08	4.25

*行程50时，因本体正面沉头孔会被滑动座遮住，仅能锁4个螺丝固定，建议客户本体使用底部牙孔固定。

BR 电机右折

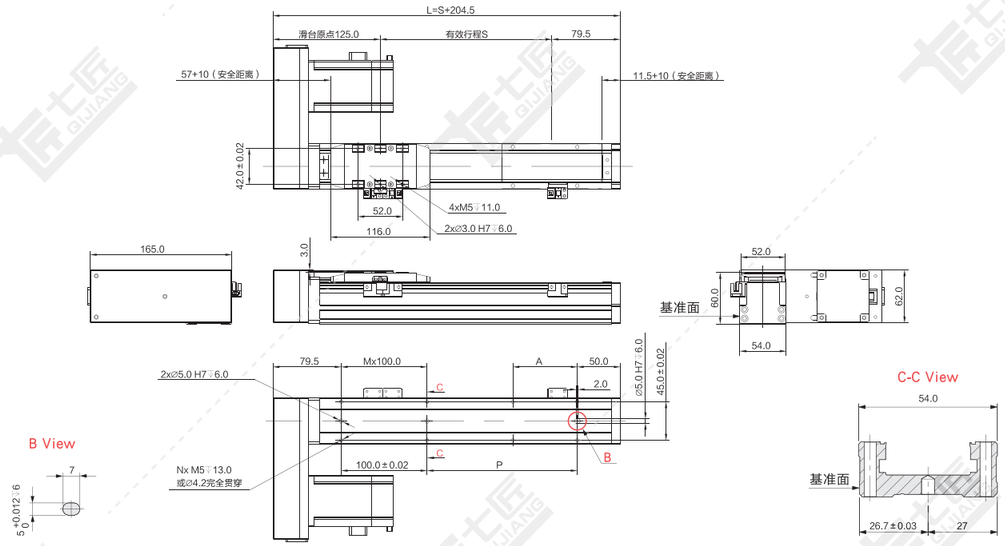

注：以下重量不含电机。 单位：mm

行程S	50*	100	150	200	250	300	350	400	450	500	550	600	650	700	750	800
L	254.5	304.5	354.5	404.5	454.5	504.5	554.5	604.5	654.5	704.5	754.5	804.5	854.5	904.5	954.5	1004.5
M	1	1	2	2	3	3	4	4	5	5	6	6	7	7	8	8
N	6	6	8	8	10	10	12	12	14	14	16	16	18	18	20	20
A	25	75	25	75	25	75	25	75	25	75	25	75	25	75	25	75
P	25	75	125	175	225	275	325	375	425	475	525	575	625	675	725	775
重量KG	1.80	1.96	2.13	2.29	2.45	2.62	2.78	2.94	3.10	3.27	3.43	3.59	3.76	3.92	4.08	4.25

*行程50时，因本体正面沉头孔会被滑动座遮住，仅能锁4个螺丝固定，建议客户本体使用底部牙孔固定。

BC 电机直连带电机座

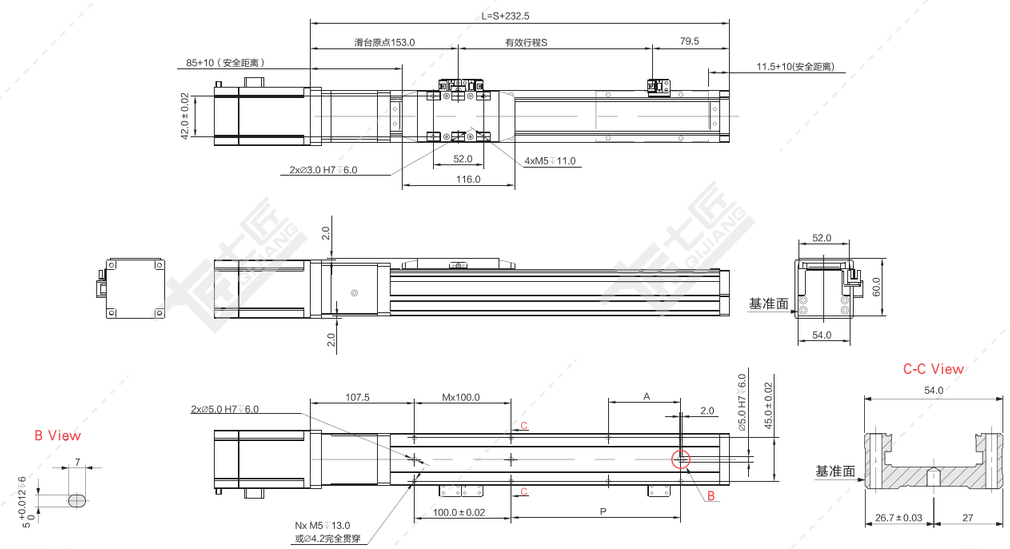

注：以下重量不含电机。 单位：mm

行程S	50*	100	150	200	250	300	350	400	450	500	550	600	650	700	750	800
L	282.5	332.5	382.5	432.5	482.5	532.5	582.5	632.5	682.5	732.5	782.5	832.5	882.5	932.5	982.5	1032.5
M	1	1	2	2	3	3	4	4	5	5	6	6	7	7	8	8
N	6	6	8	8	10	10	12	12	14	14	16	16	18	18	20	20
A	25	75	25	75	25	75	25	75	25	75	25	75	25	75	25	75
P	25	75	125	175	225	275	325	375	425	475	525	575	625	675	725	775
重量KG	1.70	1.86	2.02	2.18	2.35	2.51	2.67	2.84	3.00	3.16	3.33	3.49	3.65	3.81	3.98	4.14

*行程50时，因本体正面沉头孔会被滑动座遮住，仅能锁4个螺丝固定，建议客户本体使用底部牙孔固定。

QTH8 螺杆传动 内嵌式

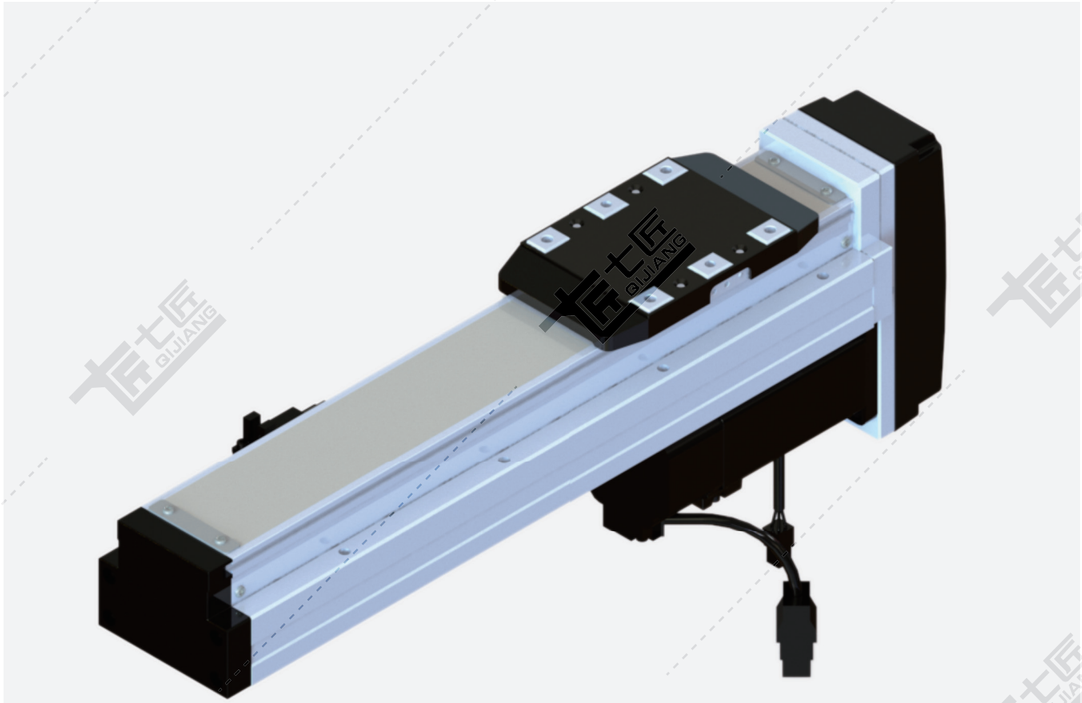

基本规格（QTH8）

电机功率 AC(W)				100/200/400		
重复定位精度 (mm)				±0.01/±0.005		
滚珠丝杆外径 (mm)				16		
滚珠丝杆导程 (mm)				5	10	20
★最快速度 (mm/sec) 电机转速3000(rpm)				250	500	1000
★ 标准行程				50~1050mm/50间隔		
最大载重（kg）	加减速度	水平使用	0.3G	28/50/50	18/30/40	10/18/22
		垂直使用	0.3G	8/15/15	3/8/12	2.5/3/5
★额定推力（N）				341/682/1353	170/340/674	85/170/337
原点感应器	外挂 EE-SX674(NPN) EE-SX674P(PNP)					

★行程超过750时，会产生螺杆偏摆震动，此时请将速度调降，详细请参考速度与行程表。
★额定推力为电机额定扭矩时的推力；可搬送质量和最高速度根据使用条件而不同；
电机最大转速为3000rpm。

感应器接线图

EE-SX674

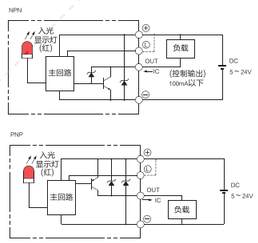

容许负载力矩表

单位：mm

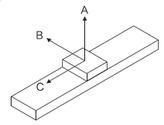

水平安装		A	B	C
导程 5	20kg	1560	237	153
	35kg	890	126	81
	50kg	550	82	53
导程 10	10kg	1730	412	286
	20kg	839	196	136
	30kg	541	124	86
导程 20	6kg	1213	493	403
	9kg	800	323	264
	18kg	592	238	194

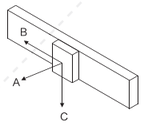

墙面安装		A	B	C
导程 5	20kg	214	153	1435
	35kg	113	81	845
	50kg	74	83	506
导程 10	10kg	370	286	1400
	20kg	176	136	800
	30kg	112	86	495
导程 20	6kg	444	403	760
	9kg	292	264	544
	18kg	214	194	320

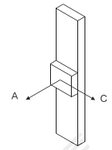

垂直安装		A	C
导程 5	10kg	331	331
	15kg	220	220
	–	–	–
导程 10	5kg	589	589
	8kg	368	368
	–	–	–
导程 20	3kg	935	935
	–	–	–
	–	–	–

单位：N.m

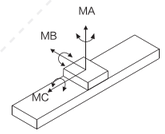

MA	318
MB	318
MC	626

※力距表所表示的数据，代表重心。
※符合型录规范的正常使用下，
保证寿命为10000公里。
※倒吊使用无法套用标准规范，
如有需求请洽询我司业务。

BM 电机下折

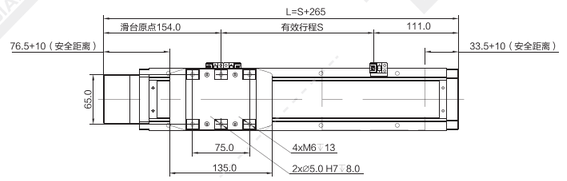

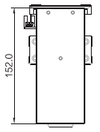

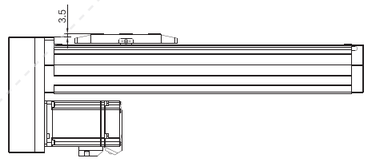

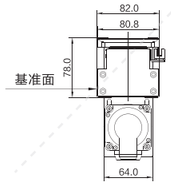

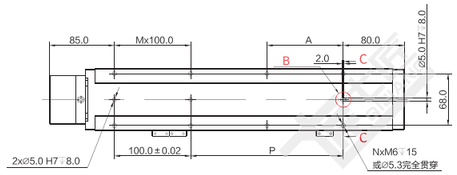

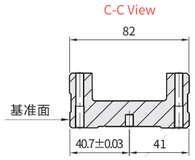

注：以下重量不含电机。

单位：mm

行程S	50*	100	150	200	250	300	350	400	450	500	550	600	650	700	750	800	850	900	950	1000	1050	1100
L	315	365	415	465	515	565	615	665	715	765	815	865	915	965	1015	1065	1115	1165	1215	1265	1315	1365
M	1	1	2	2	3	3	4	4	5	5	6	6	7	7	8	8	9	9	10	10	11	11
N	6	6	8	8	10	10	12	12	14	14	16	16	18	18	20	20	22	22	24	24	26	26
A	50	100	50	100	50	100	50	100	50	100	50	100	50	100	50	100	50	100	50	100	50	100
P	50	100	150	200	250	300	350	400	450	500	550	600	650	700	750	800	850	900	950	1000	1050	1100
重量KG	3.95	4.30	4.64	4.99	5.33	5.68	6.02	6.37	6.71	7.06	7.40	7.75	8.09	8.44	8.78	9.13	9.47	9.82	10.16	10.51	10.85	11.20

*电机下折时，若选用带刹车电机或是超出电机总长度限制时，无法使用标准安装孔；如有需求请先与技术人员联系。
*行程50时，因本体正面沉头孔会被滑动座遮住，仅能锁4个螺丝固定，建议客户本体使用底部牙孔固定。

BL 电机左折

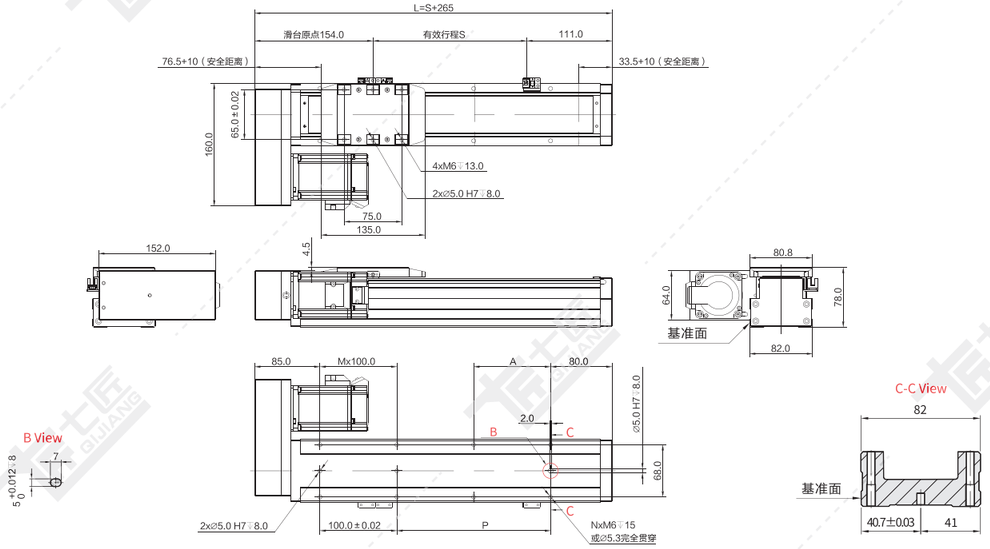

注：以下重量不含电机。 单位：mm

行程S	50*	100	150	200	250	300	350	400	450	500	550	600	650	700	750	800	850	900	950	1000	1050	1100
L	315	365	415	465	515	565	615	665	715	765	815	865	915	965	1015	1065	1115	1165	1215	1265	1315	1365
M	1	1	2	2	3	3	4	4	5	5	6	6	7	7	8	8	9	9	10	10	11	11
N	6	6	8	8	10	10	12	12	14	14	16	16	18	18	20	20	22	22	24	24	26	26
A	50	100	50	100	50	100	50	100	50	100	50	100	50	100	50	100	50	100	50	100	50	100
P	50	100	150	200	250	300	350	400	450	500	550	600	650	700	750	800	850	900	950	1000	1050	1100
重量KG	3.95	4.30	4.64	4.99	5.33	5.68	6.02	6.37	6.71	7.06	7.40	7.75	8.09	8.44	8.78	9.13	9.47	9.82	10.16	10.51	10.85	11.20

*行程50时，因本体正面沉头孔会被滑动座遮住，仅能锁4个螺丝固定，建议客户本体使用底部牙孔固定。

BR 电机右折

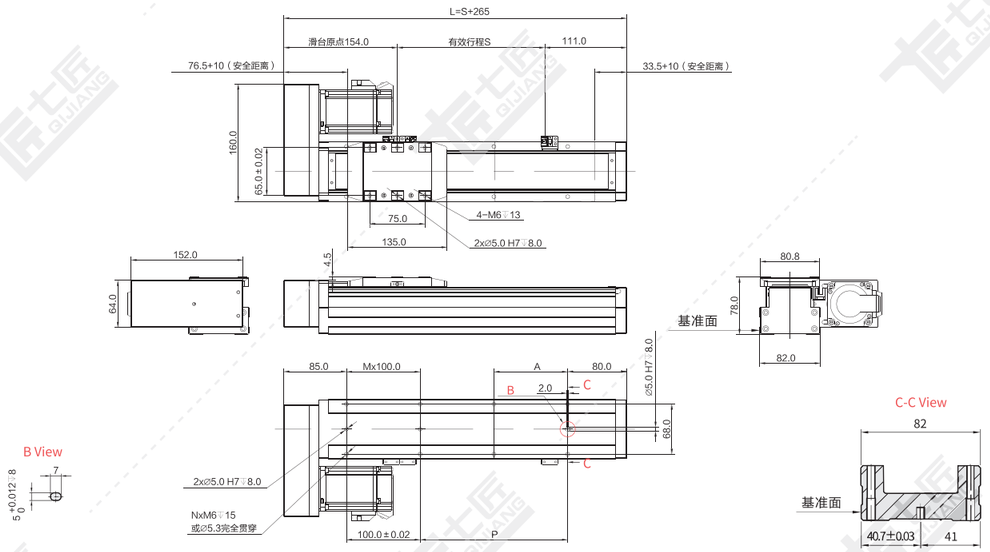

注：以下重量不含电机。 单位：mm

行程S	50*	100	150	200	250	300	350	400	450	500	550	600	650	700	750	800	850	900	950	1000	1050	1100
L	315	365	415	465	515	565	615	665	715	765	815	865	915	965	1015	1065	1115	1165	1215	1265	1315	1365
M	1	1	2	2	3	3	4	4	5	5	6	6	7	7	8	8	9	9	10	10	11	11
N	6	6	8	8	10	10	12	12	14	14	16	16	18	18	20	20	22	22	24	24	26	26
A	50	100	50	100	50	100	50	100	50	100	50	100	50	100	50	100	50	100	50	100	50	100
P	50	100	150	200	250	300	350	400	450	500	550	600	650	700	750	800	850	900	950	1000	1050	1100
重量KG	3.95	4.30	4.64	4.99	5.33	5.68	6.02	6.37	6.71	7.06	7.40	7.75	8.09	8.44	8.78	9.13	9.47	9.82	10.16	10.51	10.85	11.20

*行程50时，因本体正面沉头孔会被滑动座遮住，仅能锁4个螺丝固定，建议客户本体使用底部牙孔固定。

BC 电机直连带电机座

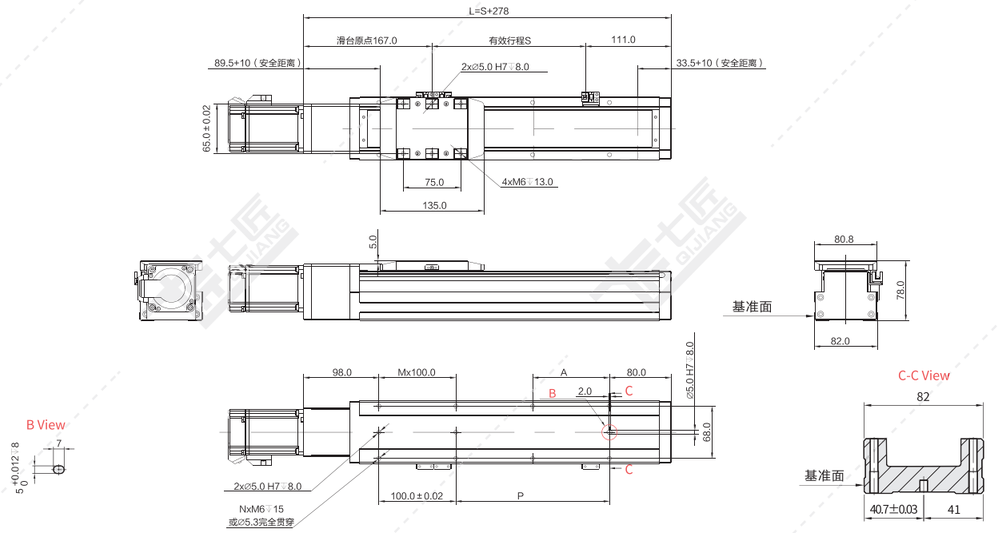

注：以下重量不含电机。 单位：mm

行程S	50*	100	150	200	250	300	350	400	450	500	550	600	650	700	750	800	850	900	950	1000	1050	1100
L	328	378	428	478	528	578	628	678	728	778	828	878	928	978	1028	1078	1128	1178	1228	1278	1328	1378
M	1	1	2	2	3	3	4	4	5	5	6	6	7	7	8	8	9	9	10	10	11	11
N	6	6	8	8	10	10	12	12	14	14	16	16	18	18	20	20	22	22	24	24	26	26
A	50	100	50	100	50	100	50	100	50	100	50	100	50	100	50	100	50	100	50	100	50	100
P	50	100	150	200	250	300	350	400	450	500	550	600	650	700	750	800	850	900	950	1000	1050	1100
重量KG	3.91	4.25	4.60	4.94	5.29	5.63	5.97	6.32	6.66	7.01	7.35	7.69	8.04	8.38	8.73	9.07	9.41	9.76	10.10	10.45	10.79	11.13

*行程50时，因本体正面沉头孔会被滑动座遮住，仅能锁4个螺丝固定，建议客户本体使用底部牙孔固定。

QTH12 螺杆传动 内嵌式

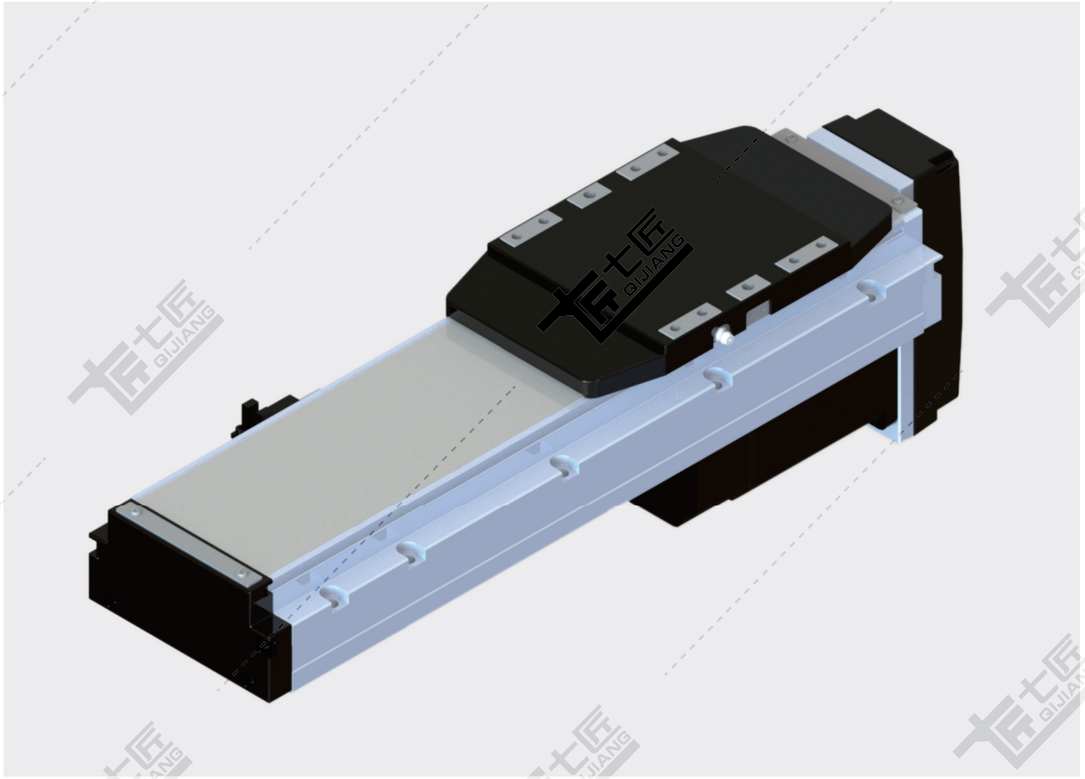

基本规格（QTH12）

电机功率 AC(W)				200/400/750			
重复定位精度 (mm)				±0.01/±0.005			
滚珠丝杆外径 (mm)				16			
滚珠丝杆导程 (mm)				5	10	20	32
★最快速度 (mm/sec) 电机转速3000(rpm)				250	500	1000	1600
★ 标准行程				50~1100mm/50间隔			
最大载重（kg）	加减速度	水平使用	0.3G	95/110/110	70/88/110	20/40/60	10/30/50
		垂直使用	0.3G	27/33/33	18/22/33	6/10/16	-/8/10
★额定推力（N）				683/1388/2100	341/694/1050	174/347/528	108/216/380
原点感应器	外挂 EE-SX674(NPN) EE-SX674P(PNP)						

★行程超过750时，会产生螺杆偏摆震动，此时请将速度调降，详细请参考速度与行程表。
★额定推力为电机额定扭矩时的推力；可搬送质量和最高速度根据使用条件而不同；
电机最大转速为3000rpm。

感应器接线图

EE-SX674

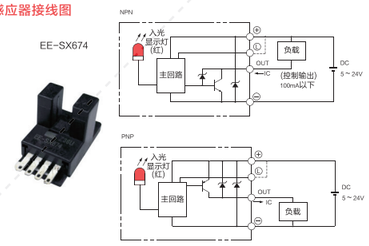

容许负载力矩表

单位：mm

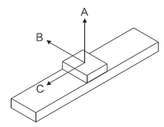

水平安装		A	B	C
导程 5	60kg	2850	340	250
	80kg	2100	250	180
	110kg	1500	170	120
导程 10	30kg	2850	600	490
	50kg	1700	350	280
	88kg	950	190	140
导程 20	10kg	3400	1400	1250
	22kg	1650	620	550
	40kg	900	330	290
导程 32	15kg	1100	550	570
	25kg	620	320	330
	30kg	520	260	270

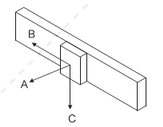

墙面安装		A	B	C
导程 5	55kg	280	280	3300
	75kg	200	195	2400
	110kg	130	125	1550
导程 10	35kg	400	410	2500
	55kg	245	250	1550
	88kg	150	150	950
导程 20	12kg	900	1070	3000
	20kg	550	630	1800
	40kg	260	300	900
导程 32	15kg	440	570	1050
	30kg	210	270	520
	-	-	-	-

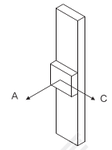

垂直安装		A	C
导程 5	15kg	1200	1200
	22kg	820	820
	33kg	550	550
导程 10	10kg	1600	1600
	14kg	1150	1150
	22kg	730	730
导程 20	7kg	935	935
	10kg	1250	1250
	-	-	-
导程 32	5kg	1600	1600
	8kg	1000	1000
	-	-	-

单位：N.m

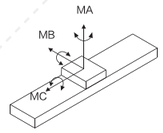

MA	1168
MB	606
MC	606

※力距表所表示的数据，代表重心。
※符合型录规范的正常使用下，
保证寿命为10000公里。
※倒吊使用无法套用标准规范，
如有需求请洽询我司业务。

BM 电机下折

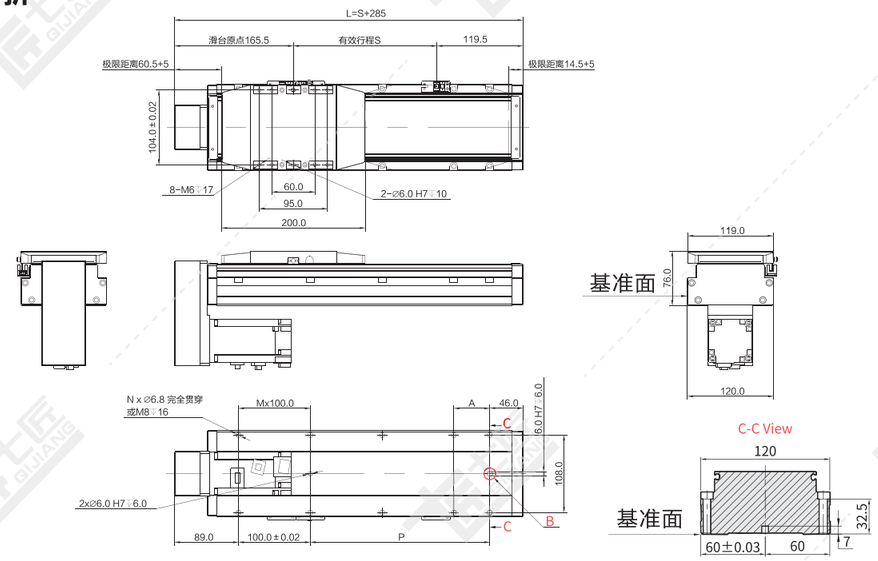

注：以下重量不含电机。

单位：mm

行程S	50*	100	150	200	250	300	350	400	450	500	550	600	650	700	750	800	850	900	950	1000	1050	1100	1150	1200	1250
L	335	385	435	485	535	585	635	685	735	785	835	885	935	985	1035	1085	1135	1185	1235	1285	1335	1385	1435	1485	1535
M	0	1	1	2	2	3	3	40	4	5	5	6	6	7	7	8	8	9	9	10	10	10	11	12	12
N	4	6	6	8	8	10	10	12	12	14	14	16	16	18	18	20	20	22	22	24	24	26	26	28	28
A	100	50	100	50	100	50	100	50	100	50	100	50	100	50	100	50	100	50	100	50	100	50	100	50	100
P	100	150	200	250	300	350	400	450	500	550	600	650	700	750	800	850	900	950	1000	1050	1100	1100	1200	1250	1300
重量KG	5.21	5.56	5.91	6.26	6.61	6.96	7.31	7.66	8.01	8.36	8.71	9.06	9.41	9.76	10.11	10.46	10.81	11.16	11.51	11.86	12.21	12.21	12.91	13.26	13.61

*电机下折时，若选用带刹车电机或是超出电机总长度限制时，无法使用标准安装孔；如有需求请先与技术人员联系。
*行程50时，因本体正面沉头孔会被滑动座遮住，仅能锁4个螺丝固定，建议客户本体使用底部牙孔固定。

BL 电机左折

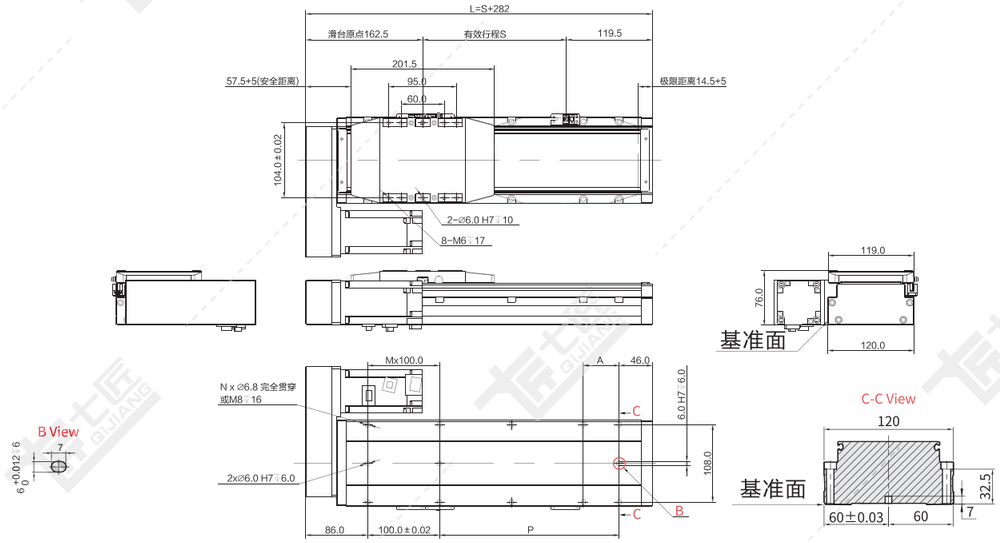

注：以下重量不含电机。 单位：mm

行程S	50*	100	150	200	250	300	350	400	450	500	550	600	650	700	750	800	850	900	950	1000	1050	1100	1150	1200	1250
L	332	382	432	482	532	582	632	682	732	782	832	882	932	982	1032	1082	1132	1182	1232	1282	1332	1382	1432	1482	1532
M	1	2	2	3	3	4	4	5	5	6	6	7	7	8	8	9	9	10	10	11	11	12	12	13	13
N	6	8	8	10	10	12	12	14	14	16	16	18	18	20	20	22	22	24	24	26	26	28	28	30	30
A	100	50	100	50	100	50	100	50	100	50	100	50	100	50	100	50	100	50	100	50	100	50	100	50	100
P	100	150	200	250	300	350	400	450	500	550	600	650	700	750	800	850	900	950	1000	1050	1100	1150	1200	1250	1300
重量KG	5.25	5.6	5.95	6.3	6.65	7	7.35	7.7	8.05	8.4	8.75	9.1	9.45	9.8	10.15	10.15	10.85	11.2	11.55	11.9	12.25	12.6	12.55	12.91	13.61

*行程50时，因本体正面沉头孔会被滑动座遮住，仅能锁4个螺丝固定，建议客户本体使用底部牙孔固定。

BR 电机右折

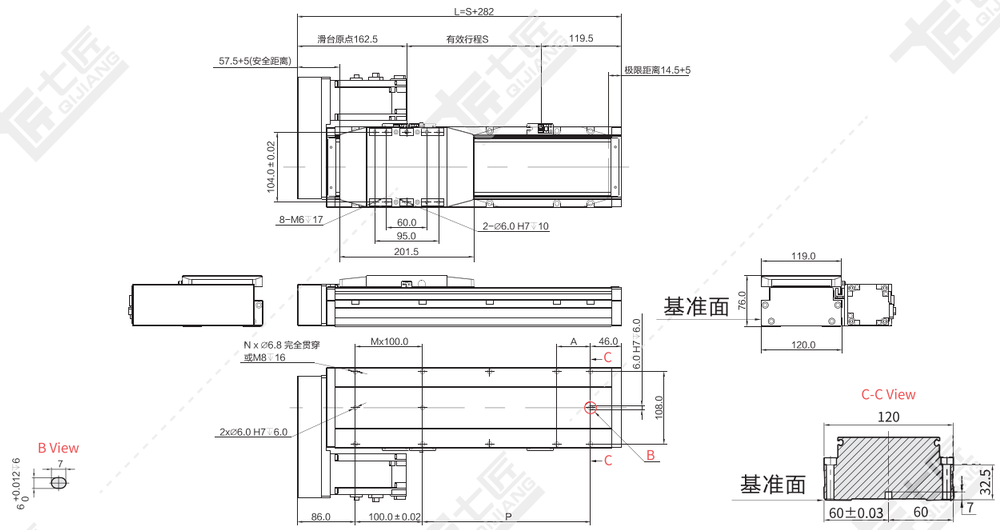

注：以下重量不含电机。 单位：mm

行程S	50*	100	150	200	250	300	350	400	450	500	550	600	650	700	750	800	850	900	950	1000	1050	1100	1150	1200	1250
L	332	382	432	482	532	582	632	682	732	782	832	882	932	982	1032	1082	1132	1182	1232	1282	1332	1382	1432	1482	1532
M	1	2	2	3	3	4	4	5	5	6	6	7	7	8	8	9	9	10	10	11	11	12	12	13	13
N	6	8	8	10	10	12	12	14	14	16	16	18	18	20	20	22	22	24	24	26	26	28	28	30	30
A	100	50	100	50	100	50	100	50	100	50	100	50	100	50	100	50	100	50	100	50	100	50	100	50	100
P	100	150	200	250	300	350	400	450	500	550	600	650	700	750	800	850	900	950	1000	1050	1100	1150	1200	1250	1300
重量KG	5.25	5.6	5.95	6.3	6.65	7	7.35	7.7	8.05	8.4	8.75	9.1	9.45	9.8	10.15	10.15	10.85	11.2	11.55	11.9	12.25	12.6	12.55	12.91	13.61

*行程50时，因本体正面沉头孔会被滑动座遮住，仅能锁4个螺丝固定，建议客户本体使用底部牙孔固定。

BC 电机直连带电机座

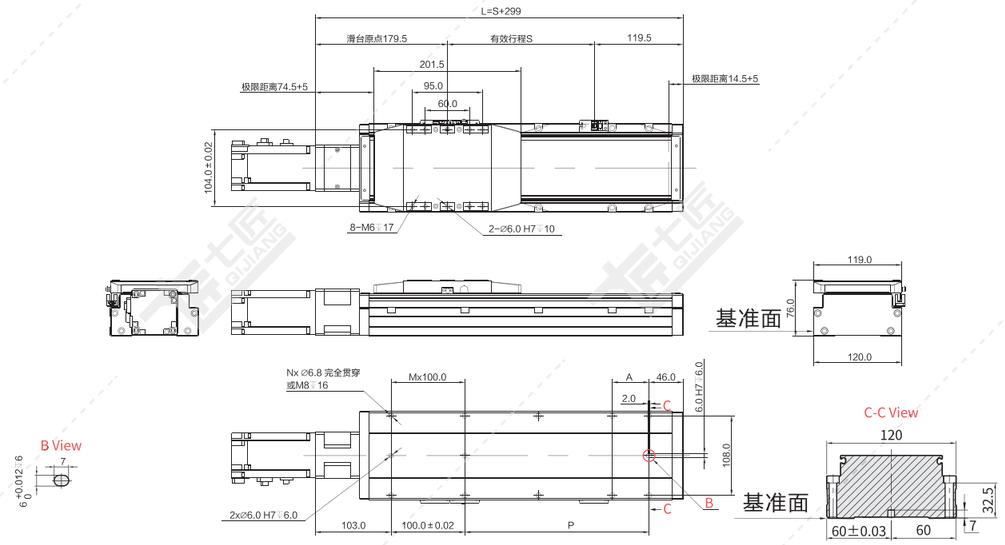

注：以下重量不含电机。 单位：mm

行程S	50*	100	150	200	250	300	350	400	450	500	550	600	650	700	750	800	850	900	950	1000	1050	1100	1150	1200	1250
L	349	399	449	499	549	599	649	699	749	799	849	899	949	999	1049	1099	1149	1199	1249	1299	1349	1399	1449	1499	1549
M	1	2	2	3	3	4	4	5	5	6	6	7	7	8	8	9	9	10	10	11	11	12	12	13	13
N	6	8	8	10	10	12	12	14	14	16	16	18	18	20	20	22	22	24	24	26	26	28	28	30	30
A	100	50	100	50	100	50	100	50	100	50	100	50	100	50	100	50	100	50	100	50	100	50	100	50	100
P	100	150	200	250	300	350	400	450	500	550	600	650	700	750	800	850	900	950	1000	1050	1100	1150	1200	1250	1300
重量KG	5.05	5.4	5.75	6.1	6.45	6.8	7.15	7.5	7.85	8.2	8.55	8.9	9.25	9.6	9.95	10.3	10.65	11	11.35	11.7	12.05	12.4	12.75	13.1	13.45

*行程50时，因本体正面沉头孔会被滑动座遮住，仅能锁4个螺丝固定，建议客户本体使用底部牙孔固定。

QS-CM系列
一般环境使用丝杆直线模组

QS-CM系列特点 …… A2-002
QS-CM参数表 …… A2-004
QS-CM快速选型表 …… A2-008
QS45-CM产品系列 …… A2-009
QS62-CM产品系列 …… A2-013
QS65-CM产品系列 …… A2-018
QS85-CM产品系列 …… A2-022
QS100-CM产品系列 …… A2-027
QS100L-CM产品系列 …… A2-032
QS135S-CM产品系列 …… A2-037
QS135-CM产品系列 …… A2-042
QS150-CM产品系列 …… A2-047
QS170-CM产品系列 …… A2-052
QS220-CM产品系列 …… A2-057

QS-CM系列

多种滑动座组合样式

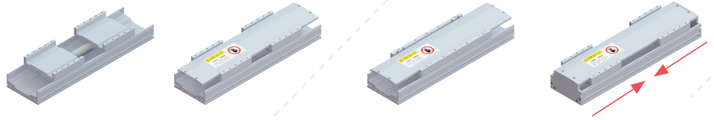

双滑动座(同动型)　双滑动座(单动型)　滑动座加长　滑动座反向同动

高刚性本体：

采用一体成型铝型材开模结构，
并经元素分析，得到最好的刚性与重量之比结构设计
耐弯曲防尘板：特殊抗挠曲设计，长行程使用时，
不容易变形，降噪设计，降低噪音。

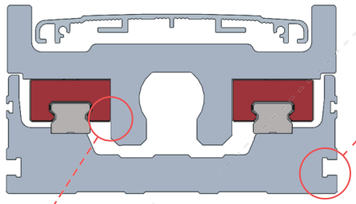

独有多功能安装槽设计：

可安装坦克链托板、固定模组本体或装其他配件。

滑动座与滑块定位设计：

当力臂过长时，悬臂甩动时不容易变位。

一般环境使用丝杆直线模组

非标订制：

1、非标订制左右旋模组
2、非标订制双丝杆多动子模组
3、按客户要求进行定制

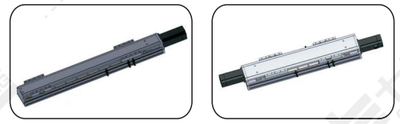

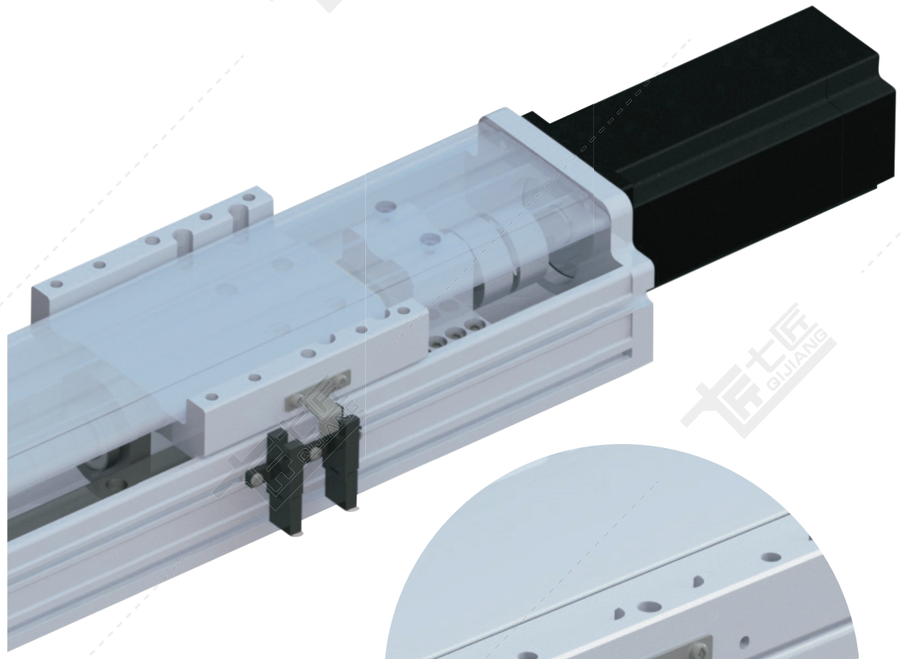

专业注油设计：

在滑动座两侧增加注油嘴或者预留注油口，可实现集中供油
可同时对螺母及多组滑块进行注油保养，让您在维修保养
上更方便、省时。注油嘴可根据客户使用方向自由更换安装方向。

QS-CM系列 参数一览表

QS45-CM

QS62-CM

QS65-CM

QS85-CM

QS100-CM

QS100L-CM

QS135S-CM

QS135-CM

QS150-CM

QS170-CM

QS220-CM

使用环境	传动方式	规格	马达容量(W)	本体宽度(mm)	位置重复精度(mm)	丝杆规格（C7级）<注1> 外径(mm)	丝杆规格（C7级）<注1> 导程(mm)	最大可搬重量（KG） 水平使用	最大可搬重量（KG） 垂直使用	最高速度(mm/s)<注2>	标准行程及最高使用速度<注3> 行程50	100	150	200	250	300	350	400	450	500	550	600	650	700	750	800	850	900	950	1000	1050	1100	1150	1200	1250	1300	1350	1400	1450	1500	页数
一般环境	滚珠丝杆	QS45-CM	50W	45	±0.01	12	5	5	1.5	250								250				225	200	175	150																	P.A2-009
							10	2.5	1	500								500				450	400	350	300																	
			100W		±0.01		5	10	3	250								250				225	200	175	150																	
							10	5	1.5	500								500				450	400	350	300																	
		QS62-CM	200W	62	±0.01	16	5	20	12	250									250							225	200	175	150	125	100										P.A2-013
							10	20	10	500									500							450	400	350	300	250	200									
							16	20	8	800									800							720	640	560	480	400	320									
							20	20	2	1000									1000							900	800	700	600	500	400									
							32	12	–	1600									1600							1440	1280	1120	960	800	640									
			400W	62	±0.01	16	5	20	12	250									250							225	200	175	150	125	100									
							10	20	12	500									500							450	400	350	300	250	200									
							16	20	12	800									800							720	640	560	480	400	320									
							20	20	4	1000									1000							900	800	700	600	500	400									
							32	18	–	1600									1600							1440	1280	1120	960	800	640									
		QS65-CM	50W	65	±0.01	16	5	15	5	250									250							225														P.A2-018
							10	7.5	2.5	500									500							450														
							16	6	2	800									800							720														
							20	4	1	1000									1000							900														
							32	3	–	1600									1600							1440														
			100W	65	±0.01	16	5	30	10	250									250							225														
							10	15	5	500									500							450														
							16	12	4	800									800							720														
							20	8	3	1000									1000							900														
							32	6	1	1600									1600							1440														
		QS85-CM	200W	84	±0.01	16	5	50	12	250									250							225	200	175	150	125	100										P.A2-022
							10	50	10	500									500							450	400	350	300	**250**	200									
							16	30	8	800									800							720	640	560	480	**400**	320									
							20	25	5	1000									1000							900	800	700	600	**500**	400									
							32	14	–	1600									1600							1440	1280	1120	960	**800**	640									
			400W	84	±0.01	16	5	50	15	250									250							225	200	175	150	125	100									
							10	50	12	500									500							450	400	350	300	250	200									
							16	50	12	800									800							720	640	560	480	400	320									
							20	50	8	1000									1000							900	800	700	600	500	400									
							32	20	–	1600									1600							1440	1280	1120	960	800	640									
		QS100-CM	200W	104	±0.01	16	5	65	15	250									250							225	200	175	150	125	100										P.A2-027
							10	45	10	500									500							450	400	350	300	250	200									
							16	30	6	800									800							720	640	560	480	400	320									
							20	20	5	1000									1000							900	800	700	600	500	400									
							32	12	–	1600									1600							1440	1280	1120	960	800	640									
			400W	104	±0.01	16	5	65	25	250									250							225	200	175	150	125	100									
							10	65	15	500									500							450	400	350	300	250	200									
							16	50	10	800									800							720	640	560	480	400	320									
							20	35	8	1000									1000							900	800	700	600	500	400									
							32	20	–	1600									1600							1440	1280	1120	960	800	640									
		QS100L-CM	200W	104	±0.01	16	5	70	15	250									250							225	200	175	150	125	100										P.A2-032
							10	47	10	500									500							450	400	350	300	250	200									
							16	30	6	800									800							720	640	560	480	400	320									
							20	24	5	1000									1000							900	800	700	600	500	400									
							32	15	–	1600									1600							1440	1280	1120	960	800	640									
			400W	104	±0.01	16	5	80	25	250									250							225	200	175	150	125	100									
							10	70	15	500									500							450	400	350	300	250	200									
							16	50	10	800									800							720	640	560	480	400	320									
							20	35	8	1000									1000							900	800	700	600	500	400									
							32	22	–	1600									1600							1440	1280	1120	960	800	640									
		QS135S-CM	200W	135	±0.01	16/20 (S>750)	5	70	17	250										250							225												P.A2-037
							10	47	12	500										500							450											
							16	30	6	800										800						720	640	560	480	400	320								
							20	24	4	1000										1000							900											
							32	13	–	1600										1600						1440	1280	1120	960	800	640								
							40	10	–	2000										2000							1800				1600					1400			1200
			400W	135	±0.01	16/20 (S>750)	5	70	17	250										250							225				200					175			150	
							10	70	12	500										500							450				400					350			300	
							16	48	8	800										800						720	640	560	480	400	320								
							20	45	6	1000										1000							900				800					700			600	
							32	25	–	1600										1600						1440	1280	1120	960	800	640								
							40	15	–	2000										2000							1800				1600					1400			1200

注1：丝杆直径选用以表格资料为准，其中C7级精度为±0.01，C5级精度为±0.005mm，如有其他需求，请咨询本公司技术人员。
注2：最高速度（mm/s）是以伺服马达最高转速3000rpm计算。

注3：标准行程内的黑色数字，代表该行程内可使用的最高安全速度。若超过此速度，滑台可能会有严重共振产生。

QS-CM系列 参数一览表

QS45-CM

QS62-CM

QS65-CM

QS85-CM

QS100-CM

QS100L-CM

QS135S-CM

QS135-CM

QS150-CM

QS170-CM

QS220-CM

| 使用环境 | 传动方式 | 规格 | 马达容量(W) | 本体宽度(mm) | 位置重复精度(mm) | 丝杆规格（C7级）<注1> | | 最大可搬重量（KG） | | 最高速度(mm/s)<注2> | 标准行程及最高使用速度<注3> | | |

QS-CM系列一般环境丝杆直线模组

QS-CM系列快速选型表

Q	S	100	C/S/L	2	-	L10	S200	-	PS	400	B	-	C2U	-	N	CM	-	P7	-	O	BL

品牌（七匠）：Q

结构：S：丝杆

宽度代号：
- 45: 本体宽度45mm
- 62: 本体宽度62mm
- 65: 本体宽度65mm
- 85: 本体宽度84mm
- 100: 本体宽度104mm
- 135: 本体宽度135mm
- 150: 本体宽度150mm
- 170: 本体宽度170mm
- 220: 本体宽度220mm

滑动座类型：
- C：标准滑动座；滑动座数量为1时省略
- S：短滑动座
- L：加长滑动座

滑动座数量：2（滑动座数量为1时省略）

导程：5mm、10mm、16mm、20mm、25mm、32mm、40mm、50mm

行程：S200

电机型号：PS

电机功率：400

刹车：
- B：带刹车
- 无：无刹车

★感应器位置数量及模组安装方式：C2U

电机厂商及功率：
- IV(汇川伺服)
- MT(三菱伺服)
- PS(松下伺服)
- DT(台达伺服)
- YS(安川伺服)
- CU(客户自配)
- 50（50W）
- 400（400W）
- 42（42系列步进电机）
- 57（57系列步进电机）

丝杆电机安装方式：N
- M：电机内装
- N：直连不带电机座
- T：直连带电机座
- L：电机左折
- R：电机右折
- D：电机下折

应用环境：CM：半封闭

精度等级：P7
- P7：一般精度（±0.01mm）
- P5：高精度（±0.005mm）

***外部注油**：O（QS45、QS65无外部注油）

颜色：BL
- 无：银色
- BL：黑色

电机安装方式

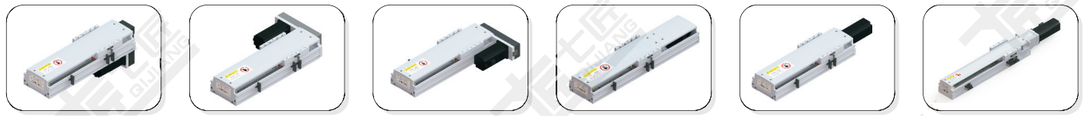

D-电机下折　L-电机左折　R-电机右折　M-电机内装　N-直连不带电机座　T-直连带电机座

注：感应器位置及数量

C	C	1	P	U

原点开关位置		极限开关位置		极限开关数量		感应器类型		模组安装方式	
内置式				1	1个	无	NPN	U	正面沉头孔安装
A	电机侧	A	电机侧	※2	2个	P	PNP	D	反面螺牙安装
B	反电机侧	B	反电机侧						
外置式									
C	电机侧	C	电机侧						
D	反电机侧	D	反电机侧						
N	无感应器	无	无极限开关						

※数量为 2 时，表示极限开关两侧安装，极限开关位置为无；
无数量时，表示无极限开关，极限开关位置为无。

QS45-CM　螺杆传动　银色/黑色

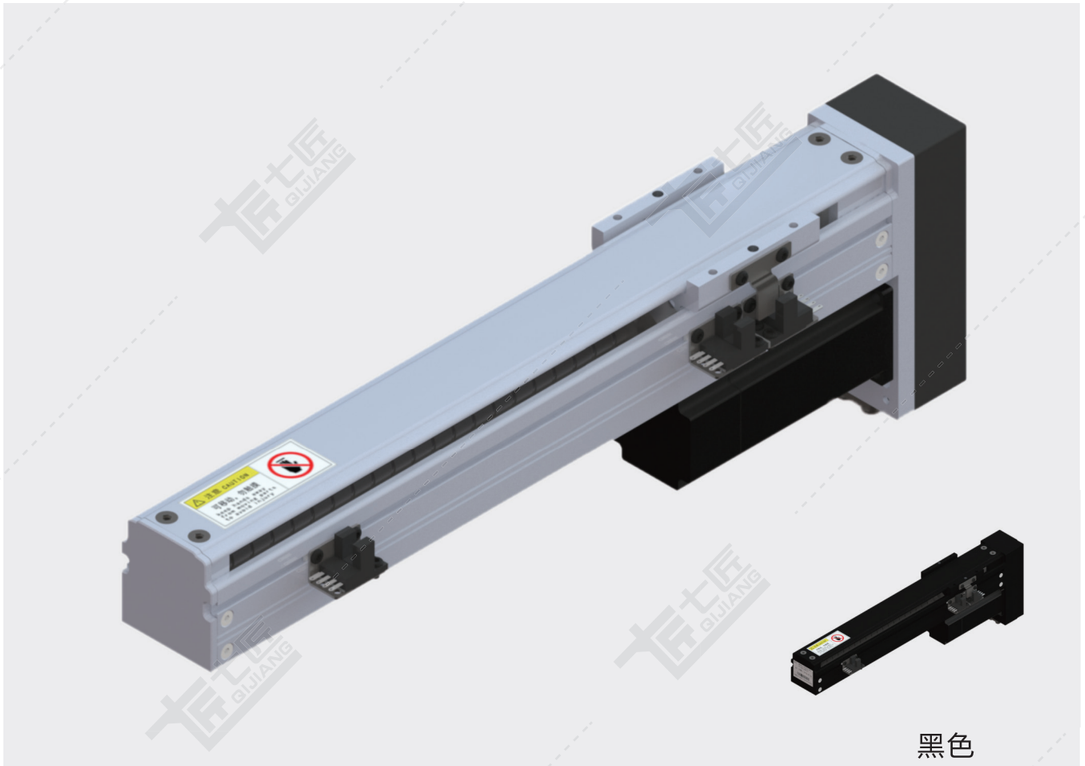

黑色

基本规格（QS45-CM）

电机功率 AC(W)				50/100		
重复定位精度（mm）				±0.01/±0.005		
滚珠丝杆外径 (mm)				12		
滚珠丝杆导程（mm）				5	10	20
最快速度（mm/sec） 电机转速 3000（rpm）				250	500	1000
最大载重（kg）	加减速度	水平使用	0.3G	5/10	2.5/5	1.5/2.5
		垂直使用	0.3G	1.5/3	1/1.5	–
★额定推力（N）				181/322	80/161	40/89
直线导轨（mm）				24 x 8.5-1		
原点感应器	外挂 EE-SX674(NPN) EE-SX674P(PNP)					

★额定推力为电机额定扭矩时的推力；可搬送质量和最高速度根据使用条件而不同；电机最大转速为3000rpm。

感应器接线图

EE-SX674

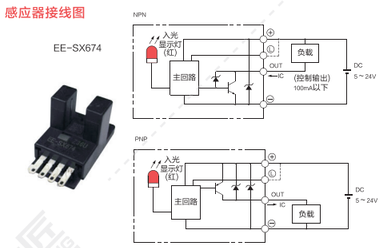

电机外形尺寸

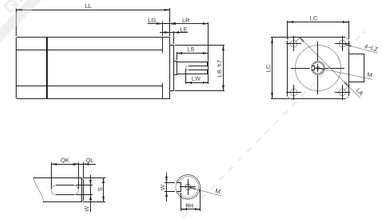

电机搭配一览表（50W电机请查阅相关手册）

电机外形尺寸																		
功率W	品牌	型号			LL	LL刹车	LA	LE	LZ	LC	LG	LW	RH	W	LR	S	LB	M
100W	松下 Panasonic	MSMD012G1□	V:有刹车	U:无刹车	92	122	45	3	3.4	38	6	14	6.2	3h9	25	8h6	30h7	M3x6L
	台达 Delta	EAMA-C20401□S	S:有刹车	R:无刹车	100.6	136	46	2.5	4.5	40	5	16	6.2	3h9	25	8h6	30h7	M3x8L
	三菱 Mitsubishi	HC-KFS13□K	B:有刹车	无	96.5	124.5	46	2.5	4.5	42	5	–	–	–	25	8h6	30h7	–
	汇川 Inovance	ISMH1-10B30CB	2:有刹车	无	106.5	139.6	46	2.5	4.5	40	5	15.5	6.2	3h8	25	8h6	30h7	M3x6
	安川 YASKAWA	SGM7A-01A□A6□	C:有刹车	1:无刹车	93.5	134	46	2.5	4.3	40	5	–	–	–	25	8h6	30h7	–

容许负载力矩表

单位：mm

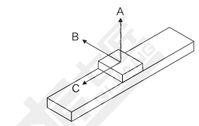

水平安装		A	B	C
导程 5	4kg	515	135	58
	7kg	340	62	26
导程 10	3kg	433	180	87
	5kg	223	75	33

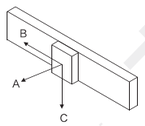

墙面安装		A	B	C
导程 5	4kg	107	24	380
	7kg	31	0	195
导程 10	3kg	149	54	376
	5kg	50	1	148

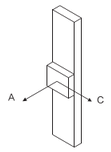

垂直安装		A	C
导程 5	3kg	56	57
导程 10	1.5kg	125	125

单位：N.m

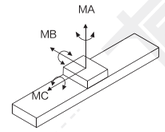

MA	16
MB	20
MC	19

※力距表所表示的数据，代表重心。
※符合型录规范的正常使用下，保证寿命为10000公里。
※倒吊使用无法套用标准规范，如有需求请洽询我司业务。

D 电机下折

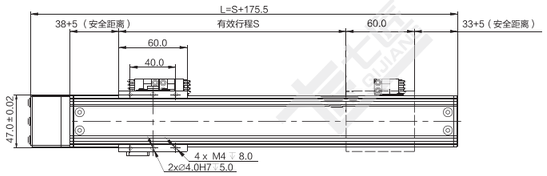

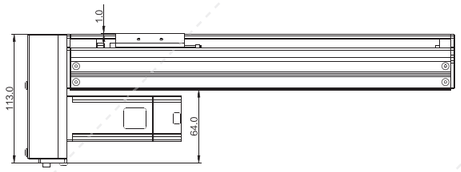

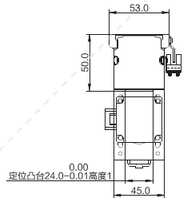

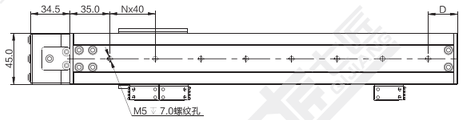

单位：mm

行程 S	50	100	150	200	250	300	350	400	450	500	550	600	650	700	750	800
L	225.5	275.5	325.5	375.5	425.5	475.5	525.5	575.5	625.5	675.5	775.5	825.5	875.5	925.5	975.5	
N	3	5	6	7	8	10	11	12	13	15	16	17	18	20	21	22
D	36	6	16	26	36	6	16	26	36	6	16	26	36	6	16	26
重量 KG	1.7	1.9	2.0	2.2	2.3	2.5	2.6	2.8	2.9	3.1	3.2	3.4	3.5	3.7	3.8	4.0

注：以下重量不含电机。

*如有特殊行程请先与技术人员联系。

L 电机左折

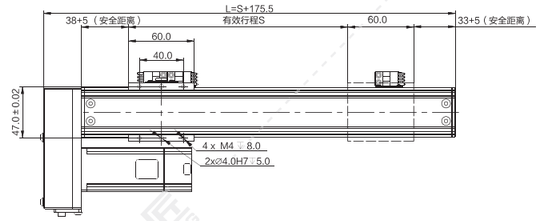

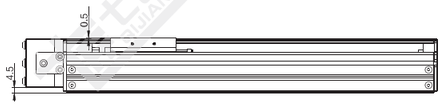

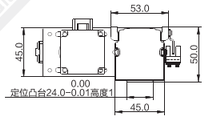

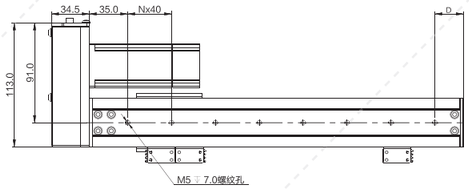

单位：mm

行程 S	50	100	150	200	250	300	350	400	450	500	550	600	650	700	750	800
L	225.5	275.5	325.5	375.5	425.5	475.5	525.5	575.5	625.5	675.5	725.5	775.5	825.5	875.5	925.5	975.5
N	3	5	6	7	8	10	11	12	13	15	16	17	18	20	21	22
D	36	6	16	26	36	6	16	26	36	6	16	26	36	6	16	26
重量 KG	1.7	1.9	2.0	2.2	2.3	2.5	2.6	2.8	2.9	3.1	3.2	3.4	3.5	3.7	3.8	4.0

注：以下重量不含电机。

*如有特殊行程请先与技术人员联系。

R 电机右折

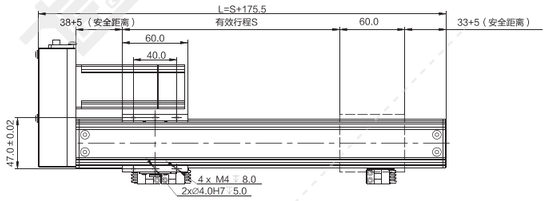

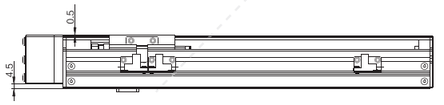

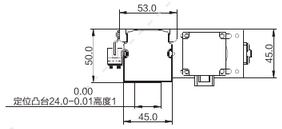

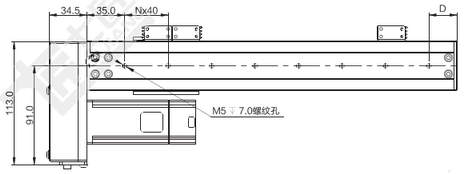

单位：mm

行程 S	50	100	150	200	250	300	350	400	450	500	550	600	650	700	750	800
L	225.5	275.5	325.5	375.5	425.5	475.5	525.5	575.5	625.5	675.5	725.5	775.5	825.5	875.5	925.5	975.5
N	3	5	6	7	8	10	11	12	13	15	16	17	18	20	21	22
D	36	6	16	26	36	6	16	26	36	6	16	26	36	6	16	26
重量 KG	1.7	1.9	2.0	2.2	2.3	2.5	2.6	2.8	2.9	3.1	3.2	3.4	3.5	3.7	3.8	4.0

注：以下重量不含电机。

*如有特殊行程请先与技术人员联系。

T 直连带电机座

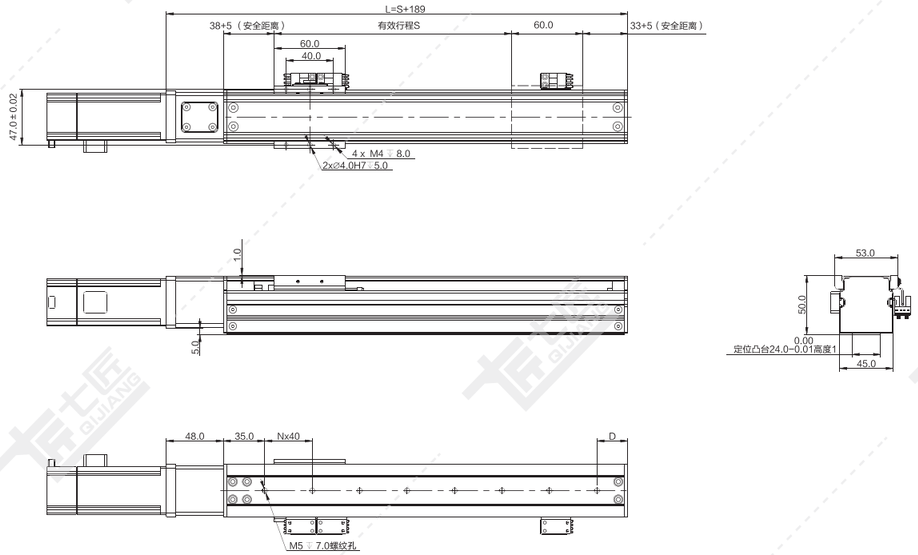

注：以下重量不含电机。 单位：mm

行程 S	50	100	150	200	250	300	350	400	450	500	550	600	650	700	750	800
L	239	289	339	389	439	489	539	589	639	689	739	789	839	889	939	989
N	3	5	6	7	8	40	11	12	13	45	16	17	18	20	21	22
D	36	6	16	26	36	6	16	26	36	6	16	26	36	6	16	26
重量 KG	1.6	1.8	1.9	2.1	2.2	2.4	2.5	2.7	2.8	3.0	3.1	3.3	3.4	3.6	3.7	3.9

*如有特殊行程请先与技术人员联系。

QS62-CM 螺杆传动 银色/黑色

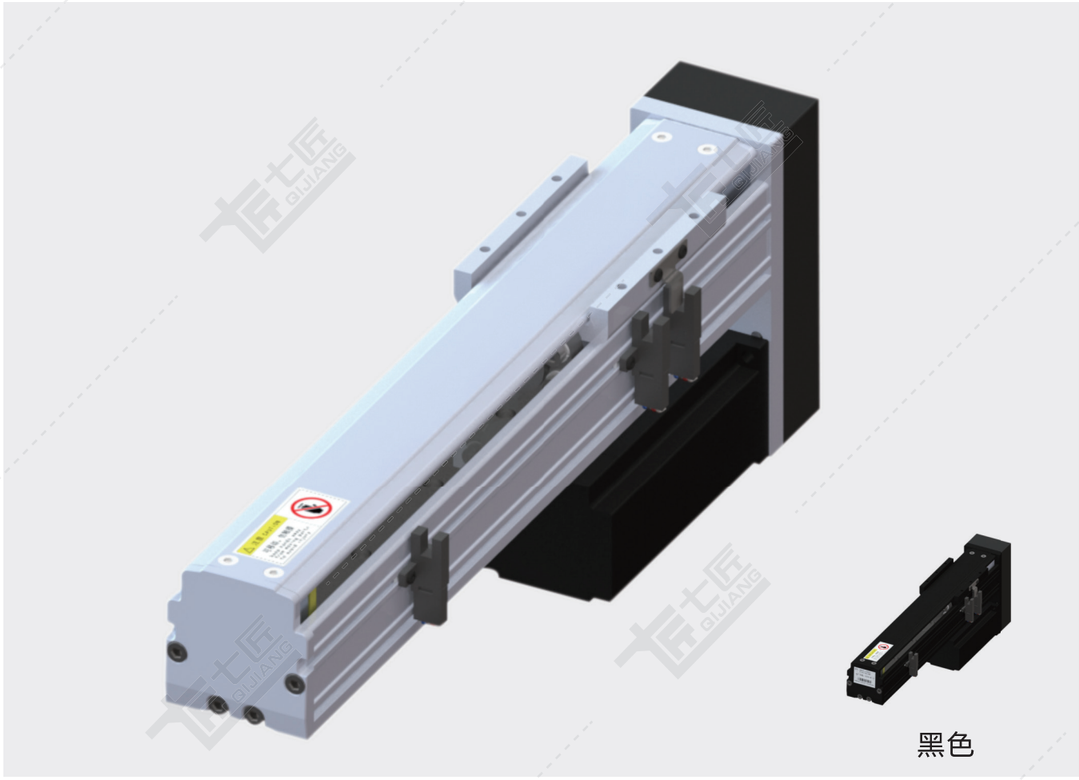

基本规格（QS62-CM）

电机功率 AC(W)				100/200/400				
重复定位精度（mm）				±0.01/±0.005				
滚珠丝杆外径 (mm)				16				
滚珠丝杆导程（mm）				5	10	16	20	32
最快速度（mm/sec） 电机转速 3000（rpm）				250	500	800	1000	1600
最大载重（kg）	加减速度	水平使用	0.3G	20/20/20	18/20/20	15/20/20	12/20/20	8/12/18
		垂直使用	0.3G	10/12/12	5/10/12	4/8/12	1/2/4	-
★额定推力（N）				341/682/1364	170/360/720	106/212/424	85/170/340	53/106/212
直线导轨（mm）				15 x 12.5-1				
原点感应器	外挂 EE-SX672(NPN) EE-SX672P(PNP)							
	内置 E2S-W13							

★额定推力为电机额定扭矩时的推力；可搬送质量和最高速度根据使用条件而不同；
电机最大转速为3000rpm。

感应器接线图

EE-SX672

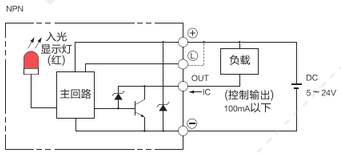

E2S-W13

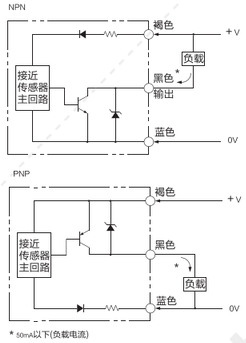

* 50mA以下(负载电流)

电机外形尺寸

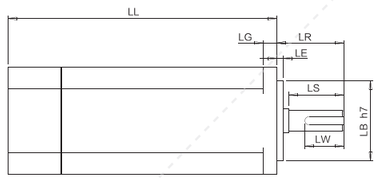

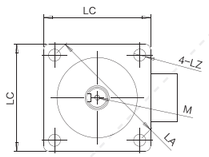

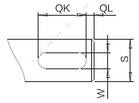

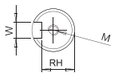

电机搭配一览表

电机外形尺寸																		
功率W	品牌	型号			LL	LL刹车	LA	LE	LZ	LC	LG	LW	RH	W	LR	S	LB	M
100W	松下 Panasonic	MSMD012G1□	V:有刹车	U:无刹车	92	122	45	3	3.4	38	6	14	6.2	3h9	25	8h6	30h7	M3x6L
	台达 Delta	EAMA-C20401□S	S:有刹车	R:无刹车	100.6	136	46	2.5	4.5	40	5	16	6.2	3h9	25	8h6	30h7	M3x8L
	三菱 Mitsubishi	HC-KFS13□K	B:有刹车	无	96.5	124.5	46	2.5	4.5	42	5	–	–	–	25	8h6	30h7	–
	汇川 Inovance	ISMH1-10B30CB	2:有刹车	无	106.5	139.6	46	2.5	4.5	40	5	15.5	6.2	3h8	25	8h6	30h7	M3x6
	安川 YASKAWA	SGM7A-01A□A6□	C:有刹车	1:无刹车	93.5	134	46	2.5	4.3	40	5	–	–	–	25	8h6	30h7	–
200W	松下 Panasonic	MSMD22G1□□	V:有刹车	U:无刹车	79	115.5	70	3	4.5	60	6.5	20	8.5	4h9	30	11h6	50h7	M4x8L
	台达 Delta	EAMA-C20602□S	S:有刹车	R:无刹车	105.5	141.6	70	3	5.5	60	7.5	20	11	5	30	14h6	50h7	M4x15L
	三菱 Mitsubishi	HC-KFS23□K	B:有刹车	无	99.5	131.5	70	3	5.8	60	7	–	–	–	30	14h6	50h7	–
	汇川 Inovance	ISMH1-20B30CB	2:有刹车	无	98	138	70	3	5.5	60	7.6	16.5	11.5	5h9	30	14h6	50h7	M5x8
	安川 YASKAWA	SGM7A-02A□A6□	C:有刹车	1:无刹车	99.5	140	70	3	5.5	60	6	–	–	–	30	14h6	50h7	–
400W	松下 Panasonic	MSMD042G1□S	V:有刹车	U:无刹车	98.5	135	70	3	4.5	60	6.5	25	11	5h9	30	14h6	50h7	M5x10L
	台达 Delta	EAMA-C20604□S	S:有刹车	R:无刹车	130.7	166.8	70	3	5.5	60	7.5	20	11	5h9	30	14h6	50h7	M4x15L
	三菱 Mitsubishi	HC-KFS43□K	B:有刹车	无	124.5	156.5	70	3	5.8	60	7	–	–	–	30	14h6	50h7	–
	汇川 Inovance	ISMH1-40B30CB	2:有刹车	无	118	–	70	3	5.5	60	7.6	16.5	11.5	5h9	30	14h6	50h7	M5x8
	安川 YASKAWA	SGM7A-04A□A6□	C:有刹车	1:无刹车	115.5	156	70	3	5.5	60	6	–	–	–	30	14h6	50h7	–

容许负载力矩表

单位：mm

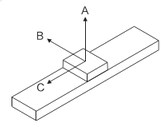

水平安装		A	B	C
导程 5	20kg	267	109	65
	40kg	–	–	–
导程 10	10kg	287	98	35
	15kg	180	30	25
	20kg	75	–	–
导程 16	10kg	287	335	98
	15kg	180	60	32
	20kg	75	35	12
导程 20	3kg	624	335	125
	7kg	283	131	51
	10kg	75	35	12
导程 32	2kg	920	350	130
	4kg	725	220	50
	8kg	465	110	25

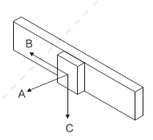

墙面安装		A	B	C
导程 5	5kg	105	45	1350
	10kg	22	0	538
导程 10	10kg	100	50	545
	15kg	20	0	210
	20kg	0	0	0
导程 16	10kg	116	58	605
	15kg	24	0	210
	20kg	0	0	0
导程 20	3kg	250	205	900
	7kg	97	49	436
	10kg	23	0	153
导程 32	2kg	300	200	1000
	4kg	110	60	800
	8kg	50	0	200

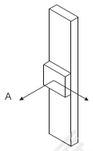

垂直安装		A	C
导程 5	5kg	100	145
	10kg	50	90
	12kg	23	63
导程 10	4kg	355	375
	6kg	140	180
	8kg	100	140
导程 16	1kg	620	620
	2kg	680	680
	5kg	310	360

单位：N.m

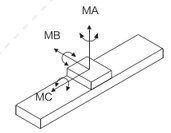

MA	50
MB	60
MC	55

※力距表所表示的数据，代表重心。
※符合型录规范的正常使用下，
保证寿命为10000公里。
※倒吊使用无法套用标准规范，
如有需求请洽询我司业务。

D 电机下折

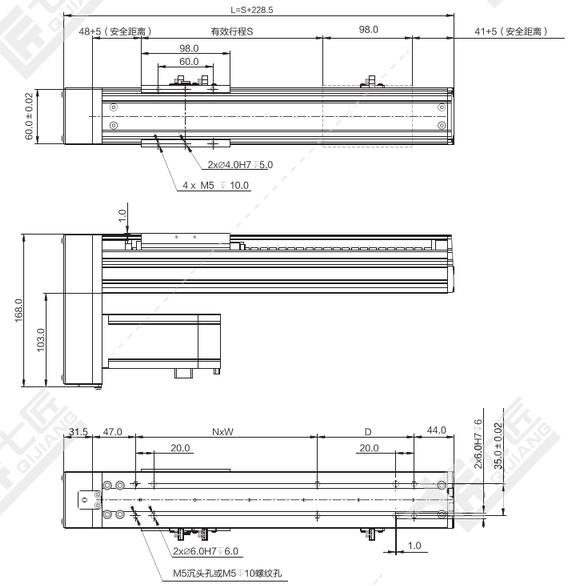

注：以下重量不含电机。

单位：mm

行程 S	50	100	150	200	250	300	350	400	450	500	550	600	650	700	750	800	850	900	950	1000	1050
L	278.5	328.5	378.5	428.5	478.5	528.5	578.5	628.5	678.5	728.5	778.5	828.5	878.5	928.5	978.5	1028.5	1078.5	1128.5	1178.5	1228.5	1278.5
N	1	1	1	1	1	1	2	2	2	2	3	3	3	3	4	4	4	4	5	5	5
W	100	100	200	200	200	200	200	200	200	200	200	200	200	200	200	200	200	200	200	200	200
D	56	106	56	106	156	206	56	106	156	206	56	106	156	206	56	106	156	206	56	106	156
重量 KG	2.6	2.8	3.1	3.3	3.6	3.8	4.1	4.3	4.6	4.8	5.1	5.3	5.6	5.8	6.1	6.3	6.6	6.8	7.1	7.3	7.6

*如有特殊行程请先与技术人员联系。

L 电机左折

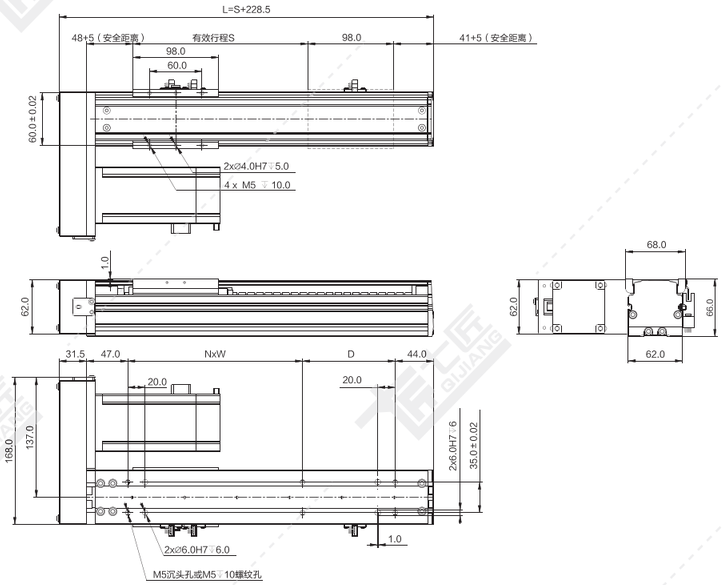

注：以下重量不含电机。 单位：mm

行程 S	50	100	150	200	250	300	350	400	450	500	550	600	650	700	750	800	850	900	950	1000	1050
L	278.5	328.5	378.5	428.5	478.5	528.5	578.5	628.5	678.5	728.5	778.5	828.5	878.5	928.5	978.5	1028.5	1078.5	1128.5	1178.5	1228.5	1278.5
N	1	1	1	1	1	1	2	2	2	2	3	3	3	3	4	4	4	4	5	5	5
W	100	100	200	200	200	200	200	200	200	200	200	200	200	200	200	200	200	200	200	200	200
D	56	106	56	106	156	206	56	106	156	206	56	106	156	206	56	106	156	206	56	106	156
重量 KG	2.6	2.8	3.1	3.3	3.6	3.8	4.1	4.3	4.6	4.8	5.1	5.3	5.6	5.8	6.1	6.3	6.6	6.8	7.1	7.3	7.6

*如有特殊行程请先与技术人员联系。

M 电机内装

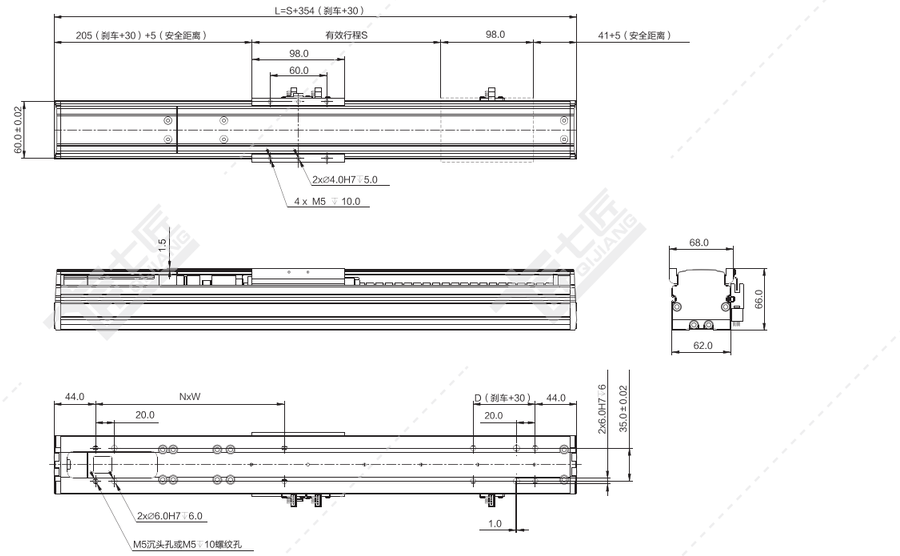

注：以下重量不含电机。 单位：mm

行程 S	50	100	150	200	250	300	350	400	450	500	550	600	650	700	750	800	850	900	950	1000	1050
L	404	454	504	554	604	654	704	754	804	854	904	954	1004	1054	1104	1154	1204	1254	1304	1354	1404
N	1	1	1	2	2	2	2	3	3	3	3	4	4	4	4	5	5	5	5	6	6
W	200	200	200	200	200	200	200	200	200	200	200	200	200	200	200	200	200	200	200	200	200
D	116	166	216	66	116	166	216	66	116	166	216	66	116	166	216	66	116	166	216	66	116
重量 KG	2.7	3.0	3.2	3.5	3.7	4.0	4.2	4.5	4.7	5.0	5.2	5.5	5.7	6.0	6.2	6.5	6.7	7.0	7.2	7.5	7.7

*如有特殊行程请先与技术人员联系。

R 电机右折

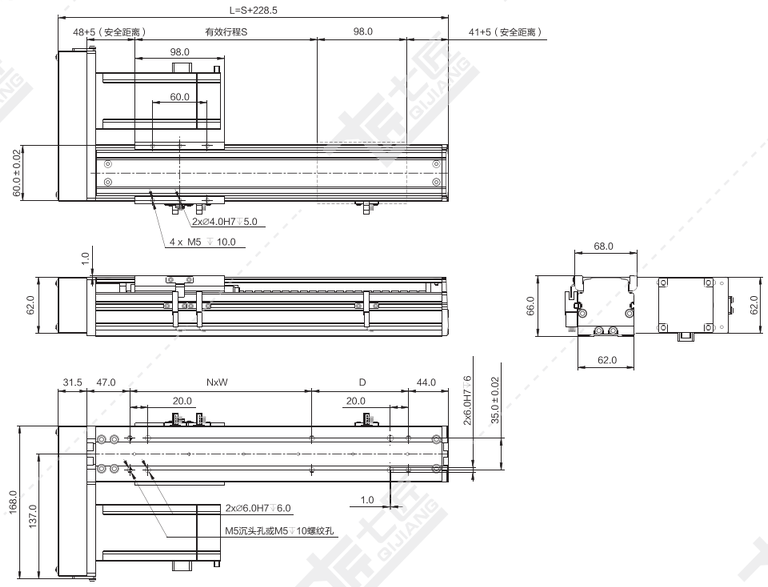

注：以下重量不含电机。 单位：mm

行程 S	50	100	150	200	250	300	350	400	450	500	550	600	650	700	750	800	850	900	950	1000	1050
L	278.5	328.5	378.5	428.5	478.5	528.5	578.5	628.5	678.5	728.5	778.5	828.5	878.5	928.5	978.5	1028.5	1078.5	1128.5	1178.5	1228.5	1278.5
N	1	1	1	1	1	1	2	2	2	2	3	3	3	3	4	4	4	4	5	5	5
W	100	100	200	200	200	200	200	200	200	200	200	200	200	200	200	200	200	200	200	200	200
D	56	106	56	106	156	206	56	106	156	206	56	106	156	206	56	106	156	206	56	106	156
重量 KG	2.6	2.8	3.1	3.3	3.6	3.8	4.1	4.3	4.6	4.8	5.1	5.3	5.6	5.8	6.1	6.3	6.6	6.8	7.1	7.3	7.6

*如有特殊行程请先与技术人员联系。

N 直连不带电机座

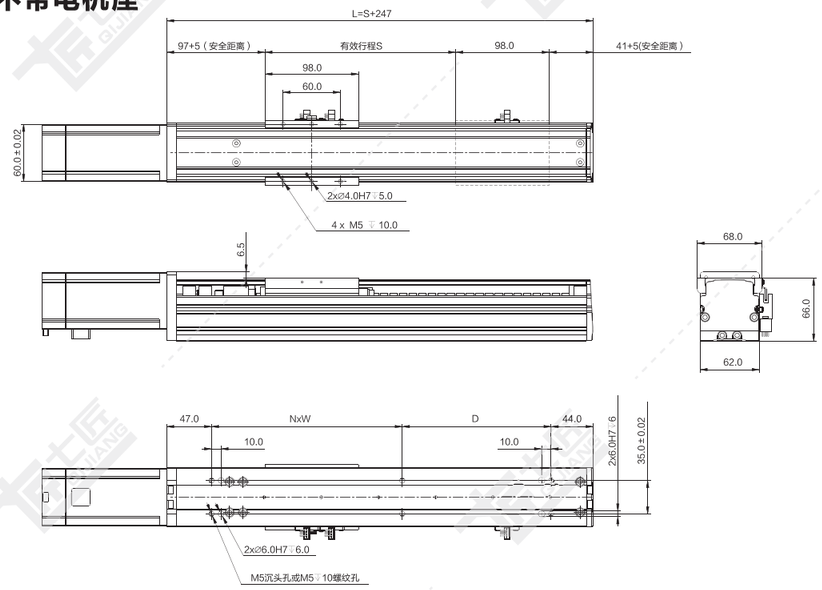

注：以下重量不含电机。 单位：mm

行程 S	50	100	150	200	250	300	350	400	450	500	550	600	650	700	750	800	850	900	950	1000	1050
L	297	347	397	447	497	547	597	647	697	747	797	847	897	947	997	1047	1097	1147	1197	1247	1297
N	1	1	1	1	1	2	2	2	2	3	3	3	3	4	4	4	4	5	5	5	5
W	100	200	200	200	200	200	200	200	200	200	200	200	200	200	200	200	200	200	200	200	200
D	106	56	106	156	206	56	106	156	206	56	106	156	206	56	106	156	206	56	106	156	206
重量 KG	2.5	2.7	3.0	3.2	3.5	3.7	4.0	4.2	4.5	4.7	5.0	5.2	5.5	5.7	6.0	6.2	6.5	6.7	7.0	7.2	7.5

*如有特殊行程请先与技术人员联系。

QS65-CM 螺杆传动 银色/黑色

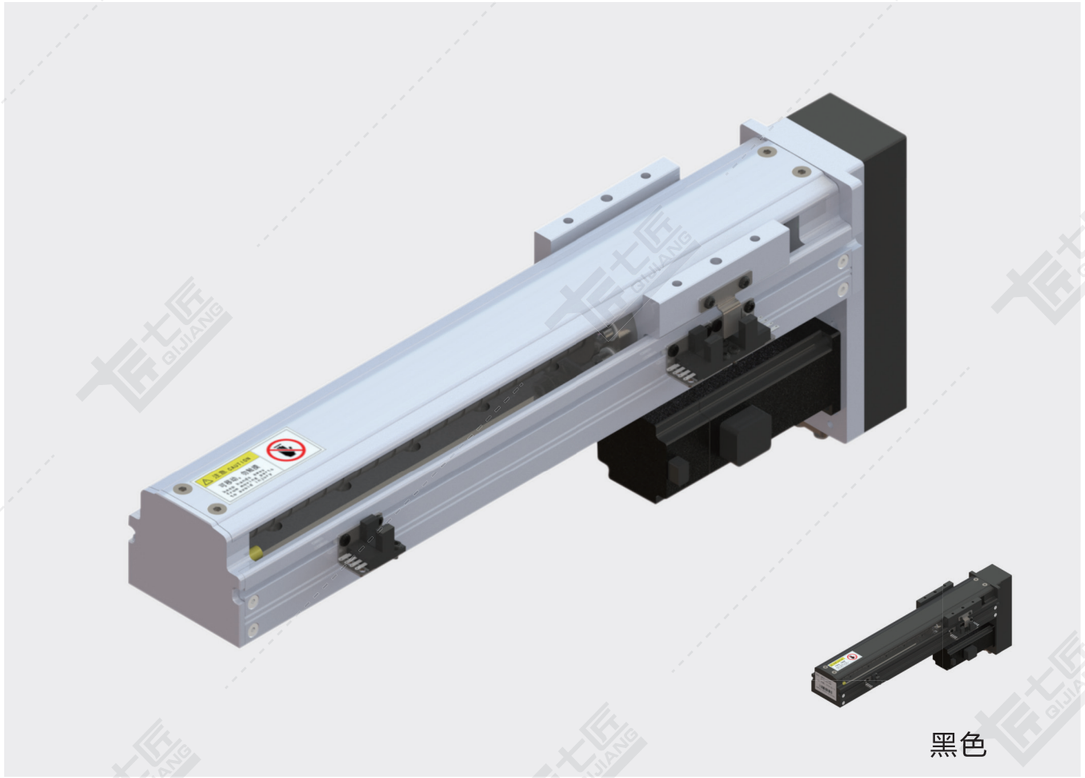

黑色

基本规格（QS65-CM）

电机功率 AC(W)				50/100				
重复定位精度（mm）				±0.01/±0.005				
滚珠丝杆外径 (mm)				16				
滚珠丝杆导程（mm）				5	10	16	20	32
最快速度（mm/sec） 电机转速 3000（rpm）				250	500	800	1000	1600
最大载重（kg）	加减速度	水平使用	0.3G	15/30	7.5/15	6/12	4/8	3/6
		垂直使用	0.3G	5/10	2.5/5	2/4	1/3	-/1
★额定推力（N）				170/341	85/170	50/106	42/85	26/53
直线导轨（mm）				42×9.5-1				
原点感应器	外挂 EE-SX674(NPN) EE-SX674P(PNP)							

★额定推力为电机额定扭矩时的推力；可搬送质量和最高速度根据使用条件而不同；
电机最大转速为3000rpm。

感应器接线图

EE-SX674

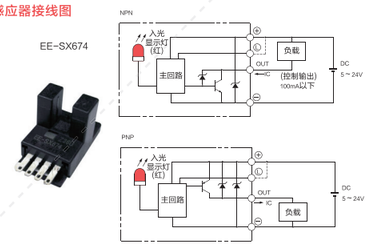

电机外形尺寸

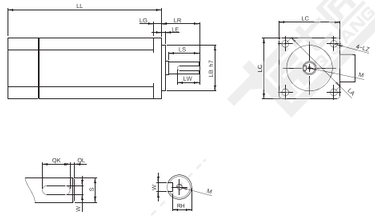

电机搭配一览表（50W电机请查阅相关手册）

电机外形尺寸																		
功率 W	品牌	型号			LL	LL 刹车	LA	LE	LZ	LC	LG	LW	RH	W	LR	S	LB	M
100W	松下 Panasonic	MSMD012G1□	V:有刹车	U:无刹车	92	122	45	3	3.4	38	6	14	6.2	3h9	25	8h6	30h7	M3*6L
	台达 Delta	ECMA-C20401□S	S:有刹车	R:无刹车	100.6	136.6	46	2.5	4.5	40	5	16	6.2	3h9	25	8h6	30h7	M3*8L
	三菱 Mitsubishi	HC-KFS13□K	B:有刹车	□无	96.5	124.5	46	2.5	4.5	42	5	–	–	–	25	8h6	30h7	–
	汇川 Inovance	ISMH1-10B30CB	2:有刹车	□无	106.5	139.6	46	2.5	4.5	40	5	15.5	6.2	3h8	25	8h6	30h7	M3*6L
	安川 YASKAWA	SGM7A-01A□A6□	C:有刹车	1:无刹车	93.5	134	46	2.5	4.3	40	5	–	–	–	25	8h6	30h7	–

容许负载力矩表

单位：mm

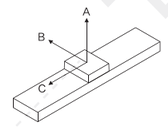

水平安装		A	B	C
导程 5	10kg	374	109	33
	30kg	159	25	0
	–	–	–	–
导程 10	3kg	624	335	125
	8kg	273	121	41
	15kg	216	77	24

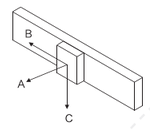

墙面安装		A	B	C
导程 5	5kg	204	530	45
	10kg	72	245	0
	30kg	0	0	0
导程 10	3kg	293	510	96
	8kg	89	210	14
	15kg	43	130	0

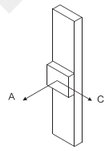

垂直安装		A	C
导程 5	2kg	171	172
	4kg	73	74
	10kg	23	26
导程 10	1kg	355	352
	2kg	165	165
	5kg	70	72

单位：N.m

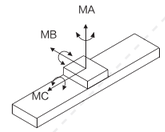

MA	70
MB	80
MC	75

※力距表所表示的数据，代表重心。
※符合型录规范的正常使用下，
保证寿命为10000公里。
※倒吊使用无法套用标准规范，
如有需求请洽询我司业务。

D 电机下折

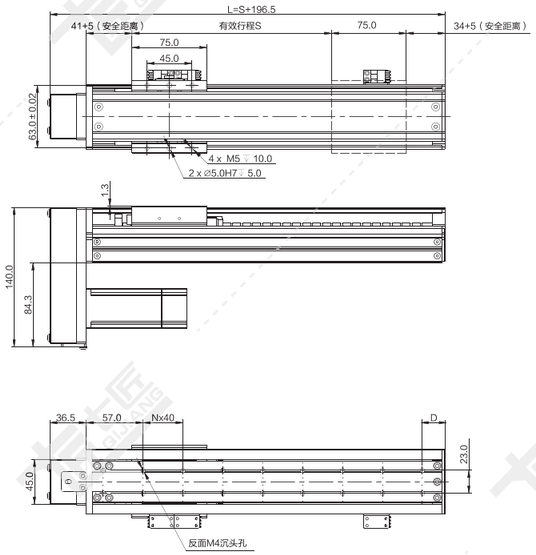

注：以下重量不含电机。

单位：mm

行程 S	50	100	150	200	250	300	350	400	450	500	550	600	650	700	750	800
L	246.5	296.5	346.5	396.5	446.5	496.5	546.5	596.5	646.5	696.5	746.5	796.5	846.5	896.5	946.5	996.5
N	3	4	5	7	8	9	10	12	13	14	15	17	18	19	20	22
D	33	43	53	23	33	43	53	23	33	43	53	23	33	43	53	23
重量 KG	2.4	2.6	2.9	3.1	3.4	3.6	3.9	4.1	4.4	4.6	4.9	5.1	5.4	5.6	5.9	6.1

*如有特殊行程请先与技术人员联系。

L 电机左折

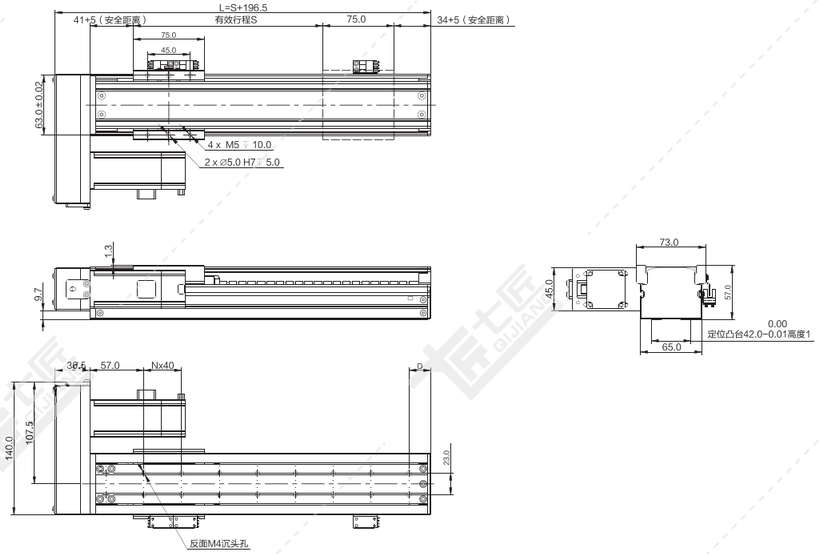

注：以下重量不含电机。 单位：mm

行程 S	50	100	150	200	250	300	350	400	450	500	550	600	650	700	750	800
L	246.5	296.5	346.5	396.5	446.5	496.5	546.5	596.5	646.5	696.5	746.5	796.5	846.5	896.5	946.5	996.5
N	3	4	5	7	8	9	10	12	13	14	15	17	18	19	20	22
D	33	43	53	23	33	43	53	23	33	43	53	23	33	43	53	23
重量 KG	2.4	2.6	2.9	3.1	3.4	3.6	3.9	4.1	4.4	4.6	4.9	5.1	5.4	5.6	5.9	6.1

*如有特殊行程请先与技术人员联系。

R 电机右折

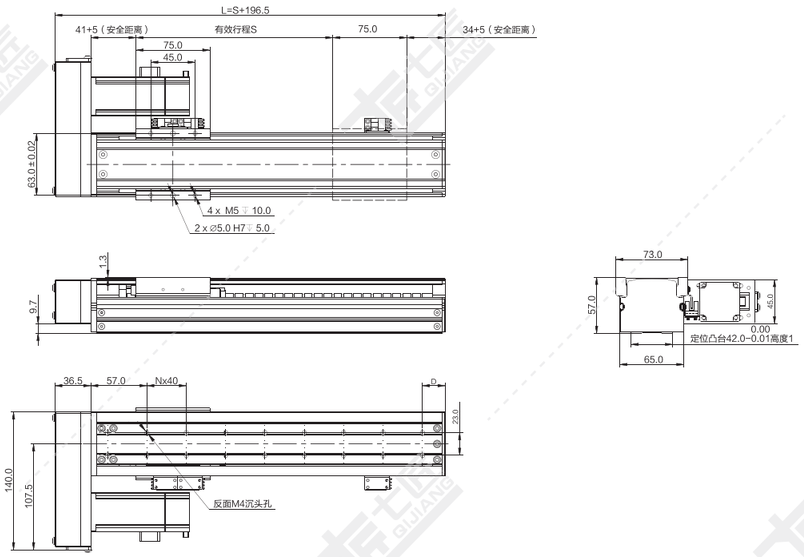

注：以下重量不含电机。 单位：mm

行程 S	50	100	150	200	250	300	350	400	450	500	550	600	650	700	750	800
L	246.5	296.5	346.5	396.5	446.5	496.5	546.5	596.5	646.5	696.5	746.5	796.5	846.5	896.5	946.5	996.5
N	3	4	5	7	8	9	10	12	13	14	15	17	18	19	20	22
D	33	43	53	23	33	43	53	23	33	43	53	23	33	43	53	23
重量 KG	2.4	2.6	2.9	3.1	3.4	3.6	3.9	4.1	4.4	4.6	4.9	5.1	5.4	5.6	5.9	6.1

*如有特殊行程请先与技术人员联系。

T 直连带电机座

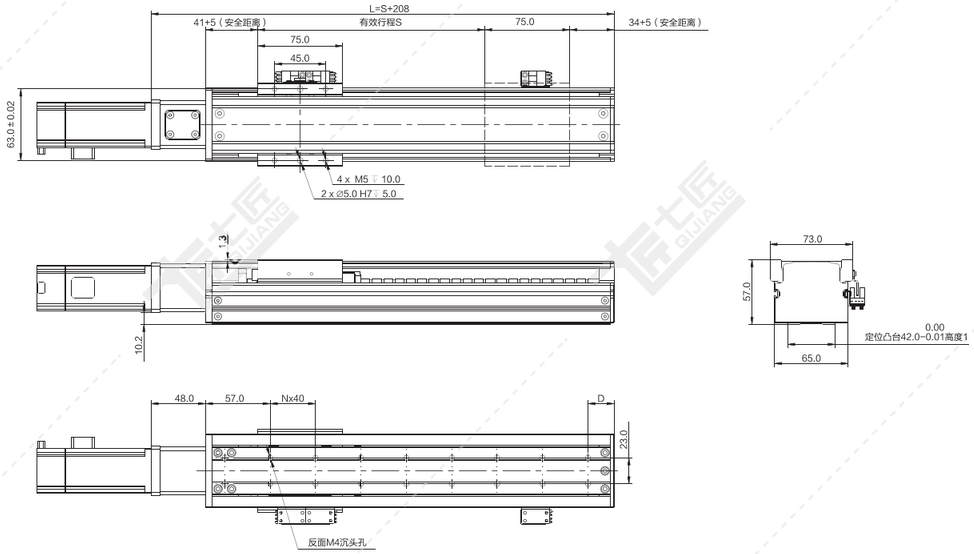

注：以下重量不含电机。 单位：mm

行程 S	50	100	150	200	250	300	350	400	450	500	550	600	650	700	750	800
L	258	308	358	408	458	508	558	608	658	708	758	808	858	908	958	1008
N	3	4	5	7	8	9	10	12	13	14	15	17	18	19	20	22
D	33	43	53	23	33	43	53	23	33	43	53	23	33	43	53	23
重量 KG	2.3	2.5	2.8	3.0	3.3	3.5	3.8	4.0	4.3	4.5	4.8	5.0	5.3	5.5	5.8	6.0

*如有特殊行程请先与技术人员联系。

QS85-CM 螺杆传动 银色/黑色

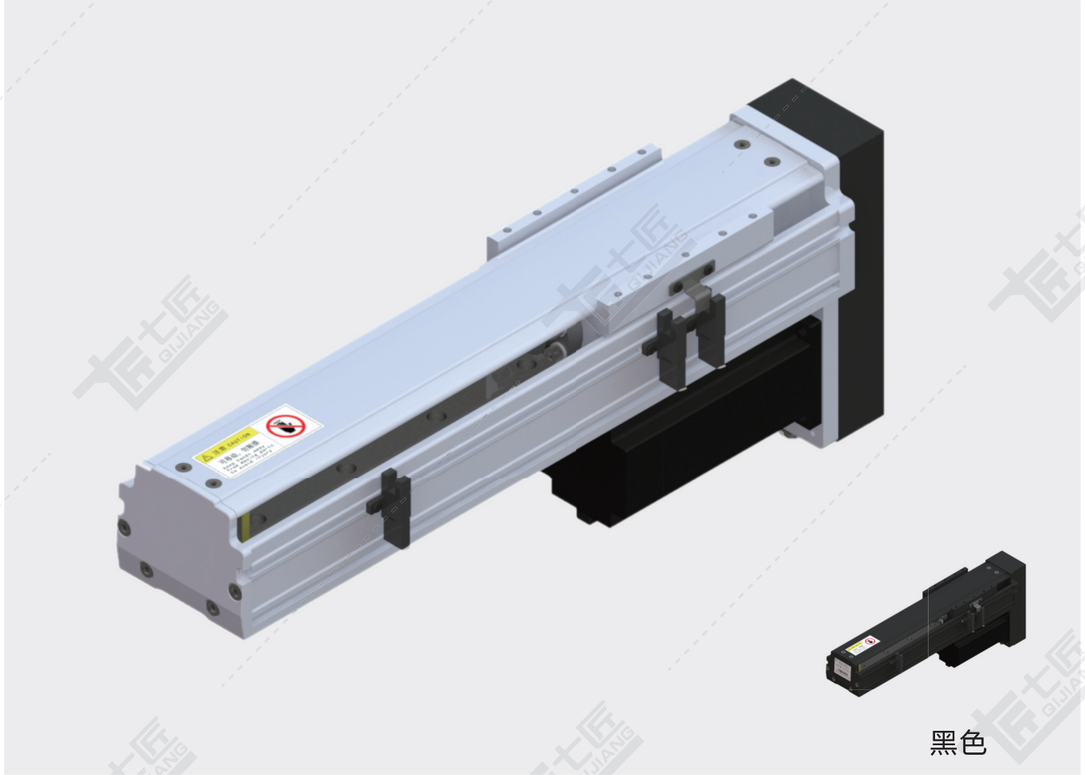

黑色

基本规格（QS85-CM）

电机功率 AC(W)				100/200/400				
重复定位精度（mm）				±0.01/±0.005				
滚珠丝杆外径（mm）				16				
滚珠丝杆导程（mm）				5	10	16	20	32
最快速度（mm/sec） 电机转速 3000（rpm）				250	500	800	1000	1600
最大载重（kg）	加减速度	水平使用	0.3G	50/50/50	30/40/50	20/30/40	15/20/30	7/10/15
		垂直使用	0.3G	10/12/15	5/10/12	4/8/12	3/5/8	–
★额定推力（N）				341/682/1364	170/360/720	106/212/424	85/170/340	53/106/212
直线导轨（mm）				20×15.5-1				
原点感应器	外挂 EE-SX672(NPN) EE-SX672P(PNP)							
	内置 E2S-W13							

★额定推力为电机额定扭矩时的推力；可搬送质量和最高速度根据使用条件而不同；电机最大转速为3000rpm。

感应器接线图

EE-SX672

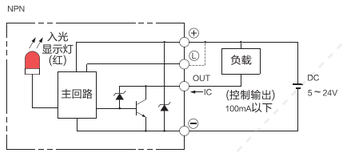

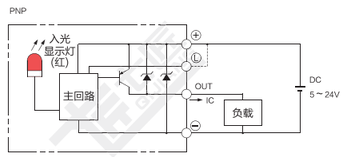

E2S-W13

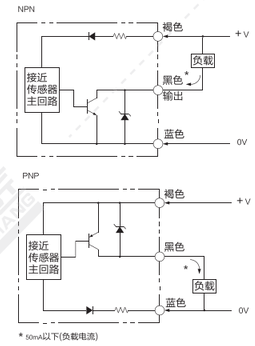

电机外形尺寸

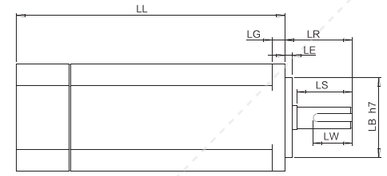

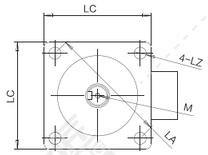

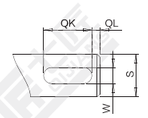

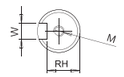

电机搭配一览表

电机外形尺寸																		
功率W	品牌	型号			LL	LL刹车	LA	LE	LZ	LC	LG	LW	RH	W	LR	S	LB	M
100W	松下 Panasonic	MSMD012G1□	V:有刹车	U:无刹车	92	122	45	3	3.4	38	6	14	6.2	3h9	25	8h6	30h7	M3x6L
	台达 Della	EAMA-C20401□S	S:有刹车	R:无刹车	100.6	136	46	2.5	4.5	40	5	16	6.2	3h9	25	8h6	30h7	M3x8L
	三菱 Mitsubishi	HC-KFS13□K	B:有刹车	无	96.5	124.5	46	2.5	4.5	42	5	–	–	–	25	8h6	30h7	–
	汇川 Inovance	ISMH1-10B30CB	2:有刹车	无	106.5	139.6	46	2.5	4.5	40	5	15.5	6.2	3h8	25	8h6	30h7	M3x6
	安川 YASKAWA	SGM7A-01A□A6□	C:有刹车	1:无刹车	93.5	134	46	2.5	4.3	40	5	–	–	–	25	8h6	30h7	–
200W	松下 Panasonic	MSMD22G1□□	V:有刹车	U:无刹车	79	115.5	70	3	4.5	60	6.5	20	8.5	4h9	30	11h6	50h7	M4x8L
	台达 Della	EAMA-C20602□S	S:有刹车	R:无刹车	105.5	141.6	70	3	5.5	60	7.5	20	11	5	30	14h6	50h7	M4x15L
	三菱 Mitsubishi	HC-KFS23□K	B:有刹车	无	99.5	131.5	70	3	5.8	60	7	–	–	–	30	14h6	50h7	–
	汇川 Inovance	ISMH1-20B30CB	2:有刹车	无	98	138	70	3	5.5	60	7.6	16.5	11.5	5h9	30	14h6	50h7	M5x8
	安川 YASKAWA	SGM7A-02A□A6□	C:有刹车	1:无刹车	99.5	140	70	3	5.5	60	6	–	–	–	30	14h6	50h7	–
400W	松下 Panasonic	MSMD042G1□S	V:有刹车	U:无刹车	98.5	135	70	3	4.5	60	6.5	25	11	5h9	30	14h6	50h7	M5x10L
	台达 Della	EAMA-C20604□S	S:有刹车	R:无刹车	130.7	166.8	70	3	5.5	60	7.5	20	11	5h9	30	14h6	50h7	M4x15L
	三菱 Mitsubishi	HC-KFS43□K	B:有刹车	无	124.5	156.5	70	3	5.8	60	7	–	–	–	30	14h6	50h7	–
	汇川 Inovance	ISMH1-40B30CB	2:有刹车	无	118	–	70	3	5.5	60	7.6	16.5	11.5	5h9	30	14h6	50h7	M5x8
	安川 YASKAWA	SGM7A-04A□A6□	C:有刹车	1:无刹车	115.5	156	70	3	5.5	60	6	–	–	–	30	14h6	50h7	–

容许负载力矩表

单位：mm

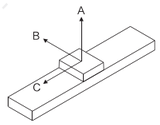

水平安装		A	B	C
导程 5	30kg	500	120	80
	50kg	200	50	30
	–	–	–	–
导程 10	15kg	394	79	76
	25kg	184	25	22
	30kg	111	–	–
导程 16	5kg	937	259	282
	10kg	487	116	121
	22kg	236	44	40
导程 20	5kg	940	264	285
	10kg	490	120	125
	15kg	240	48	45
导程 32	3kg	920	130	350
	5kg	725	50	220
	8kg	465	25	110

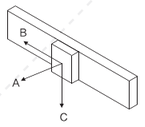

墙面安装		A	B	C
导程 5	10kg	105	50	1350
	20kg	22	0	538
	30kg	0	0	0
导程 10	10kg	100	50	545
	20kg	50	30	300
	30kg	0	0	0
导程 16	5kg	116	58	605
	10kg	24	0	253
	22kg	0	0	0
导程 20	5kg	251	211	903
	10kg	97	49	436
	15kg	23	0	153
导程 32	2kg	300	250	205
	4kg	112	0	450
	8kg	50	0	198

单位：N.m

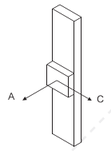

垂直安装		A	C
导程 5	5kg	100	145
	10kg	50	90
	12kg	23	63
导程 10	4kg	335	375
	6kg	140	180
	8kg	100	140
导程 16	1kg	620	620
	2kg	680	680
	5kg	310	350
导程 20	1kg	580	580
	2kg	645	645
	3kg	310	350

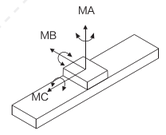

MA	110
MB	110
MC	120

※力距表所表示的数据，代表重心。
※符合型录规范的正常使用下，保证寿命为10000公里。
※倒吊使用无法套用标准规范，如有需求请洽询我司业务。

D 电机下折

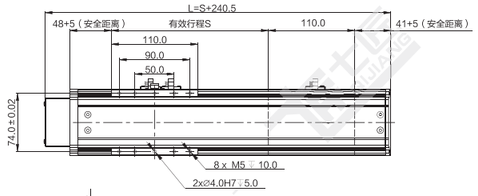

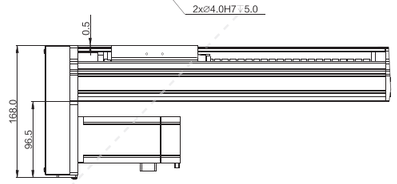

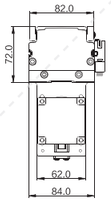

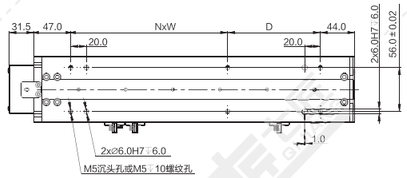

注：以下重量不含电机。

单位：mm

行程 S	50	100	150	200	250	300	350	400	450	500	550	600	650	700	750	800	850	900	950	1000	1050
L	290.5	340.5	390.5	440.5	490.5	540.5	590.5	640.5	690.5	740.5	790.5	840.5	890.5	940.5	990.5	1040.5	1090.5	1140.5	1190.5	1240.5	1290.5
N	1	1	1	1	1	1	2	2	2	3	3	3	4	4	4	4	5	5	5	5	5
W	100	100	200	200	200	200	200	200	200	200	200	200	200	200	200	200	200	200	200	200	200
D	68	118	68	118	168	218	68	118	168	218	68	118	168	218	68	118	168	218	68	118	168
重量 KG	3.5	3.9	4.3	4.7	5.1	5.5	5.9	6.3	6.7	7.1	7.5	7.9	8.3	8.7	9.1	9.5	9.9	10.3	10.7	11.1	11.5

*如有特殊行程请先与技术人员联系。

L 电机左折

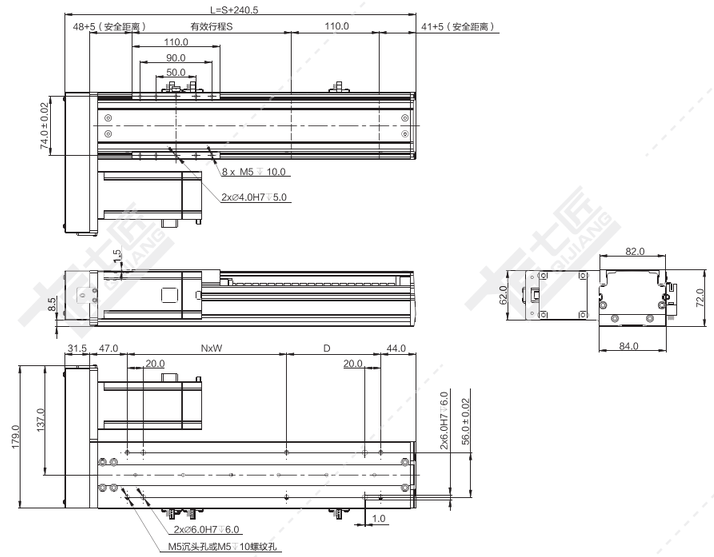

注：以下重量不含电机。

单位：mm

行程 S	50	100	150	200	250	300	350	400	450	500	550	600	650	700	750	800	850	900	950	1000	1050
L	290.5	340.5	390.5	440.5	490.5	540.5	590.5	640.5	690.5	740.5	790.5	840.5	890.5	940.5	990.5	1040.5	1090.5	1140.5	1190.5	1240.5	1290.5
N	1	1	1	1	1	1	2	2	2	3	3	3	4	4	4	4	5	5	5	5	5
W	100	100	200	200	200	200	200	200	200	200	200	200	200	200	200	200	200	200	200	200	200
D	68	118	68	118	168	218	68	118	168	218	68	118	168	218	68	118	168	218	68	118	168
重量 KG	3.5	3.9	4.3	4.7	5.1	5.5	5.9	6.3	6.7	7.1	7.5	7.9	8.3	8.7	9.1	9.5	9.9	10.3	10.7	11.1	11.5

*如有特殊行程请先与技术人员联系。

R 电机右折

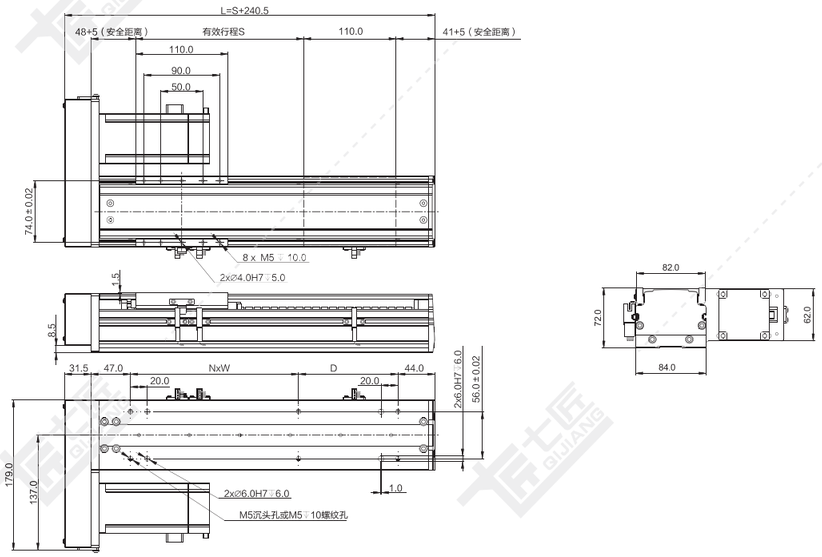

注：以下重量不含电机。

单位：mm

行程 S	50	100	150	200	250	300	350	400	450	500	550	600	650	700	750	800	850	900	950	1000	1050
L	290.5	340.5	390.5	440.5	490.5	540.5	590.5	640.5	690.5	740.5	790.5	840.5	890.5	940.5	990.5	1040.5	1090.5	1140.5	1190.5	1240.5	1290.5
N	1	1	1	1	1	1	2	2	2	3	3	3	4	4	4	4	5	5	5	5	5
W	100	100	200	200	200	200	200	200	200	200	200	200	200	200	200	200	200	200	200	200	200
D	68	118	68	118	168	218	68	118	168	218	68	118	168	218	68	118	168	218	68	118	168
重量 KG	3.5	3.9	4.3	4.7	5.1	5.5	5.9	6.3	6.7	7.1	7.5	7.9	8.3	8.7	9.1	9.5	9.9	10.3	10.7	11.1	11.5

*如有特殊行程请先与技术人员联系。

M 电机内装

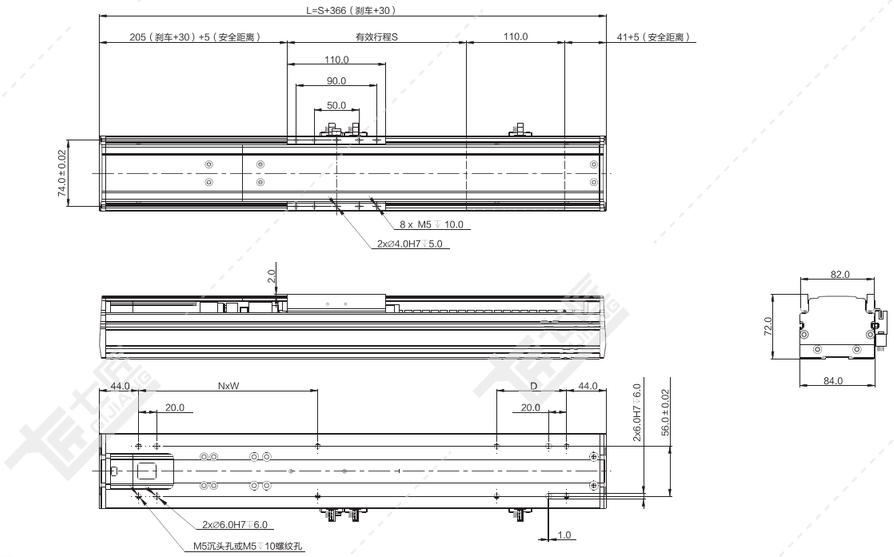

注：以下重量不含电机。 单位：mm

行程 S	50	100	150	200	250	300	350	400	450	500	550	600	650	700	750	800	850	900	950	1000	1050
L	416	466	516	566	616	666	716	766	816	866	916	966	1016	1066	1116	1166	1216	1266	1316	1366	1416
N	1	1	1	2	2	2	2	3	3	3	3	4	4	4	4	5	5	5	5	6	6
W	200	200	200	200	200	200	200	200	200	200	200	200	200	200	200	200	200	200	200	200	200
D	128	178	228	78	128	178	228	78	128	178	228	78	128	178	228	78	128	178	228	78	128
重量 KG	3.8	4.2	4.6	5.0	5.4	5.8	6.2	6.6	7.0	7.4	7.8	8.2	8.6	9.0	9.4	9.8	10.2	10.6	11.0	11.4	11.8

*如有特殊行程请先与技术人员联系。

N 直连不带电机座

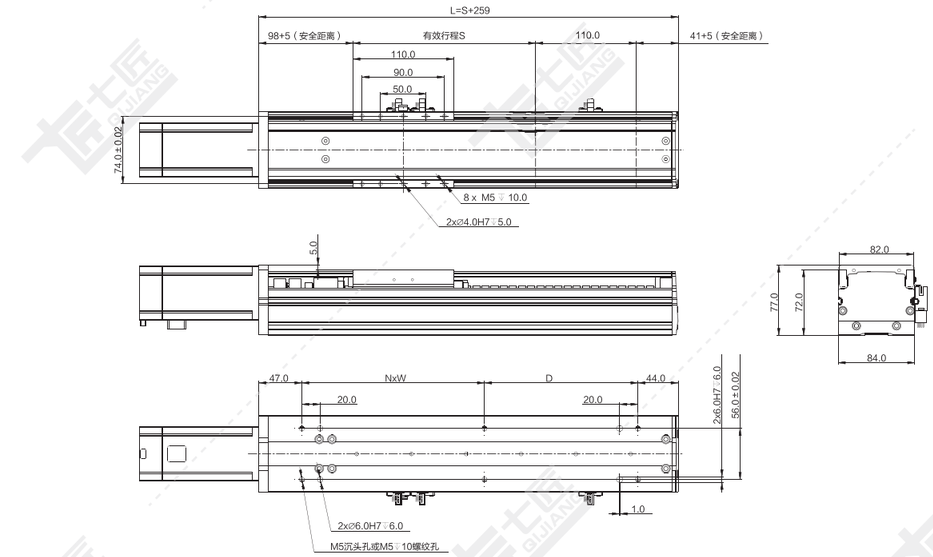

注：以下重量不含电机。 单位：mm

行程 S	50	100	150	200	250	300	350	400	450	500	550	600	650	700	750	800	850	900	950	1000	1050
L	309	359	409	459	509	559	609	659	709	759	809	859	909	959	1009	1059	1109	1159	1209	1259	1309
N	1	1	1	1	1	2	2	2	2	3	3	3	3	4	4	4	4	5	5	5	5
W	100	200	200	200	200	200	200	200	200	200	200	200	200	200	200	200	200	200	200	200	200
D	118	68	118	168	218	68	118	168	218	68	118	168	218	68	118	168	218	68	118	168	218
重量 KG	3.5	3.9	4.3	4.7	5.1	5.5	5.9	6.3	6.7	7.1	7.5	7.9	8.3	8.7	9.1	9.5	9.9	10.3	10.7	11.1	11.5

*如有特殊行程请先与技术人员联系。

QS100-CM 螺杆传动 银色/黑色

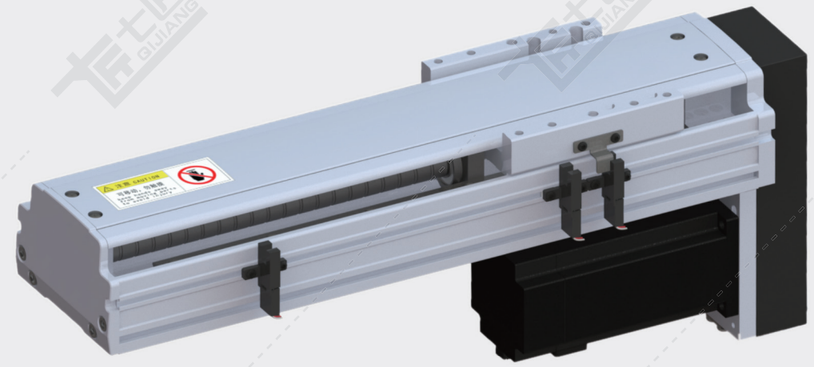

黑色

基本规格（QS100-CM）

电机功率 AC(W)				100/200/400				
重复定位精度（mm）				±0.01/±0.005				
滚珠丝杆外径（mm）				16				
滚珠丝杆导程（mm）				5	10	16	20	32
最快速度（mm/sec） 电机转速 3000（rpm）				250	500	800	1000	1600
最大载重（kg）	加减速度	水平使用	0.3G	50/65/65	30/45/65	20/30/50	15/20/35	9/12/20
		垂直使用	0.3G	12/15/25	8/10/15	5/6/10	3/5/8	-
★额定推力（N）				341/682/1364	170/360/720	106/212/424	85/170/340	53/106/212
直线导轨（mm）				15 x 12.5-2				
原点感应器	外挂 EE-SX672(NPN) EE-SX672P(PNP)							
	内置 E2S-W13							

★额定推力为电机额定扭矩时的推力；可搬送质量和最高速度根据使用条件而不同；电机最大转速为3000rpm。

感应器接线图

EE-SX672

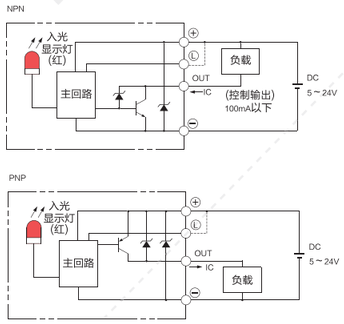

E2S-W13

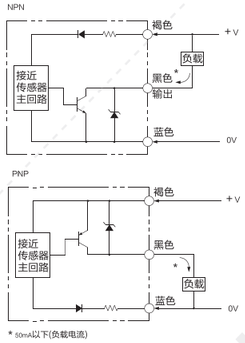

* 50mA以下(负载电流)

电机外形尺寸

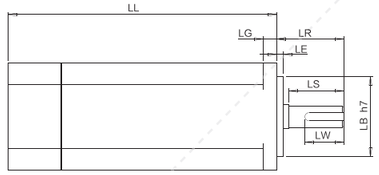

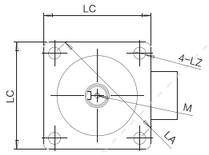

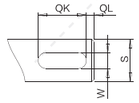

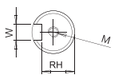

电机搭配一览表

电机外形尺寸																		
功率W	品牌	型号			LL	LL刹车	LA	LE	LZ	LC	LG	LW	RH	W	LR	S	LB	M
100W	松下 Panasonic	MSMD012G1□	V:有刹车	U:无刹车	92	122	45	3	3.4	38	6	14	6.2	3h9	25	8h6	30h7	M3x6L
	台达 Della	EAMA-C20401□S	S:有刹车	R:无刹车	100.6	136	46	2.5	4.5	40	5	16	6.2	3h9	25	8h6	30h7	M3x8L
	三菱 Mitsubishi	HC-KFS13□K	B:有刹车	无	96.5	124.5	46	2.5	4.5	42	5	–	–	–	25	8h6	30h7	–
	汇川 Inovance	ISMH1-10B30CB	2:有刹车	无	106.5	139.6	46	2.5	4.5	40	5	15.5	6.2	3h8	25	8h6	30h7	M3x6
	安川 YASKAWA	SGM7A-01A□A6□	C:有刹车	1:无刹车	93.5	134	46	2.5	4.3	40	5	–	–	–	25	8h6	30h7	–
200W	松下 Panasonic	MSMD22G1□□	V:有刹车	U:无刹车	79	115.5	70	3	4.5	60	6.5	20	8.5	4h9	30	11h6	50h7	M4x8L
	台达 Della	EAMA-C20602□S	S:有刹车	R:无刹车	105.5	141.6	70	3	5.5	60	7.5	20	11	5	30	14h6	50h7	M4x15L
	三菱 Mitsubishi	HC-KFS23□K	B:有刹车	无	99.5	131.5	70	3	5.8	60	7	–	–	–	30	14h6	50h7	–
	汇川 Inovance	ISMH1-20B30CB	2:有刹车	无	98	138	70	3	5.5	60	7.6	16.5	11.5	5h9	30	14h6	50h7	M5x8
	安川 YASKAWA	SGM7A-02A□A6□	C:有刹车	1:无刹车	99.5	140	70	3	5.5	60	6	–	–	–	30	14h6	50h7	–
400W	松下 Panasonic	MSMD042G1□S	V:有刹车	U:无刹车	98.5	135	70	3	4.5	60	6.5	25	11	5h9	30	14h6	50h7	M5x10L
	台达 Della	EAMA-C20604□S	S:有刹车	R:无刹车	130.7	166.8	70	3	5.5	60	7.5	20	11	5h9	30	14h6	50h7	M4x15L
	三菱 Mitsubishi	HC-KFS43□K	B:有刹车	无	124.5	156.5	70	3	5.8	60	7	–	–	–	30	14h6	50h7	–
	汇川 Inovance	ISMH1-40B30CB	2:有刹车	无	118	–	70	3	5.5	60	7.6	16.5	11.5	5h9	30	14h6	50h7	M5x8
	安川 YASKAWA	SGM7A-04A□A6□	C:有刹车	1:无刹车	115.5	156	70	3	5.5	60	6	–	–	–	30	14h6	50h7	–

容许负载力矩表

单位：mm

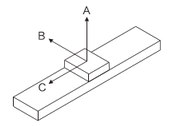

水平安装		A	B	C
导程 5	30kg	1000	290	150
	55kg	800	124	124
	80kg	205	80	80
导程 10	15kg	900	250	190
	25kg	700	170	190
	30kg	550	122	124
导程 16	5kg	1800	850	1200
	10kg	1190	427	462
	22kg	900	291	242
导程 20	5kg	1936	1936	1229
	15kg	1139	387	418
	20kg	900	264	220
导程 32	3kg	1750	1820	1128
	5kg	1500	427	544
	8kg	700	387	420

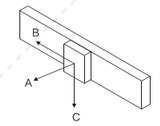

墙面安装		A	B	C
导程 5	10kg	126	800	1000
	20kg	70	600	800
	30kg	50	476	500
导程 10	10kg	246	700	800
	20kg	150	515	600
	30kg	72	422	450
导程 16	5kg	1068	850	976
	10kg	405	500	800
	22kg	220	450	700
导程 20	5kg	958	1420	1450
	10kg	361	696	750
	20kg	107	610	700
导程 32	2kg	650	958	1000
	4kg	234	361	450
	8kg	130	220	250

单位：N.m

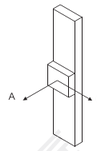

垂直安装		A	C
导程 5	5kg	100	145
	10kg	50	90
	12kg	23	63
导程 10	4kg	335	375
	6kg	140	180
	8kg	100	140
导程 16	1kg	620	620
	2kg	680	680
	5kg	310	350
导程 20	–	–	–
	–	–	–
	3kg	1030	802

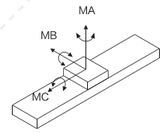

MA	150
MB	150
MC	130

※力距表所表示的数据，代表重心。
※符合型录规范的正常使用下，保证寿命为10000公里。
※倒吊使用无法套用标准规范，如有需求请洽询我司业务。

D 电机下折

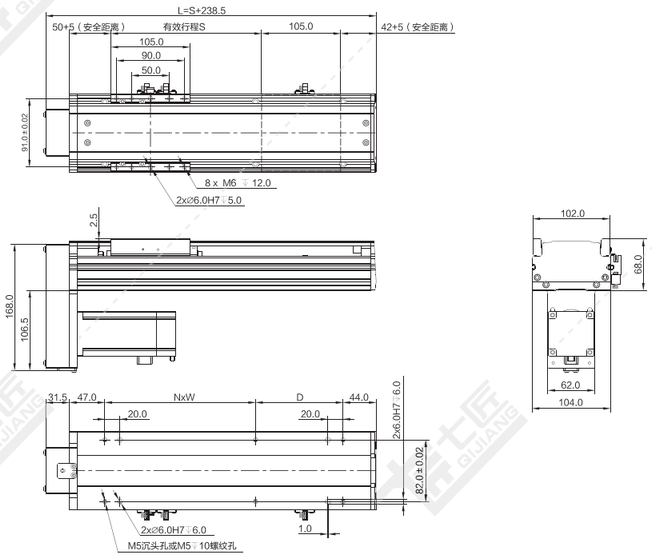

注：以下重量不含电机。

单位：mm

行程 S	50	100	150	200	250	300	350	400	450	500	550	600	650	700	750	800	850	900	950	1000	1050
L	288.5	338.5	388.5	438.5	488.5	538.5	588.5	638.5	688.5	738.5	788.5	838.5	888.5	938.5	988.5	1038.5	1088.5	1138.5	1188.5	1238.5	1288.5
N	0	1	1	1	1	1	2	2	2	2	3	3	3	3	4	4	4	4	5	5	5
W	0	100	200	200	200	200	200	200	200	200	200	200	200	200	200	200	200	200	200	200	200
D	166	116	66	116	166	216	66	116	166	216	66	116	166	216	66	116	166	216	66	116	166
重量 KG	3.2	3.6	3.9	4.3	4.6	5.0	5.3	5.7	6.0	6.4	6.7	7.1	7.4	7.8	8.1	8.5	8.8	9.2	9.5	9.8	10.2

*如有特殊行程请先与技术人员联系。

L 电机左折

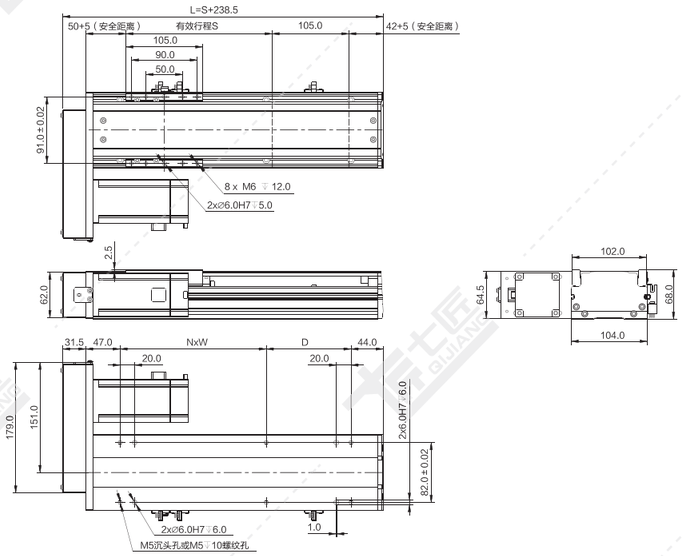

注：以下重量不含电机。 单位：mm

行程 S	50	100	150	200	250	300	350	400	450	500	550	600	650	700	750	800	850	900	950	1000	1050
L	288.5	338.5	388.5	438.5	488.5	538.5	588.5	638.5	688.5	738.5	788.5	838.5	888.5	938.5	988.5	1038.5	1088.5	1138.5	1188.5	1238.5	1288.5
N	0	1	1	1	1	1	2	2	2	2	3	3	3	3	4	4	4	4	5	5	5
W	0	100	200	200	200	200	200	200	200	200	200	200	200	200	200	200	200	200	200	200	200
D	166	116	66	116	166	216	66	116	166	216	66	116	166	216	66	116	166	216	66	116	166
重量 KG	3.2	3.6	3.9	4.3	4.6	5.0	5.3	5.7	6.0	6.4	6.7	7.1	7.4	7.8	8.1	8.5	8.8	9.2	9.5	9.8	10.2

*如有特殊行程请先与技术人员联系。

R 电机右折

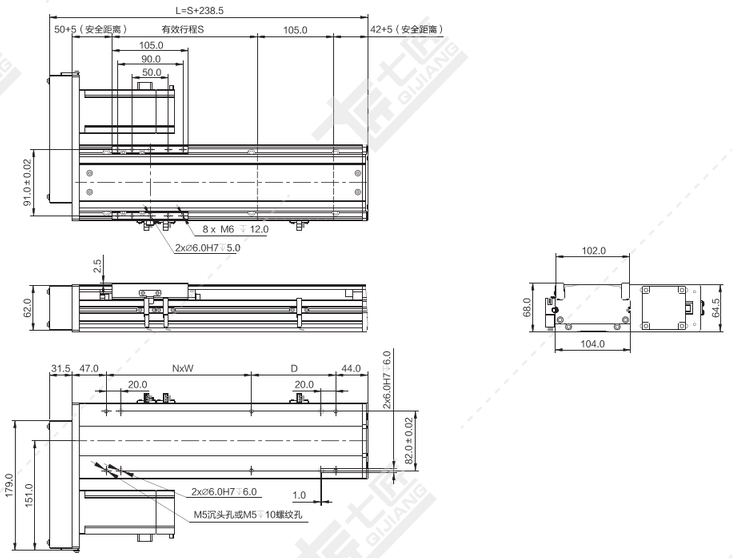

注：以下重量不含电机。 单位：mm

行程 S	50	100	150	200	250	300	350	400	450	500	550	600	650	700	750	800	850	900	950	1000	1050
L	288.5	338.5	388.5	438.5	488.5	538.5	588.5	638.5	688.5	738.5	788.5	838.5	888.5	938.5	988.5	1038.5	1088.5	1138.5	1188.5	1238.5	1288.5
N	0	1	1	1	1	1	2	2	2	2	3	3	3	3	4	4	4	4	5	5	5
W	0	100	200	200	200	200	200	200	200	200	200	200	200	200	200	200	200	200	200	200	200
D	166	116	66	116	166	216	66	116	166	216	66	116	166	216	66	116	166	216	66	116	166
重量 KG	3.2	3.6	3.9	4.3	4.6	5.0	5.3	5.7	6.0	6.4	6.7	7.1	7.4	7.8	8.1	8.5	8.8	9.2	9.5	9.8	10.2

*如有特殊行程请先与技术人员联系。

M 电机内装

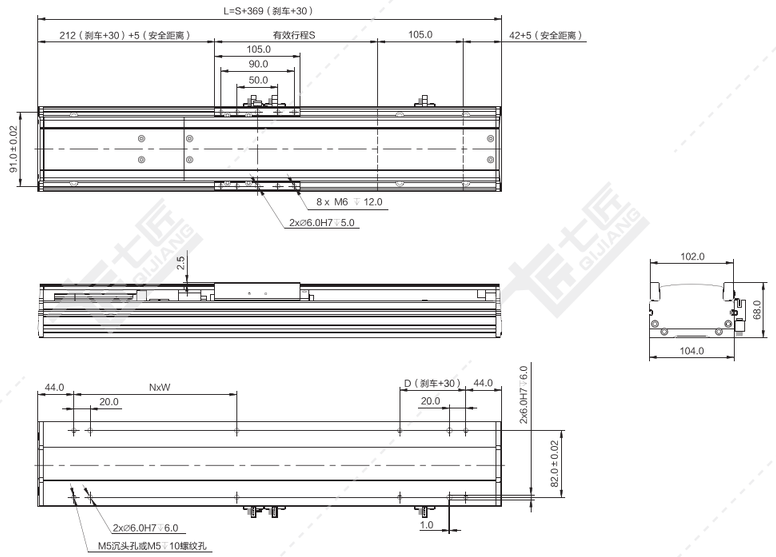

注：以下重量不含电机。 单位：mm

行程 S	50	100	150	200	250	300	350	400	450	500	550	600	650	700	750	800	850	900	950	1000	1050
L	419	469	519	569	619	669	719	769	819	869	919	969	1019	1069	1119	1169	1219	1269	1319	1369	1419
N	1	1	1	2	2	2	2	3	3	3	3	4	4	4	4	5	5	5	5	6	6
W	200	200	200	200	200	200	200	200	200	200	200	200	200	200	200	200	200	200	200	200	200
D	131	181	231	81	131	181	231	81	131	181	231	81	131	181	231	81	131	181	231	81	131
重量 KG	3.8	4.1	4.5	4.8	5.2	5.6	6.0	6.4	6.8	7.2	7.6	8.0	8.4	8.8	9.2	9.6	10.0	10.4	10.8	11.2	11.6

*如有特殊行程请先与技术人员联系。

N 直连不带电机座

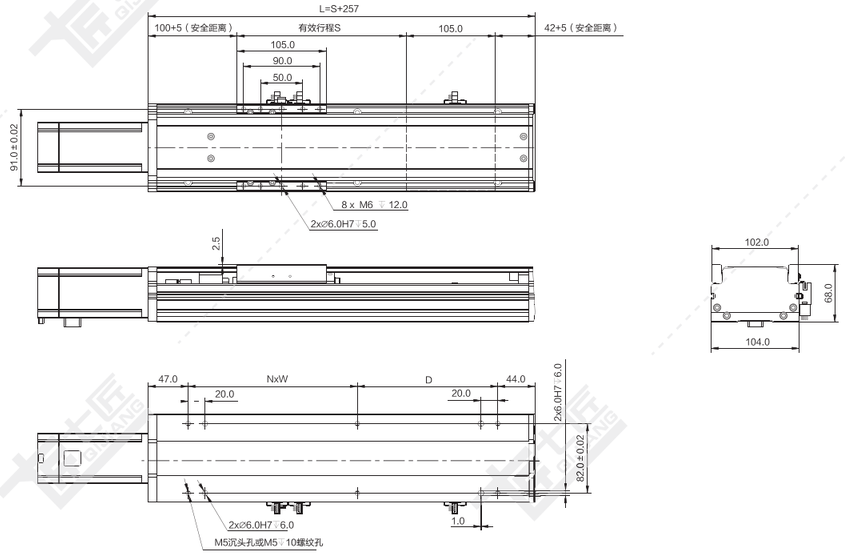

注：以下重量不含电机。 单位：mm

行程 S	50	100	150	200	250	300	350	400	450	500	550	600	650	700	750	800	850	900	950	1000	1050
L	307	357	407	457	507	557	607	657	707	757	807	857	907	957	1007	1057	1107	1157	1207	1257	1307
N	1	1	1	1	1	2	2	2	2	3	3	3	3	4	4	4	4	5	5	5	5
W	100	200	200	200	200	200	200	200	200	200	200	200	200	200	200	200	200	200	200	200	200
D	116	66	116	166	216	66	116	166	216	66	116	166	216	66	116	166	216	66	116	166	216
重量 KG	3.2	3.5	3.9	4.2	4.6	4.9	5.3	5.6	6.0	6.3	6.7	7.0	7.4	7.7	8.1	8.4	8.8	9.1	9.5	9.8	10.2

*如有特殊行程请先与技术人员联系。

QS100L-CM 长滑动座 螺杆传动 银色/黑色

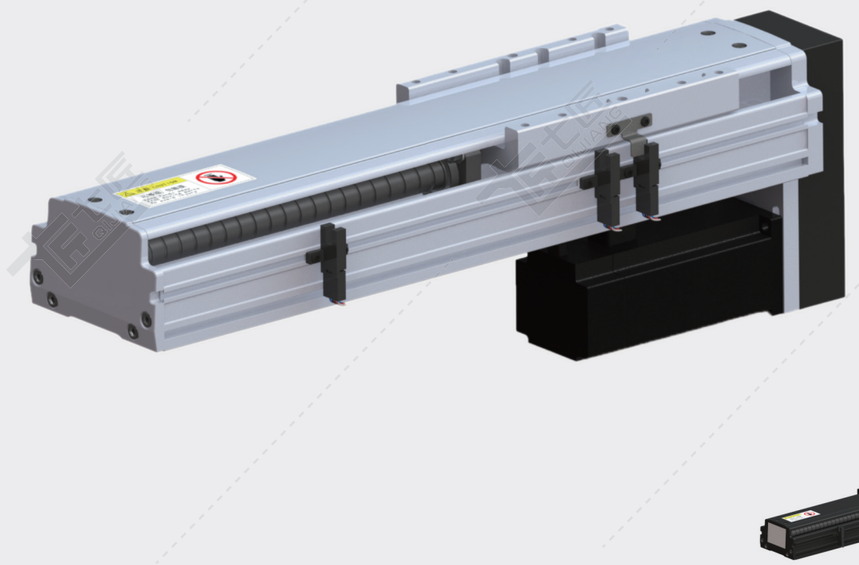

黑色

基本规格（QS100L-CM）

电机功率 AC(W)				100/200/400				
重复定位精度（mm）				±0.01/±0.005				
滚珠丝杆外径（mm）				16				
滚珠丝杆导程（mm）				5	10	16	20	32
最快速度（mm/sec） 电机转速 3000（rpm）				250	500	800	1000	1600
最大载重（kg）	加减速度	水平使用	0.3G	50/70/80	30/47/70	20/30/50	15/24/35	9/15/22
		垂直使用	0.3G	12/15/25	8/10/15	5/6/10	3/5/8	–
★额定推力（N）				341/682/1364	170/360/720	106/212/424	85/170/340	53/106/212
直线导轨（mm）				15 x 12.5-2				
原点感应器	外挂 EE-SX672(NPN) EE-SX672P(PNP)							
	内置 E2S-W13							

★额定推力为电机额定扭矩时的推力；可搬送质量和最高速度根据使用条件而不同；电机最大转速为3000rpm。

感应器接线图

EE-SX672

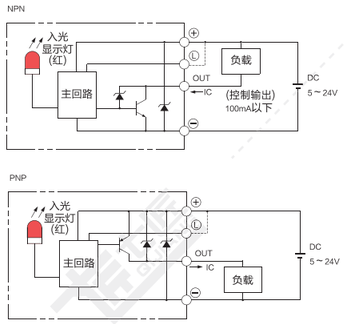

E2S-W13

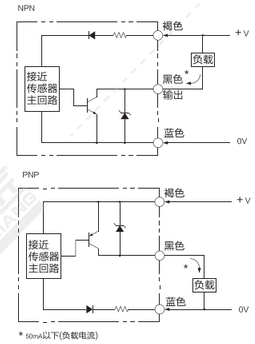

电机外形尺寸

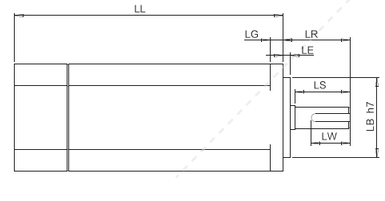

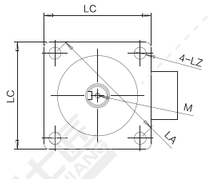

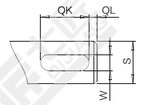

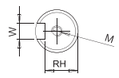

电机搭配一览表

电机外形尺寸																		
功率W	品牌	型号			LL	LL刹车	LA	LE	LZ	LC	LG	LW	RH	W	LR	S	LB	M
100W	松下 Panasonic	MSMD012G1□	V:有刹车	U:无刹车	92	122	45	3	3.4	38	6	14	6.2	3h9	25	8h6	30h7	M3x6L
	台达 Della	EAMA-C20401□S	S:有刹车	R:无刹车	100.6	136	46	2.5	4.5	40	5	16	6.2	3h9	25	8h6	30h7	M3x8L
	三菱 Mitsubishi	HC-KFS13□K	B:有刹车	无	96.5	124.5	46	2.5	4.5	42	5	–	–	–	25	8h6	30h7	–
	汇川 Inovance	ISMH1-10B30CB	2:有刹车	无	106.5	139.6	46	2.5	4.5	40	5	15.5	6.2	3h8	25	8h6	30h7	M3x6
	安川 YASKAWA	SGM7A-01A□A6□	C:有刹车	1:无刹车	93.5	134	46	2.5	4.3	40	5	–	–	–	25	8h6	30h7	–
200W	松下 Panasonic	MSMD22G1□□	V:有刹车	U:无刹车	79	115.5	70	3	4.5	60	6.5	20	8.5	4h9	30	11h6	50h7	M4x8L
	台达 Della	EAMA-C20602□S	S:有刹车	R:无刹车	105.5	141.6	70	3	5.5	60	7.5	20	11	5	30	14h6	50h7	M4x15L
	三菱 Mitsubishi	HC-KFS23□K	B:有刹车	无	99.5	131.5	70	3	5.8	60	7	–	–	–	30	14h6	50h7	–
	汇川 Inovance	ISMH1-20B30CB	2:有刹车	无	98	138	70	3	5.5	60	7.6	16.5	11.5	5h9	30	14h6	50h7	M5x8
	安川 YASKAWA	SGM7A-02A□A6□	C:有刹车	1:无刹车	99.5	140	70	3	5.5	60	6	–	–	–	30	14h6	50h7	–
400W	松下 Panasonic	MSMD042G1□S	V:有刹车	U:无刹车	98.5	135	70	3	4.5	60	6.5	25	11	5h9	30	14h6	50h7	M5x10L
	台达 Della	EAMA-C20604□S	S:有刹车	R:无刹车	130.7	166.8	70	3	5.5	60	7.5	20	11	5h9	30	14h6	50h7	M4x15L
	三菱 Mitsubishi	HC-KFS43□K	B:有刹车	无	124.5	156.5	70	3	5.8	60	7	–	–	–	30	14h6	50h7	–
	汇川 Inovance	ISMH1-40B30CB	2:有刹车	无	118	–	70	3	5.5	60	7.6	16.5	11.5	5h9	30	14h6	50h7	M5x8
	安川 YASKAWA	SGM7A-04A□A6□	C:有刹车	1:无刹车	115.5	156	70	3	5.5	60	6	–	–	–	30	14h6	50h7	–

容许负载力矩表

单位：mm

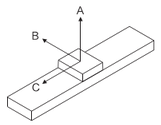

水平安装		A	B	C
导程 5	30kg	1200	350	200
	55kg	1100	150	150
	80kg	205	100	100
导程 10	15kg	1000	300	220
	25kg	900	200	200
	30kg	850	150	100
导程 16	5kg	2150	982	1365
	10kg	1190	500	550
	22kg	1270	300	280
导程 20	5kg	2000	2000	1500
	15kg	1200	500	450
	20kg	1073	300	280
导程 32	3kg	1800	1500	1200
	5kg	1400	900	800
	8kg	700	500	400

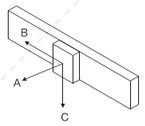

墙面安装		A	B	C
导程 5	10kg	500	400	800
	20kg	250	250	400
	30kg	150	200	250
导程 10	10kg	300	250	600
	20kg	200	180	400
	30kg	100	90	250
导程 16	5kg	1068	976	1579
	10kg	405	278	776
	22kg	220	107	680
导程 20	5kg	958	875	1420
	10kg	361	248	696
	20kg	107	95	610
导程 32	2kg	650	680	958
	4kg	234	220	361
	8kg	130	107	220

单位：N.m

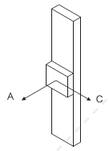

垂直安装		A	C
导程 5	5kg	200	180
	10kg	150	130
	12kg	100	100
导程 10	4kg	350	350
	6kg	200	250
	8kg	100	140
导程 16	1kg	620	620
	2kg	680	680
	5kg	310	350
导程 20	–	–	–
	–	–	–
	3kg	1030	802

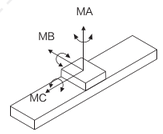

MA	150
MB	150
MC	130

※力距表所表示的数据，代表重心。
※符合型录规范的正常使用下，
保证寿命为10000公里。
※倒吊使用无法套用标准规范，
如有需求请洽询我司业务。

D 电机下折

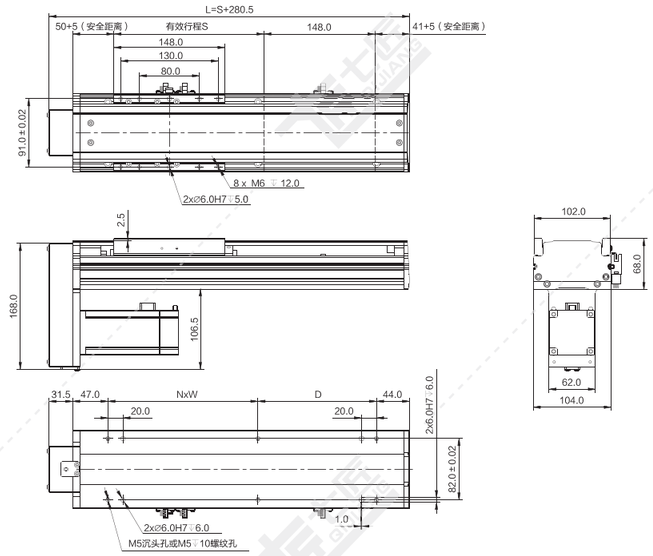

注：以下重量不含电机。

单位：mm

行程 S	50	100	150	200	250	300	350	400	450	500	550	600	650	700	750	800	850	900	950	1000	1050
L	330.5	380.5	430.5	480.5	530.5	580.5	630.5	680.5	730.5	780.5	830.5	880.5	930.5	980.5	1030.5	1080.5	1130.5	1180.5	1230.5	1280.5	1330.5
N	0	1	1	1	1	2	2	2	2	3	3	3	3	3	4	4	4	4	5	5	5
W	0	200	200	200	200	200	200	200	200	200	200	200	200	200	200	200	200	200	200	200	200
D	208	58	108	158	208	58	108	158	208	58	108	158	208	58	108	158	208	58	108	158	208
重量 KG	3.7	4.0	4.4	4.7	5.1	5.4	5.8	6.1	6.5	6.8	7.2	7.5	7.9	8.2	8.6	8.9	9.2	9.6	9.9	10.3	10.7

*如有特殊行程请先与技术人员联系。

L 电机左折

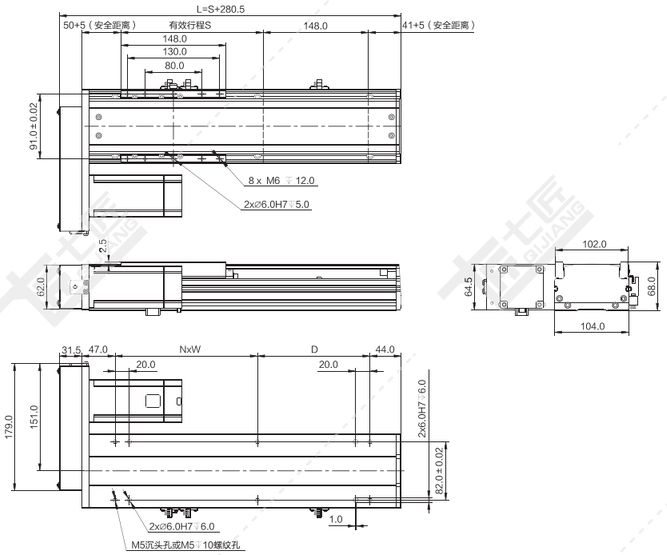

注：以下重量不含电机。

单位：mm

行程 S	50	100	150	200	250	300	350	400	450	500	550	600	650	700	750	800	850	900	950	1000	1050
L	330.5	380.5	430.5	480.5	530.5	580.5	630.5	680.5	730.5	780.5	830.5	880.5	930.5	980.5	1030.5	1080.5	1130.5	1180.5	1230.5	1280.5	1330.5
N	0	1	1	1	1	2	2	2	2	3	3	3	3	4	4	4	4	5	5	5	5
W	0	200	200	200	200	200	200	200	200	200	200	200	200	200	200	200	200	200	200	200	200
D	208	58	108	158	208	58	108	158	208	58	108	158	208	58	108	158	208	58	108	158	208
重量 KG	3.7	4.0	4.4	4.7	5.1	5.4	5.8	6.1	6.5	6.8	7.2	7.5	7.9	8.2	8.6	8.9	9.2	9.6	9.9	10.3	10.7

*如有特殊行程请先与技术人员联系。

R 电机右折

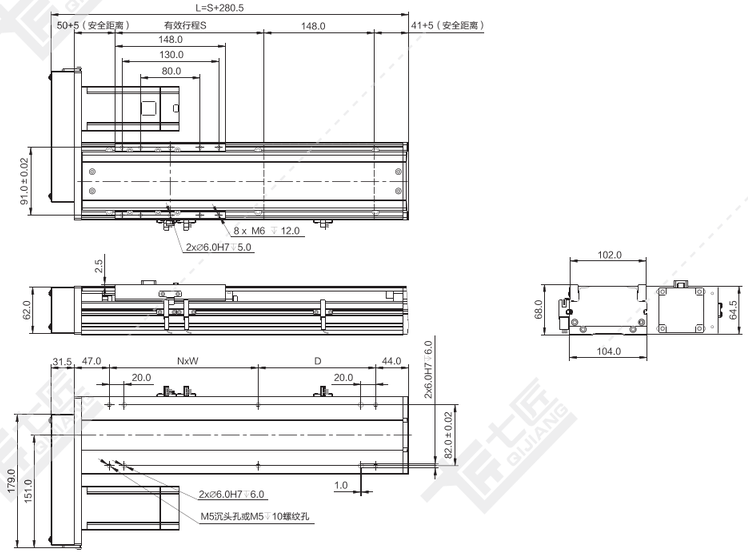

注：以下重量不含电机。

单位：mm

行程 S	50	100	150	200	250	300	350	400	450	500	550	600	650	700	750	800	850	900	950	1000	1050
L	330.5	380.5	430.5	480.5	530.5	580.5	630.5	680.5	730.5	780.5	830.5	880.5	930.5	980.5	1030.5	1080.5	1130.5	1180.5	1230.5	1280.5	1330.5
N	0	1	1	1	1	2	2	2	2	3	3	3	3	4	4	4	4	5	5	5	5
W	0	200	200	200	200	200	200	200	200	200	200	200	200	200	200	200	200	200	200	200	200
D	208	58	108	158	208	58	108	158	208	58	108	158	208	58	108	158	208	58	108	158	208
重量 KG	3.7	4.0	4.4	4.7	5.1	5.4	5.8	6.1	6.5	6.8	7.2	7.5	7.9	8.2	8.6	8.9	9.2	9.6	9.9	10.3	10.7

M 电机内装

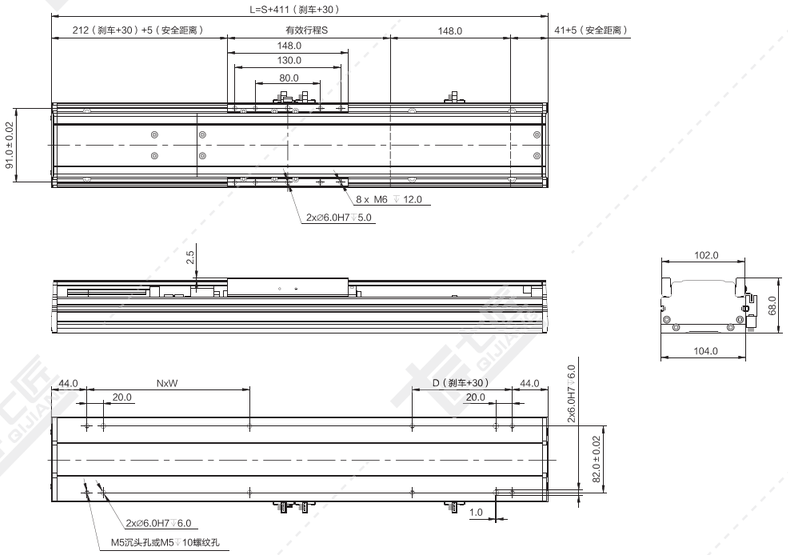

注：以下重量不含电机。 单位：mm

行程 S	50	100	150	200	250	300	350	400	450	500	550	600	650	700	750	800	850	900	950	1000	1050
L	461	511	561	611	661	711	761	811	861	911	961	1011	1061	1111	1161	1211	1261	1311	1361	1411	1461
N	1	1	2	2	2	2	3	3	3	3	4	4	4	4	5	5	5	5	6	6	6
W	200	200	200	200	200	200	200	200	200	200	200	200	200	200	200	200	200	200	200	200	200
D	173	223	73	123	173	223	73	123	173	223	73	123	173	223	73	123	173	223	73	123	173
重量 KG	4.2	4.6	4.9	5.3	5.6	6.0	6.3	6.7	7.0	7.4	7.7	8.1	8.4	8.8	9.1	9.5	9.8	10.2	10.5	10.9	11.2

*如有特殊行程请先与技术人员联系。

N 直连不带电机座

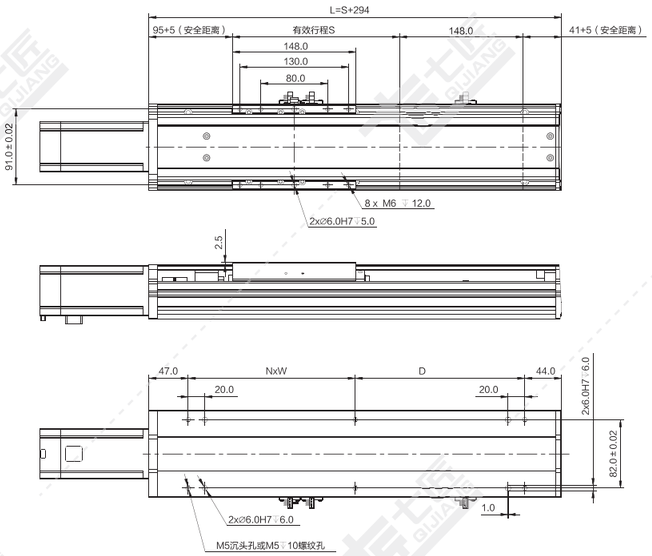

注：以下重量不含电机。 单位：mm

行程 S	50	100	150	200	250	300	350	400	450	500	550	600	650	700	750	800	850	900	950	1000	1050
L	344	394	444	494	544	594	644	694	744	794	844	894	944	994	1044	1094	1144	1194	1244	1294	1344
N	1	1	1	1	2	2	2	2	3	3	3	3	4	4	4	4	5	5	5	5	6
W	200	200	200	200	200	200	200	200	200	200	200	200	200	200	200	200	200	200	200	200	200
D	53	103	153	203	53	103	153	203	53	103	153	203	53	103	153	203	53	103	153	203	53
重量 KG	3.6	4.0	4.3	4.7	5.0	5.4	5.7	6.1	6.4	6.8	7.1	7.5	7.8	8.2	8.5	8.9	9.2	9.6	9.9	10.3	10.6

*如有特殊行程请先与技术人员联系。

QS135S-CM 短滑动座 螺杆传动 银色/黑色

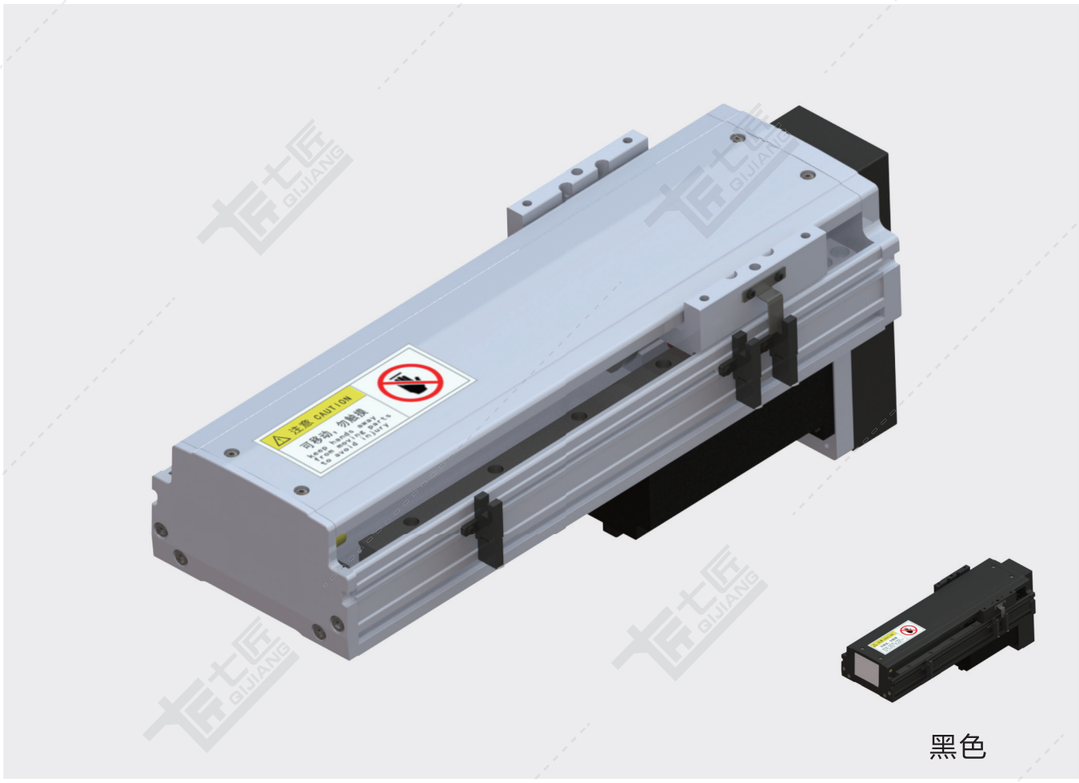

黑色

基本规格（QS135S-CM）

电机功率 AC(W)				200/400/750				
重复定位精度（mm）				±0.01/±0.005				
滚珠丝杆外径（mm）				16/20	16/20	16	16/20	16	20
滚珠丝杆导程（mm）				5	10	16	20	32	40
最快速度（mm/sec） 电机转速 3000（rpm）				250	500	800	1000	1600	2000
最大载重（kg）	加减速度	水平使用	0.3G	70/70/70	47/70/70	30/48/70	24/45/70	13/25/50	10/15/25
		垂直使用	0.3G	17/17/25	12/12/18	6/8/15	4/6/10	–	–
★额定推力（N）				683/1388/2100	341/694/1050	213/432/840	174/347/528	108/216/380	42/174/320
直线导轨（mm）				15x12.5-2					
原点感应器	外挂 EE-SX672(NPN) EE-SX672P(PNP)								
	内置 EE-SX951(NPN) EE-SX951P(PNP)								

★额定推力为电机额定扭矩时的推力；可搬送质量和最高速度根据使用条件而不同；电机最大转速为3000rpm。

感应器接线图

EE-SX672

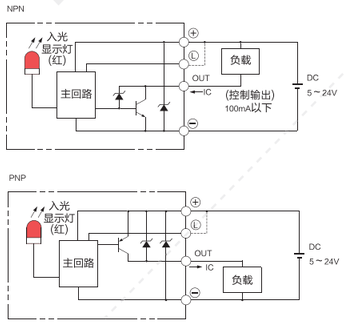

EE-SX951

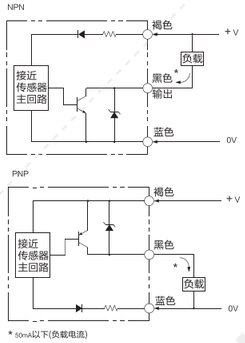

* 50mA以下(负载电流)

电机外形尺寸

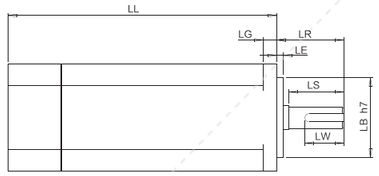

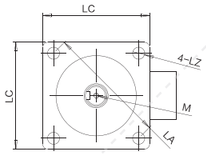

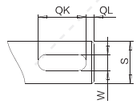

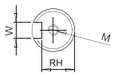

电机搭配一览表

电机外形尺寸																		
功率W	品牌	型号			LL	LL刹车	LA	LE	LZ	LC	LG	LW	RH	W	LR	S	LB	M
200W	松下 Panasonic	MSMD22G1□□	V:有刹车	U:无刹车	79	115.5	70	3	4.5	60	6.5	20	8.5	4h9	30	11h6	50h7	M4x8L
	台达 Delta	EAMA-C20602□S	S:有刹车	R:无刹车	105.5	141.6	70	3	5.5	60	7.5	20	11	5	30	14h6	50h7	M4x15L
	三菱 Mitsubishi	HC-KFS23□K	B:有刹车	无	99.5	131.5	70	3	5.8	60	7	–	–	–	30	14h6	50h7	–
	汇川 Inovance	ISMH1-20B30CB	2:有刹车	无	98	138	70	3	5.5	60	7.6	16.5	11.5	5h9	30	14h6	50h7	M5x8
	安川 YASKAWA	SGM7A-02A□A6□	C:有刹车	1:无刹车	99.5	140	70	3	5.5	60	6	–	–	–	30	14h6	50h7	–
400W	松下 Panasonic	MSMD042G1□S	V:有刹车	U:无刹车	98.5	135	70	3	4.5	60	6.5	25	11	5h9	30	14h6	50h7	M5x10L
	台达 Delta	EAMA-C20604□S	S:有刹车	R:无刹车	130.7	166.8	70	3	5.5	60	7.5	20	11	5h9	30	14h6	50h7	M4x15L
	三菱 Mitsubishi	HC-KFS43□K	B:有刹车	无	124.5	156.5	70	3	5.8	60	7	–	–	–	30	14h6	50h7	–
	汇川 Inovance	ISMH1-40B30CB	2:有刹车	无	118	–	70	3	5.5	60	7.6	16.5	11.5	5h9	30	14h6	50h7	M5x8
	安川 YASKAWA	SGM7A-04A□A6□	C:有刹车	1:无刹车	115.5	156	70	3	5.5	60	6	–	–	–	30	14h6	50h7	–
750W	松下 Panasonic	MSMD082G1□□	V:有刹车	U:无刹车	122	149	90	3	6	80	8	25	15.5	6h9	35	19h6	70h7	M5x10L
	台达 Delta	EAMA-C20807□S	S:有刹车	R:无刹车	138.3	178	90	3	6.6	80	8	25	15.5	8h9	35	19h6	70h7	M6x20L
	三菱 Mitsubishi	HC-KFS73□K	B:有刹车	无	142	177.5	90	3	6.6	80	8	–	–	–	40	19h6	70h7	–
	汇川 Inovance	ISMH1-75B30CB	2:有刹车	无	135.5	–	90	3	7	80	7.8	25	15.5	6h8	35	19h6	70h7	M6x20
	安川 YASKAWA	SGM7A-08A□A6□	C:有刹车	1:无刹车	137	184	90	3	7	80	8	–	–	–	40	19h6	70h7	–

容许负载力矩表

单位：mm

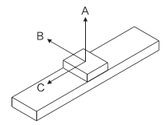

水平安装		A	B	C
导程 5	40kg	2448	322	316
	50kg	2197	257	247
	70kg	2005	219	207
导程 10	25kg	1958	490	370
	35kg	1660	333	370
	47kg	1725	243	247
导程 16	10kg	1800	800	1400
	20kg	1100	450	700
	30kg	1047	324	445
导程 20	5kg	2105	960	1351
	15kg	1170	420	455
	24kg	1300	305	250
导程 32	3kg	1958	800	370
	5kg	1660	450	370
	8kg	1725	324	247
导程 40	2kg	1800	490	1100
	3kg	1100	333	455
	5kg	1047	243	250

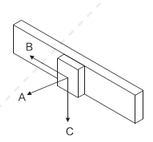

墙面安装		A	B	C
导程 5	40kg	204	112	1394
	55kg	130	57	1115
	70kg	85	24	895
导程 10	25kg	414	333	1277
	35kg	235	157	929
	47kg	129	57	751
导程 16	10kg	461	372	1410
	20kg	264	178	1027
	30kg	148	69	832
导程 20	5kg	1041	965	1560
	15kg	400	271	770
	24kg	220	108	685
导程 32	3kg	1145	958	1640
	5kg	1041	361	650
	10kg	461	220	460
导程 40	1kg	1235	1025	1956
	5kg	560	271	1027
	10kg	129	24	832

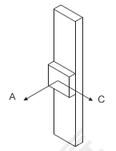

垂直安装		A	C
导程 5	5kg	762	614
	10kg	607	489
	12kg	498	493
导程 10	4kg	1365	1101
	6kg	901	727
	8kg	674	543
导程 16	1kg	1067	1217
	2kg	997	805
	6kg	747	603
导程 20	1kg	580	580
	2kg	1155	1155
	4kg	1130	885
导程 32	1kg	460	580
	–	–	–
	–	–	–

单位：N.m

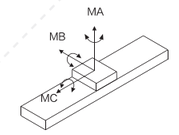

MA	174
MB	175
MC	153

※力距表所表示的数据，代表重心。
※符合型录规范的正常使用下，
保证寿命为10000公里。
※倒吊使用无法套用标准规范，
如有需求请洽询我司业务。

D 电机下折

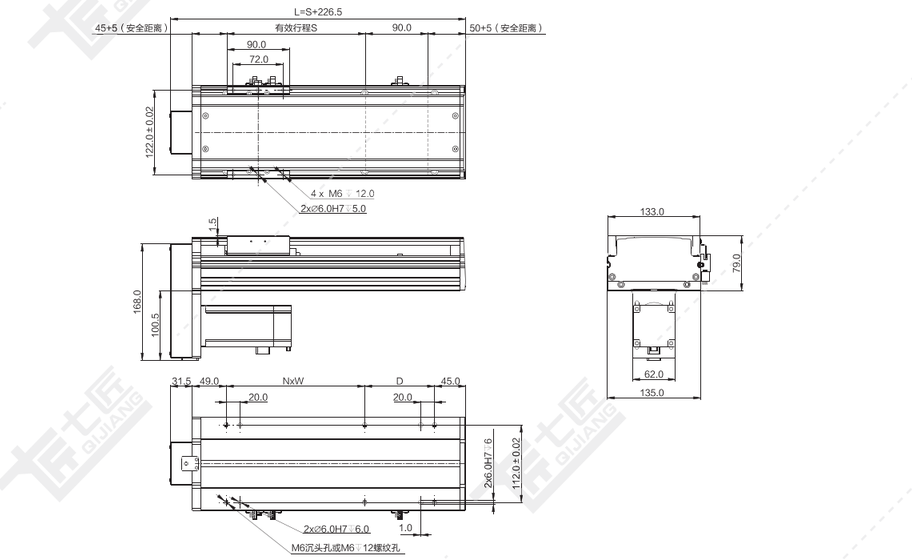

注：以下重量不含电机。

单位：mm

行程 S	50	100	150	200	250	300	350	400	450	500	550	600	650	700	750	800	850	900	950	1000	1050	1100	1150	1200	1250
L	276.5	326.5	376.5	426.5	476.5	526.5	576.5	626.5	676.5	726.5	776.5	826.5	876.5	926.5	976.5	1026.5	1076.5	1126.5	1176.5	1226.5	1276.5	1326.5	1376.5	1426.5	1476.5
N	0	1	1	1	1	1	2	2	2	2	3	3	3	3	4	4	4	4	5	5	5	5	6	6	6
W	0	150	200	200	200	200	200	200	200	200	200	200	200	200	200	200	200	200	200	200	200	200	200	200	200
D	151	51	51	101	151	201	51	101	151	201	51	101	151	201	51	101	151	201	51	101	151	201	51	101	151
重量 KG	5.0	5.6	6.1	6.7	7.2	7.8	8.4	8.9	9.5	10.0	10.6	11.2	11.7	12.3	12.8	13.4	14.0	14.5	15.1	15.6	16.2	16.8	17.3	17.9	18.4

*如有特殊行程请先与技术人员联系。

L 电机左折

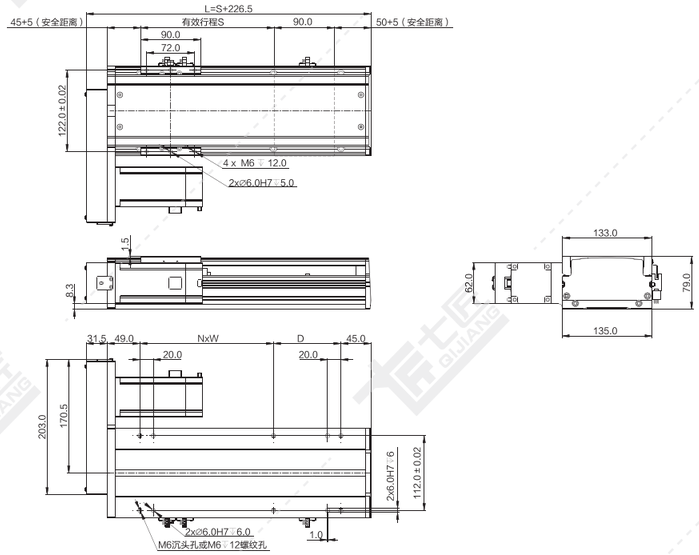

注：以下重量不含电机。 单位：mm

行程 S	50	100	150	200	250	300	350	400	450	500	550	600	650	700	750	800	850	900	950	1000	1050	1100	1150	1200	1250
L	276.5	326.5	376.5	426.5	476.5	526.5	576.5	626.5	676.5	726.5	776.5	826.5	876.5	926.5	976.5	1026.5	1076.5	1126.5	1176.5	1226.5	1276.5	1326.5	1376.5	1426.5	1476.5
N	0	1	1	1	1	1	2	2	2	2	3	3	3	3	4	4	4	4	5	5	5	5	6	6	6
W	0	150	200	200	200	200	200	200	200	200	200	200	200	200	200	200	200	200	200	200	200	200	200	200	200
D	151	51	51	101	151	201	51	101	151	201	51	101	151	201	51	101	151	201	51	101	151	201	51	101	151
重量 KG	5.0	5.6	6.1	6.7	7.2	7.8	8.4	8.9	9.5	10.0	10.6	11.2	11.7	12.3	12.8	13.4	14.0	14.5	15.1	15.6	16.2	16.8	17.3	17.9	18.4

*如有特殊行程请先与技术人员联系。

R 电机右折

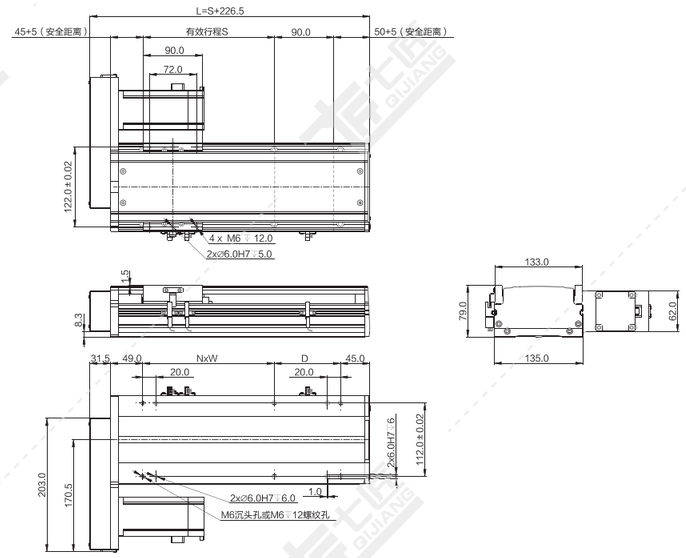

注：以下重量不含电机。 单位：mm

行程 S	50	100	150	200	250	300	350	400	450	500	550	600	650	700	750	800	850	900	950	1000	1050	1100	1150	1200	1250
L	276.5	326.5	376.5	426.5	476.5	526.5	576.5	626.5	676.5	726.5	776.5	826.5	876.5	926.5	976.5	1026.5	1076.5	1126.5	1176.5	1226.5	1276.5	1326.5	1376.5	1426.5	1476.5
N	0	1	1	1	1	1	2	2	2	2	3	3	3	3	4	4	4	4	5	5	5	5	6	6	6
W	0	150	200	200	200	200	200	200	200	200	200	200	200	200	200	200	200	200	200	200	200	200	200	200	200
D	151	51	51	101	151	201	51	101	151	201	51	101	151	201	51	101	151	201	51	101	151	201	51	101	151
重量 KG	5.0	5.6	6.1	6.7	7.2	7.8	8.4	8.9	9.5	10.0	10.6	11.2	11.7	12.3	12.8	13.4	14.0	14.5	15.1	15.6	16.2	16.8	17.3	17.9	18.4

*如有特殊行程请先与技术人员联系。

M 电机内装

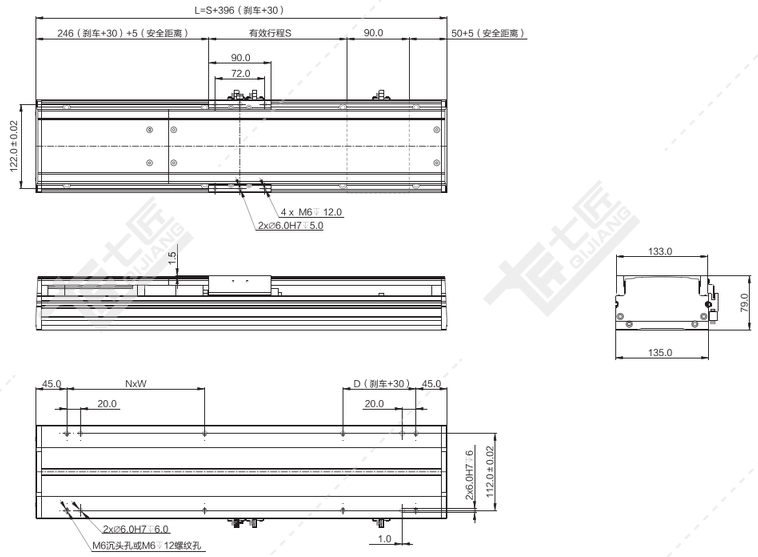

注：以下重量不含电机。 单位：mm

行程 S	50	100	150	200	250	300	350	400	450	500	550	600	650	700	750	800	850	900	950	1000	1050	1100	1150	1200	1250
L	446	496	546	596	646	696	746	796	846	896	946	996	1046	1096	1146	1196	1246	1296	1346	1396	1446	1496	1546	1596	1646
N	1	1	2	2	2	2	3	3	3	3	4	4	4	4	5	5	5	5	6	6	6	6	7	7	7
W	200	200	200	200	200	200	200	200	200	200	200	200	200	200	200	200	200	200	200	200	200	200	200	200	200
D	156	206	56	106	156	206	56	106	156	206	56	106	156	206	56	106	156	206	56	106	156	206	56	106	156
重量 KG	9.0	9.6	10.1	10.7	11.2	11.8	12.4	12.9	13.5	14.0	14.6	15.2	15.7	16.3	16.8	17.4	18.0	18.5	19.1	19.6	20.2	20.8	21.3	21.9	22.4

*如有特殊行程请先与技术人员联系。

N 直连不带电机座

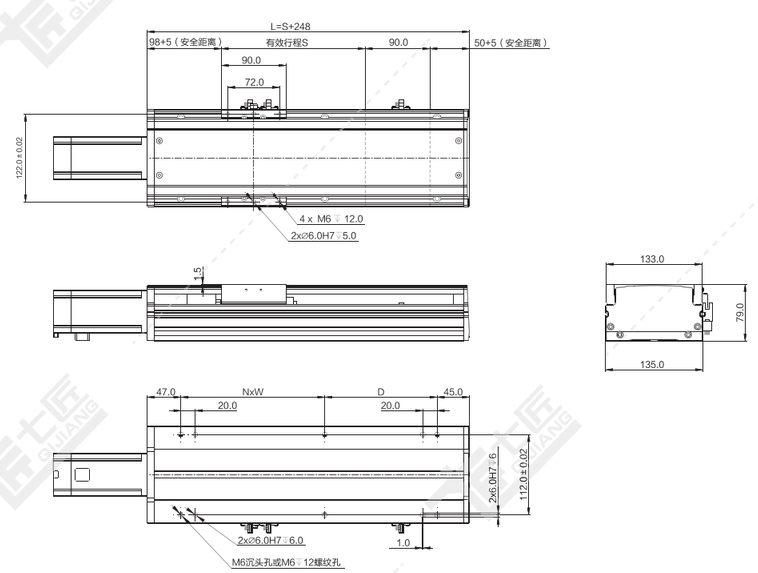

注：以下重量不含电机。 单位：mm

行程 S	50	100	150	200	250	300	350	400	450	500	550	600	650	700	750	800	850	900	950	1000	1050	1100	1150	1200	1250
L	298	348	398	448	498	548	598	648	698	748	798	848	898	948	998	1048	1098	1148	1198	1248	1298	1348	1398	1448	1498
N	1	1	1	1	1	2	2	2	2	3	3	3	3	4	4	4	4	5	5	5	5	6	6	6	6
W	150	200	200	200	200	200	200	200	200	200	200	200	200	200	200	200	200	200	200	200	200	200	200	200	200
D	56	56	106	156	206	56	106	156	206	56	106	156	206	56	106	156	206	56	106	156	206	56	106	156	206
重量 KG	5.2	5.8	6.4	7.0	7.6	8.2	8.8	9.4	10.0	10.6	11.2	11.8	12.4	13.0	13.6	14.2	14.8	15.4	16.0	16.6	17.2	17.8	18.4	19.0	19.6

*如有特殊行程请先与技术人员联系。

QS135-CM 螺杆传动 银色/黑色

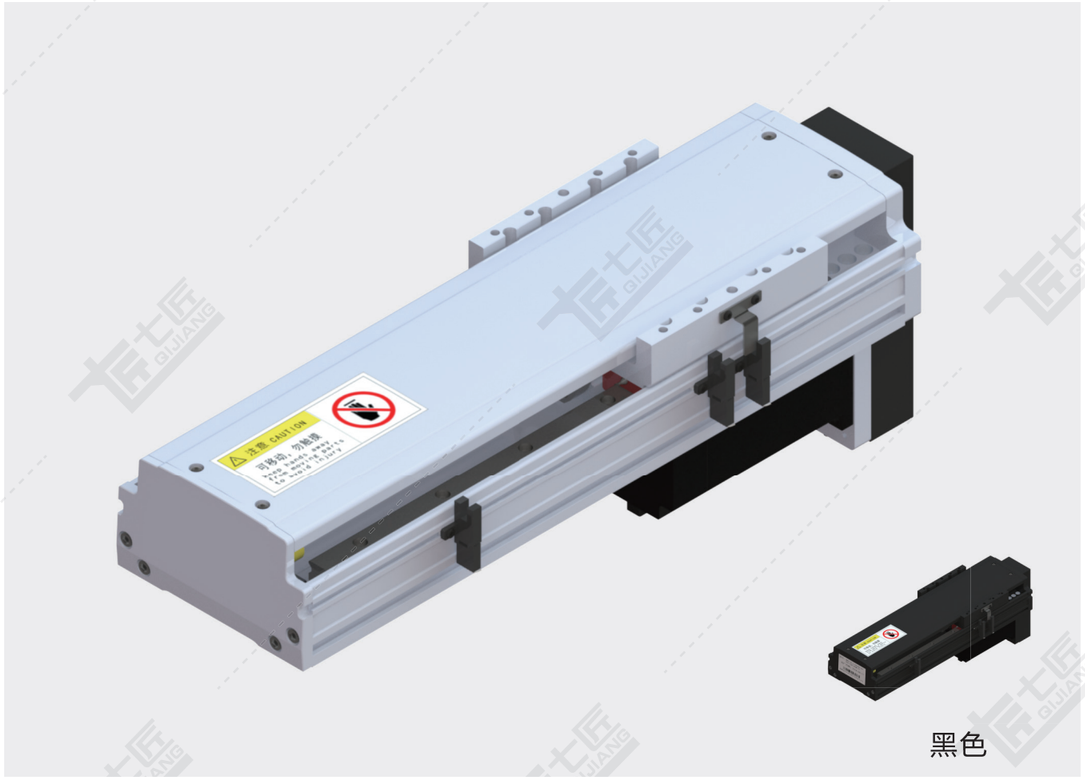

黑色

基本规格（QS135-CM）

电机功率 AC(W)				200/400/750					
重复定位精度（mm）				±0.01/±0.005					
滚珠丝杆外径（mm）				16/20	16/20	16	16/20	16	20
滚珠丝杆导程（mm）				5	10	16	20	32	40
最快速度（mm/sec） 电机转速 3000（rpm）				250	500	800	1000	1600	2000
最大载重（kg）	加减速度	水平使用	0.3G	95/110/110	75/110/110	44/68/90	35/50/80	13/30/60	10/15/25
		垂直使用	0.3G	27/35/35	18/25/35	7/18/25	6/14/20	–/8/10	–
★额定推力（N）				683/1388/2100	341/694/1050	213/432/840	174/347/528	108/216/380	42/174/320
直线导轨（mm）				15 x 12.5-2					
原点感应器	外挂 EE-SX672(NPN) EE-SX672P(PNP)								
	内置 EE-SX951(NPN) EE-SX951P(PNP)								

★额定推力为电机额定扭矩时的推力；可搬送质量和最高速度根据使用条件而不同；电机最大转速为3000rpm。

感应器接线图

EE-SX672

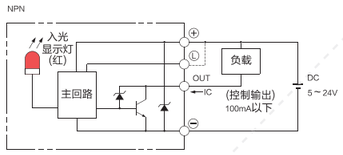

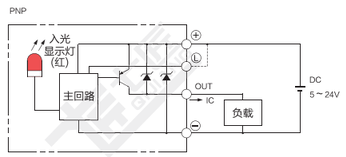

EE-SX951

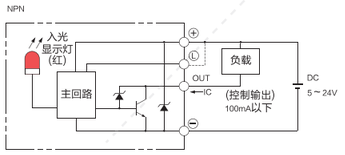

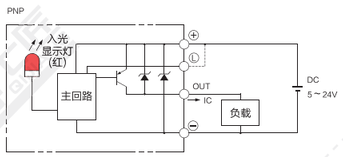

电机外形尺寸

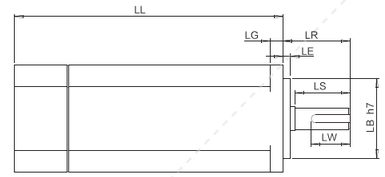

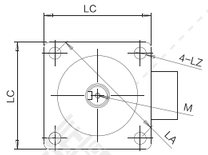

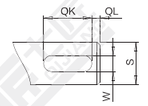

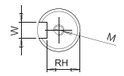

电机搭配一览表

电机外形尺寸																		
功率W	品牌	型号			LL	LL刹车	LA	LE	LZ	LC	LG	LW	RH	W	LR	S	LB	M
200W	松下 Panasonic	MSMD22G1□□	V:有刹车	U:无刹车	79	115.5	70	3	4.5	60	6.5	20	8.5	4h9	30	11h6	50h7	M4x8L
	台达 Della	EAMA-C20602□S	S:有刹车	R:无刹车	105.5	141.6	70	3	5.5	60	7.5	20	11	5	30	14h6	50h7	M4x15L
	三菱 Mitsubishi	HC-KFS23□K	B:有刹车	无	99.5	131.5	70	3	5.8	60	7	–	–	–	30	14h6	50h7	–
	汇川 Inovance	ISMH1-20B30CB	2:有刹车	无	98	138	70	3	5.5	60	7.6	16.5	11.5	5h9	30	14h6	50h7	M5x8
	安川 YASKAWA	SGM7A-02A□A6□	C:有刹车	1:无刹车	99.5	140	70	3	5.5	60	6	–	–	–	30	14h6	50h7	–
400W	松下 Panasonic	MSMD042G1□S	V:有刹车	U:无刹车	98.5	135	70	3	4.5	60	6.5	25	11	5h9	30	14h6	50h7	M5x10L
	台达 Della	EAMA-C20604□S	S:有刹车	R:无刹车	130.7	166.8	70	3	5.5	60	7.5	20	11	5h9	30	14h6	50h7	M4x15L
	三菱 Mitsubishi	HC-KFS43□K	B:有刹车	无	124.5	156.5	70	3	5.8	60	7	–	–	–	30	14h6	50h7	–
	汇川 Inovance	ISMH1-40B30CB	2:有刹车	无	118	–	70	3	5.5	60	7.6	16.5	11.5	5h9	30	14h6	50h7	M5x8
	安川 YASKAWA	SGM7A-04A□A6□	C:有刹车	1:无刹车	115.5	156	70	3	5.5	60	6	–	–	–	30	14h6	50h7	–
750W	松下 Panasonic	MSMD082G1□□	V:有刹车	U:无刹车	122	149	90	3	6	80	8	25	15.5	6h9	35	19h6	70h7	M5x10L
	台达 Della	EAMA-C20807□S	S:有刹车	R:无刹车	138.3	178	90	3	6.6	80	8	25	15.5	8h9	35	19h6	70h7	M6x20L
	三菱 Mitsubishi	HC-KFS73□K	B:有刹车	无	142	177.5	90	3	6.6	80	8	–	–	–	40	19h6	70h7	–
	汇川 Inovance	ISMH1-75B30CB	2:有刹车	无	135.5	–	90	3	7	80	7.8	25	15.5	6h8	35	19h6	70h7	M6x20
	安川 YASKAWA	SGM7A-08A□A6□	C:有刹车	1:无刹车	137	184	90	3	7	80	8	–	–	–	40	19h6	70h7	–

容许负载力矩表

单位：mm

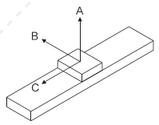

水平安装		A	B	C
导程 5	60kg	2448	322	316
	80kg	2197	257	247
	95kg	2005	219	207
导程 10	30kg	1958	490	370
	50kg	1660	333	370
	70kg	1725	243	247
导程 16	10kg	2265	961	1674
	20kg	1402	537	855
	44kg	1047	324	445
导程 20	10kg	2263	958	1672
	20kg	1400	535	852
	35kg	1052	328	448
导程 32	10kg	2100	934	1562
	20kg	1305	521	840
	30kg	985	296	338
导程 40	5kg	2263	958	1459
	10kg	1405	426	765
	20kg	987	342	325

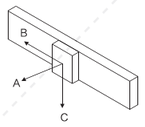

墙面安装		A	B	C
导程 5	60kg	204	112	1394
	80kg	130	57	1115
	95kg	85	24	895
导程 10	30kg	414	333	1277
	50kg	235	157	929
	75kg	129	57	751
导程 16	10kg	461	372	1410
	20kg	264	178	1027
	44kg	148	69	832
导程 20	10kg	997	1217	1709
	20kg	513	555	985
	35kg	268	231	640
导程 32	10kg	886	1189	1607
	20kg	437	458	786
	30kg	226	221	580
导程 40	5kg	980	1215	1750
	10kg	560	437	766
	20kg	326	178	416

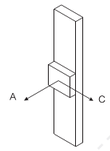

垂直安装		A	C
导程 5	20kg	762	614
	25kg	607	489
	27kg	498	483
导程 10	10kg	1365	1101
	15kg	901	727
	18kg	674	543
导程 16	2kg	2420	2031
	4kg	1690	1360
	7kg	1300	1050
导程 20	6kg	1695	1361
	–	–	–
	–	–	–
导程 32	3kg	1720	1352
	–	–	–
	–	–	–

单位：N.m

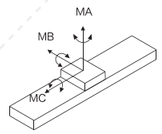

MA	551
MB	552
MC	485

※力距表所表示的数据，代表重心。
※符合型录规范的正常使用下，
保证寿命为10000公里。
※倒吊使用无法套用标准规范，
如有需求请洽询我司业务。

D 电机下折

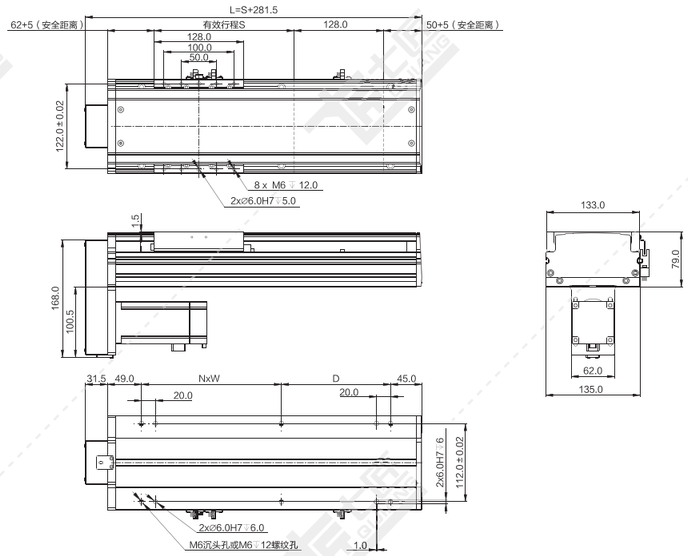

注：以下重量不含电机。

单位：mm

行程 S	50	100	150	200	250	300	350	400	450	500	550	600	650	700	750	800	850	900	950	1000	1050	1100	1150	1200	1250
L	331.5	381.5	431.5	481.5	531.5	581.5	631.5	681.5	731.5	781.5	831.5	881.5	931.5	981.5	1031.5	1081.5	1131.5	1181.5	1231.5	1281.5	1331.5	1381.5	1431.5	1481.5	1531.5
N	1	1	1	1	1	2	2	2	2	3	3	3	3	4	4	4	4	5	5	5	5	6	6	6	6
W	150	200	200	200	200	200	200	200	200	200	200	200	200	200	200	200	200	200	200	200	200	200	200	200	200
D	56	56	106	156	206	56	106	156	206	56	106	156	206	56	106	156	206	56	106	156	206	56	106	156	206
重量 KG	6.4	6.9	7.5	8.1	8.6	9.2	9.8	10.3	10.9	11.5	12.1	12.6	13.2	13.8	14.3	14.9	15.5	16.0	16.6	17.2	17.8	18.3	18.9	19.5	20.0

*如有特殊行程请先与技术人员联系。

L 电机左折

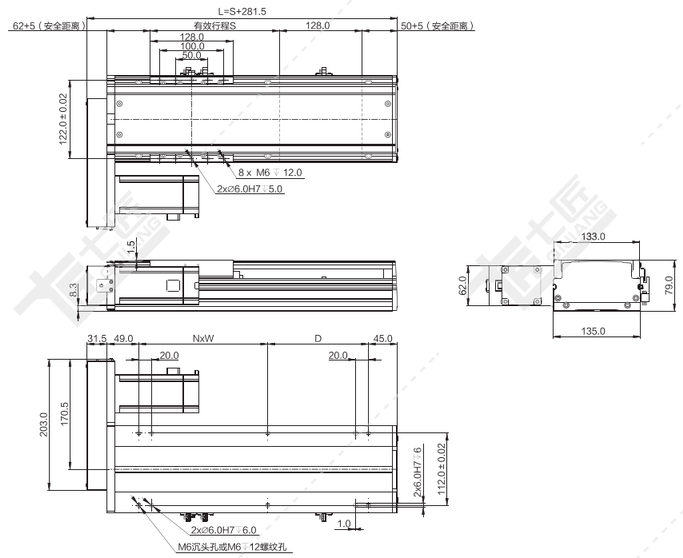

注：以下重量不含电机。

单位：mm

行程 S	50	100	150	200	250	300	350	400	450	500	550	600	650	700	750	800	850	900	950	1000	1050	1100	1150	1200	1250
L	331.5	381.5	431.5	481.5	531.5	581.5	631.5	681.5	731.5	781.5	831.5	881.5	931.5	981.5	1031.5	1081.5	1131.5	1181.5	1231.5	1281.5	1331.5	1381.5	1431.5	1481.5	1531.5
N	1	1	1	1	1	2	2	2	2	3	3	3	3	4	4	4	4	5	5	5	5	6	6	6	6
W	150	200	200	200	200	200	200	200	200	200	200	200	200	200	200	200	200	200	200	200	200	200	200	200	200
D	56	56	106	156	206	56	106	156	206	56	106	156	206	56	106	156	206	56	106	156	206	56	106	156	206
重量 KG	6.4	6.9	7.5	8.1	8.6	9.2	9.8	10.3	10.9	11.5	12.1	12.6	13.2	13.8	14.3	14.9	15.5	16.0	16.6	17.2	17.8	18.3	18.9	19.5	20.0

*如有特殊行程请先与技术人员联系。

R 电机右折

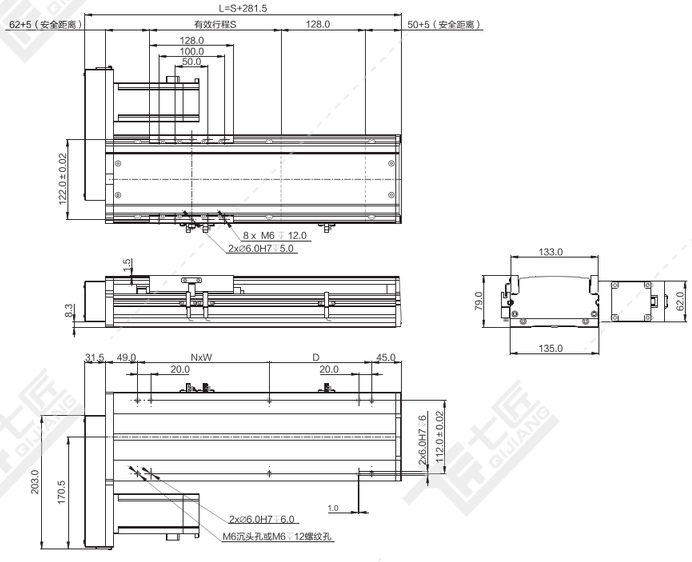

注：以下重量不含电机。

单位：mm

行程 S	50	100	150	200	250	300	350	400	450	500	550	600	650	700	750	800	850	900	950	1000	1050	1100	1150	1200	1250
L	331.5	381.5	431.5	481.5	531.5	581.5	631.5	681.5	731.5	781.5	831.5	881.5	931.5	981.5	1031.5	1081.5	1131.5	1181.5	1231.5	1281.5	1331.5	1381.5	1431.5	1481.5	1531.5
N	1	1	1	1	1	2	2	2	2	3	3	3	3	4	4	4	4	5	5	5	5	6	6	6	6
W	150	200	200	200	200	200	200	200	200	200	200	200	200	200	200	200	200	200	200	200	200	200	200	200	200
D	56	56	106	156	206	56	106	156	206	56	106	156	206	56	106	156	206	56	106	156	206	56	106	156	206
重量 KG	6.4	6.9	7.5	8.1	8.6	9.2	9.8	10.3	10.9	11.5	12.1	12.6	13.2	13.8	14.3	14.9	15.5	16.0	16.6	17.2	17.8	18.3	18.9	19.5	20.0

*如有特殊行程请先与技术人员联系。

M 电机内装

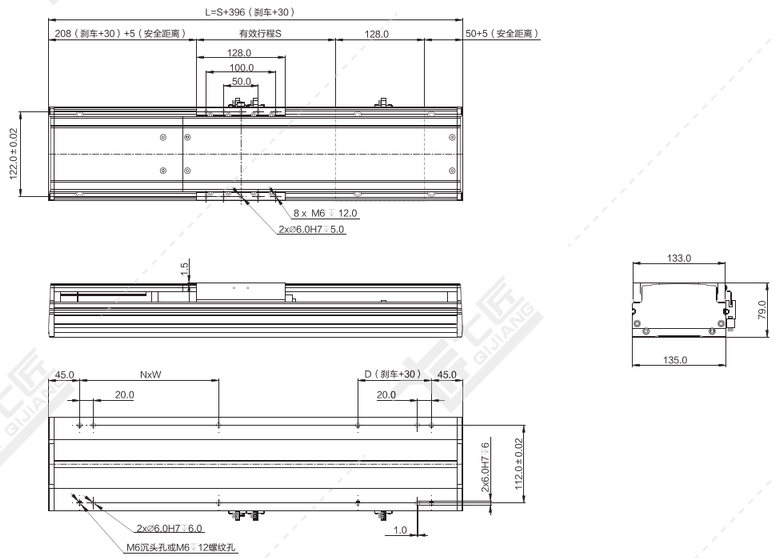

注：以下重量不含电机。 单位：mm

行程S	50	100	150	200	250	300	350	400	450	500	550	600	650	700	750	800	850	900	950	1000	1050	1100	1150	1200	1250
L	446	496	546	596	646	696	746	796	846	896	946	996	1046	1096	1146	1196	1246	1296	1346	1396	1446	1496	1546	1596	1646
N	1	1	2	2	2	2	3	3	3	3	4	4	4	4	5	5	5	5	6	6	6	7	7	7	7
W	200	200	200	200	200	200	200	200	200	200	200	200	200	200	200	200	200	200	200	200	200	200	200	200	200
D	156	206	56	106	156	206	56	106	156	206	56	106	156	206	56	106	156	206	56	106	156	206	56	106	156
重量KG	6.8	7.4	8.0	8.6	9.2	9.8	10.4	11.0	11.6	12.2	12.8	13.4	14.0	14.6	15.2	15.8	16.4	17.0	17.6	18.2	18.8	19.4	20.0	20.6	21.2

*如有特殊行程请先与技术人员联系。

N 直连不带电机座

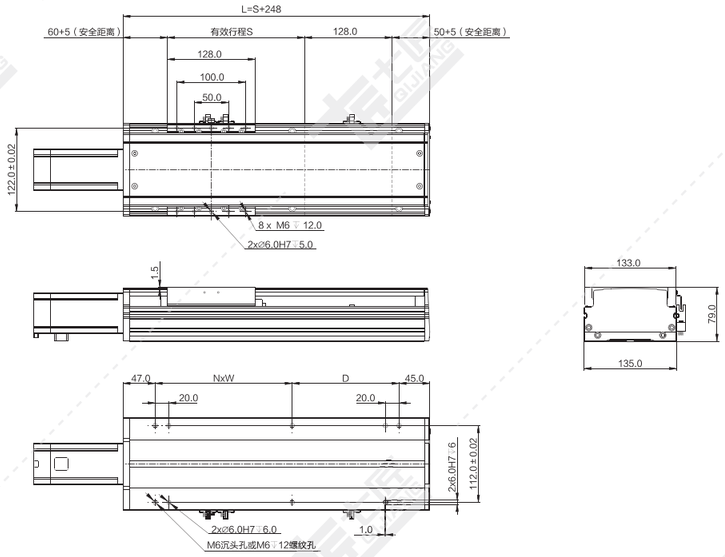

注：以下重量不含电机。 单位：mm

行程S	50	100	150	200	250	300	350	400	450	500	550	600	650	700	750	800	850	900	950	1000	1050	1100	1150	1200	1250
L	298	348	398	448	498	548	598	648	698	748	798	848	898	948	998	1048	1098	1148	1198	1248	1298	1348	1398	1448	1498
N	1	1	1	1	1	2	2	2	2	3	3	3	3	4	4	4	4	5	5	5	5	6	6	6	6
W	150	200	200	200	200	200	200	200	200	200	200	200	200	200	200	200	200	200	200	200	200	200	200	200	200
D	56	56	106	156	206	56	106	156	206	56	106	156	206	56	106	156	206	56	106	156	206	56	106	156	206
重量KG	6.0	6.6	7.2	7.8	8.4	9.0	9.6	10.2	10.8	11.4	12.0	12.6	13.2	13.8	14.4	15.0	15.6	16.2	16.8	17.4	18.0	18.6	19.2	19.8	20.4

*如有特殊行程请先与技术人员联系。

QS150-CM 螺杆传动 银色/黑色

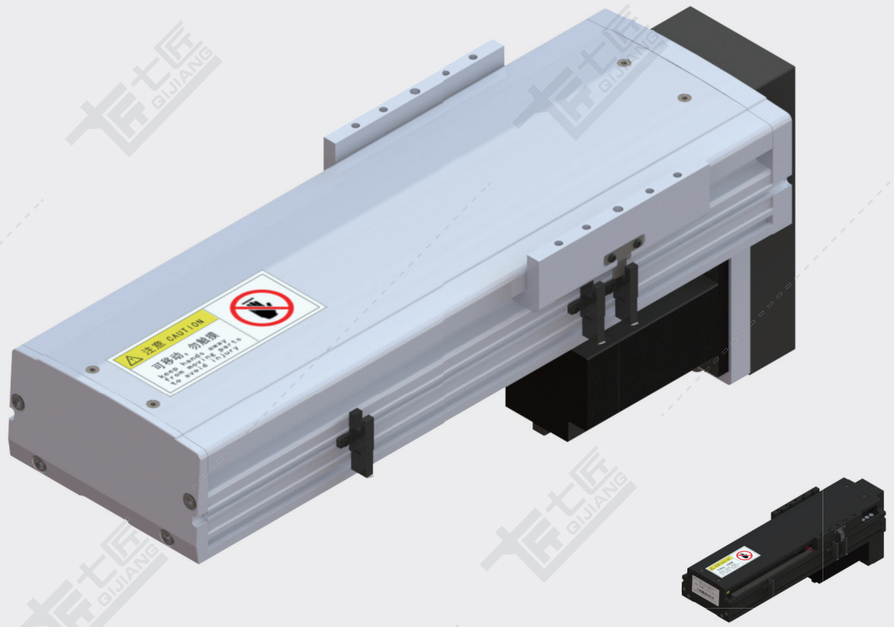

黑色

基本规格（QS150-CM）

电机功率 AC(W)				400/750			
重复定位精度（mm）				±0.01/±0.005			
滚珠丝杆外径（mm）				20/25	20/25	20	25	20
滚珠丝杆导程（mm）				5	10	20	25	40
最快速度（mm/sec） 电机转速 3000（rpm）				250	500	1000	1250	2000
最大载重（kg）	加减速度	水平使用	0.3G	100/120	80/120	60/90	48/80	30/50
		垂直使用	0.3G	35/45	25/35	14/20	10/15	-
★额定推力（N）				1388/2100	694/1050	374/740	260/420	174/320
直线导轨（mm）				15 x 12.5-2				
原点感应器	外挂 EE-SX672(NPN) EE-SX672P(PNP)							
	内置 E2S-W13							

★额定推力为电机额定扭矩时的推力；可搬送质量和最高速度根据使用条件而不同；电机最大转速为3000rpm。

感应器接线图

EE-SX672

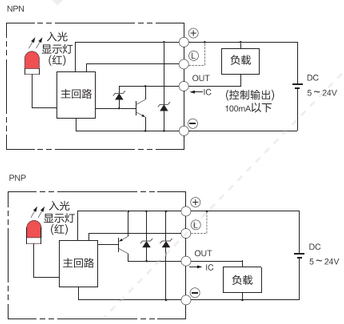

E2S-W13

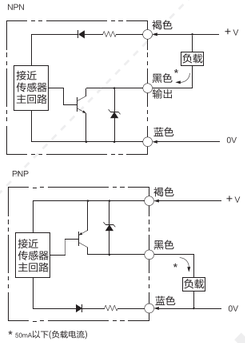

* 50mA以下(负载电流)

电机外形尺寸

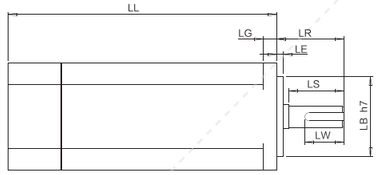

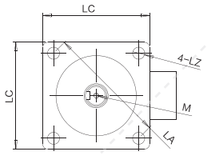

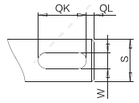

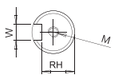

电机搭配一览表

电机外形尺寸																			
功率W	品牌	型号			LL	LL刹车	LA	LE	LZ	LC	LG	LW	RH	W	LR	S	LB	M
400W	松下 Panasonic	MSMD042G1□S	V:有刹车	U:无刹车	98.5	135	70	3	4.5	60	6.5	25	11	5h9	30	14h6	50h7	M5x10L
	台达 Delta	EAMA-C20604□S	S:有刹车	R:无刹车	130.7	166.8	70	3	5.5	60	7.5	20	11	5h9	30	14h6	50h7	M4x15L
	三菱 Mitsubishi	HC-KFS43□K	B:有刹车	无	124.5	156.5	70	3	5.8	60	7	–	–	–	30	14h6	50h7	–
	汇川 Inovance	ISMH1-40B30CB	2:有刹车	无	118	–	70	3	5.5	60	7.6	16.5	11.5	5h9	30	14h6	50h7	M5x8
	安川 YASKAWA	SGM7A-04A□A6□	C:有刹车	1:无刹车	115.5	156	70	3	5.5	60	6	–	–	–	30	14h6	50h7	–
750W	松下 Panasonic	MSMD082G1□□	V:有刹车	U:无刹车	122	149	90	3	6	80	8	25	15.5	6h9	35	19h6	70h7	M5x10L
	台达 Delta	EAMA-C20807□S	S:有刹车	R:无刹车	138.3	178	90	3	6.6	80	8	25	15.5	8h9	35	19h6	70h7	M6x20L
	三菱 Mitsubishi	HC-KFS73□K	B:有刹车	无	142	177.5	90	3	6.6	80	8	–	–	–	40	19h6	70h7	–
	汇川 Inovance	ISMH1-75B30CB	2:有刹车	无	135.5	–	90	3	7	80	7.8	25	15.5	6h8	35	19h6	70h7	M6x20
	安川 YASKAWA	SGM7A-08A□A6□	C:有刹车	1:无刹车	137	184	90	3	7	80	8	–	–	–	40	19h6	70h7	–

容许负载力矩表

单位：mm

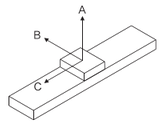

水平安装		A	B	C
导程 5	40kg	2980	435	570
	80kg	2000	207	331
	100kg	1840	200	264
导程 10	50kg	2440	428	570
	65kg	2010	255	336
	80kg	1851	206	272
导程 20	20kg	2652	899	994
	40kg	1775	526	593
	65kg	1396	317	267
导程 25	15kg	2750	923	1050
	30kg	1950	645	682
	45kg	1468	385	293
导程 40	5kg	3545	2738	2003
	15kg	2545	1360	1185
	30kg	2640	664	739

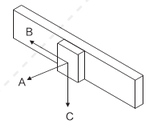

墙面安装		A	B	C
导程 5	40kg	530	350	2438
	80kg	277	165	1995
	100kg	215	118	1836
导程 10	50kg	533	353	2441
	65kg	293	179	2010
	80kg	230	133	1851
导程 20	20kg	982	815	2573
	40kg	569	442	1680
	65kg	337	232	1258
导程 25	15kg	1075	920	2645
	30kg	635	483	1732
	45kg	345	254	1316
导程 40	5kg	2020	2671	3500
	15kg	1200	1281	2480
	30kg	755	591	2518

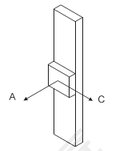

垂直安装		A	C
导程 5	10kg	1510	1220
	20kg	1210	985
	30kg	992	962
导程 10	7kg	1778	1778
	15kg	1050	1050
	20kg	750	750
导程 20	3kg	1700	1700
	7kg	2202	2202
	12kg	1485	1485
导程 25	5kg	1200	1200
	10kg	650	650
	–	–	–

单位：N.m

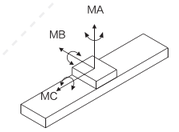

MA	860
MB	862
MC	756

※力距表所表示的数据，代表重心。
※符合型录规范的正常使用下，保证寿命为10000公里。
※倒吊使用无法套用标准规范，如有需求请洽询我司业务。

D 电机下折

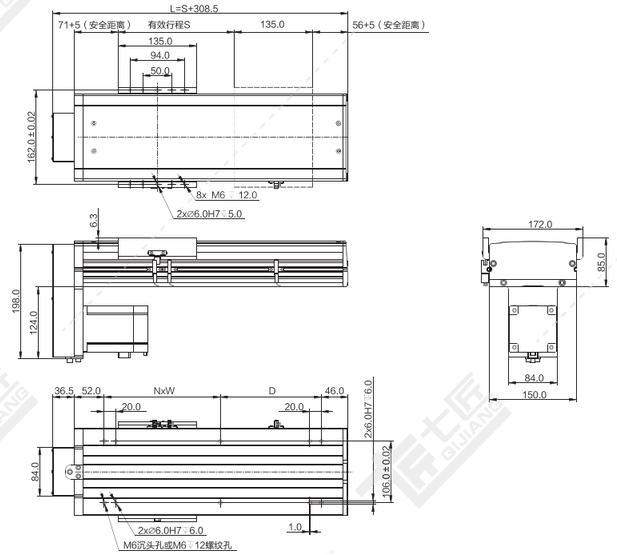

注：以下重量不含电机。

单位：mm

行程 S	50	100	150	200	250	300	350	400	450	500	550	600	650	700	750	800	850	900	950	1000	1050	1100	1150	1200	1250	1300	1350	1400	1450	1500
L	358.5	408.5	458.5	508.5	558.5	608.5	658.5	708.5	758.5	808.5	858.5	908.5	958.5	1008.5	1058.5	1108.5	1158.5	1208.5	1258.5	1308.5	1358.5	1408.5	1458.5	1508.5	1558.5	1608.5	1658.5	1708.5	1758.5	1808.5
N	0	1	1	1	1	2	2	2	2	3	3	3	3	4	4	4	4	5	5	5	5	6	6	6	6	7	7	7	7	8
W	0	200	200	200	200	200	200	200	200	200	200	200	200	200	200	200	200	200	200	200	200	200	200	200	200	200	200	200	200	200
D	224	74	124	174	224	74	124	174	224	74	124	174	224	74	124	174	224	74	124	174	224	74	124	174	224	74	124	174	224	74
重量 KG	7.0	7.7	8.4	9.1	9.8	10.5	11.2	11.9	12.6	13.3	14.0	14.7	15.4	16.1	16.8	17.5	18.2	18.9	19.6	20.3	21.0	21.7	22.4	23.1	23.8	24.5	25.2	25.9	26.6	27.3

*如有特殊行程请先与技术人员联系。

L 电机左折

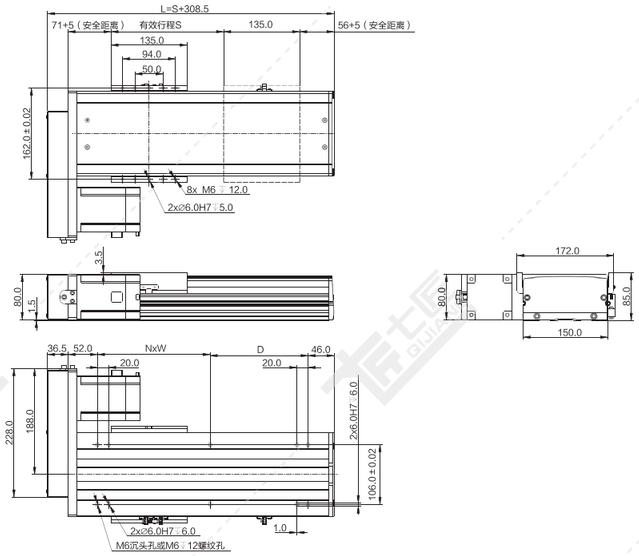

注：以下重量不含电机。 单位：mm

行程S	50	100	150	200	250	300	350	400	450	500	550	600	650	700	750	800	850	900	950	1000	1050	1100	1150	1200	1250	1300	1350	1400	1450	1500
L	358.5	408.5	458.5	508.5	558.5	608.5	658.5	708.5	758.5	808.5	858.5	908.5	958.5	1008.5	1058.5	1108.5	1158.5	1208.5	1258.5	1308.5	1358.5	1408.5	1458.5	1508.5	1558.5	1608.5	1658.5	1708.5	1758.5	1808.5
N	0	1	1	1	1	2	2	2	2	3	3	3	3	4	4	4	4	5	5	5	5	6	6	6	6	7	7	7	7	8
W	0	200	200	200	200	200	200	200	200	200	200	200	200	200	200	200	200	200	200	200	200	200	200	200	200	200	200	200	200	200
D	224	74	124	174	224	74	124	174	224	74	124	174	224	74	124	174	224	74	124	174	224	74	124	174	224	74	124	174	224	74
重量KG	7.0	7.7	8.4	9.1	9.8	10.5	11.2	11.9	12.6	13.3	14.0	14.7	15.4	16.1	16.8	17.5	18.2	18.9	19.6	20.3	21.0	21.7	22.4	23.1	23.8	24.5	25.2	25.9	26.6	27.3

*如有特殊行程请先与技术人员联系。

R 电机右折

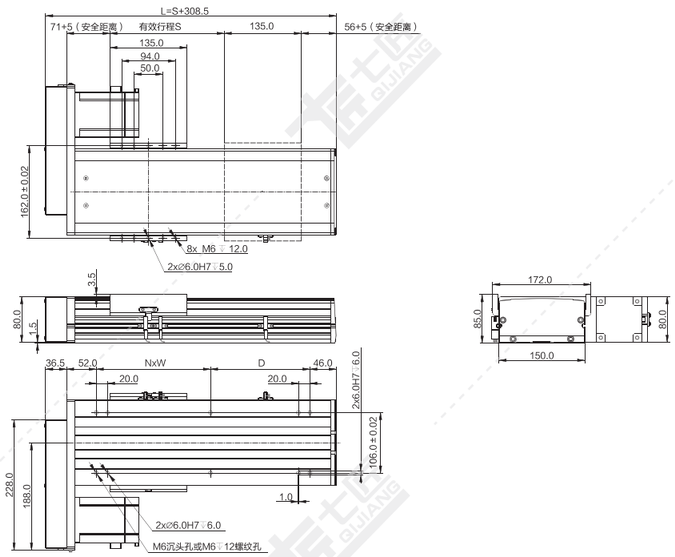

注：以下重量不含电机。 单位：mm

行程S	50	100	150	200	250	300	350	400	450	500	550	600	650	700	750	800	850	900	950	1000	1050	1100	1150	1200	1250	1300	1350	1400	1450	1500
L	358.5	408.5	458.5	508.5	558.5	608.5	658.5	708.5	758.5	808.5	858.5	908.5	958.5	1008.5	1058.5	1108.5	1158.5	1208.5	1258.5	1308.5	1358.5	1408.5	1458.5	1508.5	1558.5	1608.5	1658.5	1708.5	1758.5	1808.5
N	0	1	1	1	1	2	2	2	2	3	3	3	3	4	4	4	4	5	5	5	5	6	6	6	6	7	7	7	7	8
W	0	200	200	200	200	200	200	200	200	200	200	200	200	200	200	200	200	200	200	200	200	200	200	200	200	200	200	200	200	200
D	224	74	124	174	224	74	124	174	224	74	124	174	224	74	124	174	224	74	124	174	224	74	124	174	224	74	124	174	224	74
重量KG	7.0	7.7	8.4	9.1	9.8	10.5	11.2	11.9	12.6	13.3	14.0	14.7	15.4	16.1	16.8	17.5	18.2	18.9	19.6	20.3	21.0	21.7	22.4	23.1	23.8	24.5	25.2	25.9	26.6	27.3

*如有特殊行程请先与技术人员联系。

M 电机内装

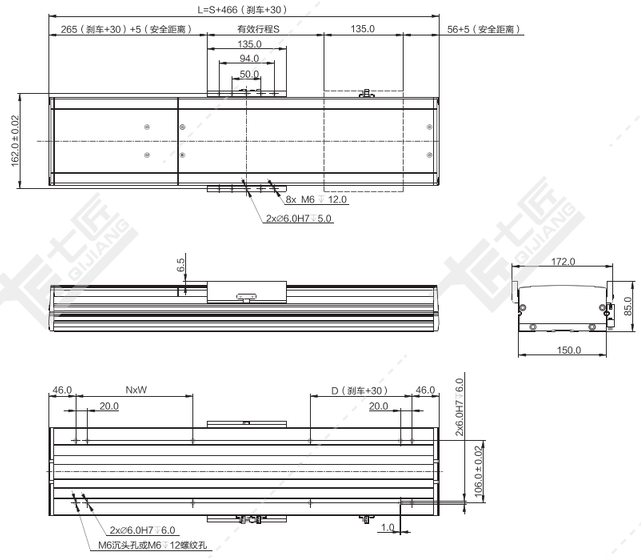

注：以下重量不含电机。 单位：mm

行程S	50	100	150	200	250	300	350	400	450	500	550	600	650	700	750	800	850	900	950	1000	1050	1100	1150	1200	1250	1300	1350	1400	1450	1500
L	516	566	616	666	716	766	816	866	916	966	1016	1066	1116	1166	1216	1266	1316	1366	1416	1466	1516	1566	1616	1666	1716	1766	1816	1866	1916	1966
N	1	2	2	2	3	3	3	4	4	4	4	5	5	5	5	6	6	6	6	7	7	7	7	8	8	8	8	9		
W	200	200	200	200	200	200	200	200	200	200	200	200	200	200	200	200	200	200	200	200	200	200	200	200	200	200	200	200	200	200
D	224	74	124	174	224	74	124	174	224	74	124	174	224	74	124	174	224	74	124	174	224	74	124	174	224	74	124	174	224	74
重量KG	7.9	8.6	9.3	10.0	10.7	11.4	12.1	12.8	13.5	14.2	14.9	15.6	16.3	17.0	17.7	18.4	19.1	19.8	20.5	21.2	21.9	22.6	23.3	24.0	24.7	25.4	26.1	26.8	27.5	28.2

*如有特殊行程请先与技术人员联系。

N 直连不带电机座

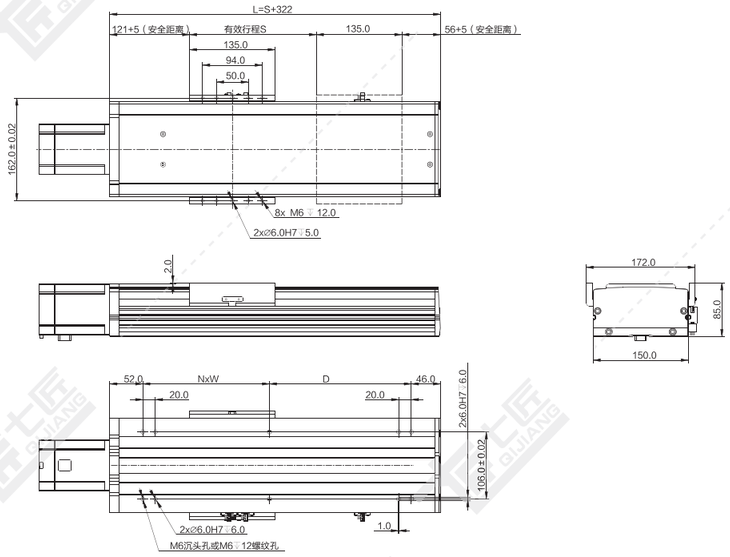

注：以下重量不含电机。 单位：mm

行程S	50	100	150	200	250	300	350	400	450	500	550	600	650	700	750	800	850	900	950	1000	1050	1100	1150	1200	1250	1300	1350	1400	1450	1500
L	372	422	472	522	572	622	672	722	772	822	872	922	972	1022	1072	1122	1172	1222	1272	1322	1372	1422	1472	1522	1572	1622	1672	1722	1772	1822
N	0	1	1	1	2	2	2	2	3	3	3	3	4	4	4	4	5	5	5	5	6	6	6	6	7	7	7	7	8	8
W	0	200	200	200	200	200	200	200	200	200	200	200	200	200	200	200	200	200	200	200	200	200	200	200	200	200	200	200	200	200
D	224	124	174	224	74	124	174	224	74	124	174	224	74	124	174	224	74	124	174	224	74	124	174	224	74	124	174	224	74	124
重量KG	6.4	7.1	7.8	8.5	9.2	9.9	10.6	11.3	12.0	12.7	13.4	14.1	14.8	15.5	16.2	16.9	17.6	18.3	19.0	19.7	20.4	21.1	21.8	22.5	23.2	23.9	24.6	25.3	26.0	26.7

*如有特殊行程请先与技术人员联系。

QS170-CM 螺杆传动 银色/黑色

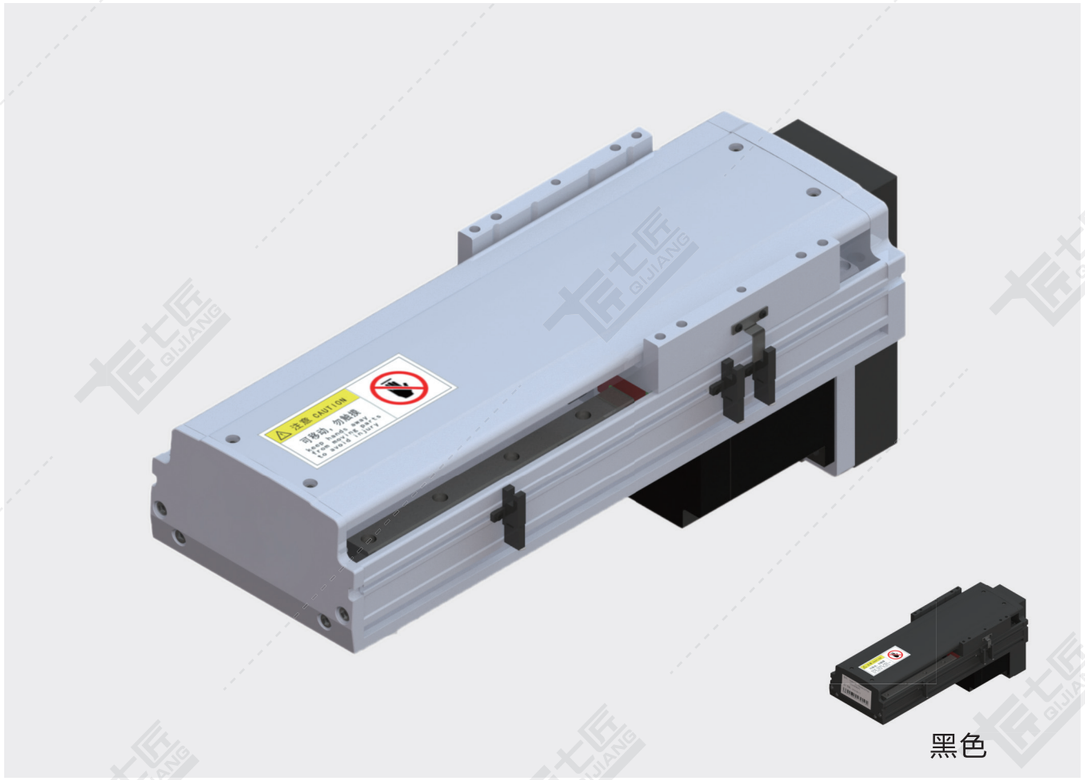

黑色

基本规格（QS170-CM）

电机功率 AC(W)				400/750					
重复定位精度（mm）				±0.01/±0.005					
滚珠丝杆外径（mm）				20/25	20/25	20	25	20	25
滚珠丝杆导程（mm）				5	10	20	25	40	50
最快速度（mm/sec） 电机转速 3000（rpm）				250	500	1000	1250	2000	2500
最大载重（kg）	加减速度	水平使用	0.3G	120/130	110/120	75/120	60/100	35/70	28/45
		垂直使用	0.3G	40/50	30/40	14/20	10/15	7/10	5/8
★额定推力（N）				1388/2100	694/1050	374/740	260/420	174/320	138/256
直线导轨（mm）				20×15.5-2					
原点感应器	外挂 EE-SX672(NPN) EE-SX672P(PNP)								
	内置 EE-SX951(NPN) EE-SX951P(PNP)								

★额定推力为电机额定扭矩时的推力；可搬送质量和最高速度根据使用条件而不同；电机最大转速为3000rpm。

感应器接线图

EE-SX672

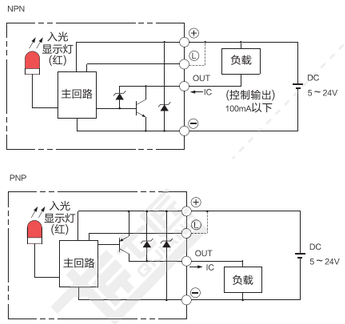

EE-SX951

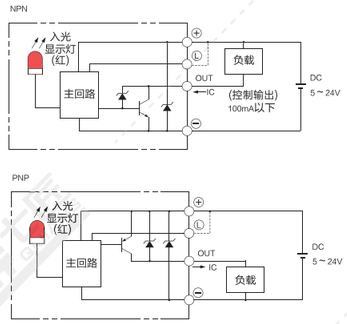

电机外形尺寸

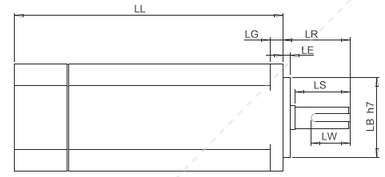

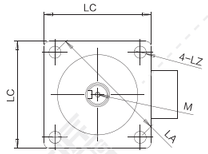

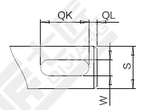

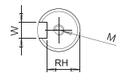

电机搭配一览表

电机外形尺寸																	
功率W	品牌	型号			LL	LL刹车	LA	LE	LZ	LC	LG	LW	RH	W	LR	S	LB	M
400W	松下 Panasonic	MSMD042G1□S	V:有刹车	U:无刹车	98.5	135	70	3	4.5	60	6.5	25	11	5h9	30	14h6	50h7	M5x10L
	台达 Delta	EAMA-C20604□S	S:有刹车	R:无刹车	130.7	166.8	70	3	5.5	60	7.5	20	11	5h9	30	14h6	50h7	M4x15L
	三菱 Mitsubishi	HC-KFS43□K	B:有刹车	无	124.5	156.5	70	3	5.8	60	7	–	–	–	30	14h6	50h7	–
	汇川 Inovance	ISMH1-40B30CB	2:有刹车	无	118	–	70	3	5.5	60	7.6	16.5	11.5	5h9	30	14h6	50h7	M5x8
	安川 YASKAWA	SGM7A-04A□A6□	C:有刹车	1:无刹车	115.5	156	70	3	5.5	60	6	–	–	–	30	14h6	50h7	–
750W	松下 Panasonic	MSMD082G1□□	V:有刹车	U:无刹车	122	149	90	3	6	80	8	25	15.5	6h9	35	19h6	70h7	M5x10L
	台达 Delta	EAMA-C20807□S	S:有刹车	R:无刹车	138.3	178	90	3	6.6	80	8	25	15.5	8h9	35	19h6	70h7	M6x20L
	三菱 Mitsubishi	HC-KFS73□K	B:有刹车	无	142	177.5	90	3	6.6	80	8	–	–	–	40	19h6	70h7	–
	汇川 Inovance	ISMH1-75B30CB	2:有刹车	无	135.5	–	90	3	7	80	7.8	25	15.5	6h8	35	19h6	70h7	M6x20
	安川 YASKAWA	SGM7A-08A□A6□	C:有刹车	1:无刹车	137	184	90	3	7	80	8	–	–	–	40	19h6	70h7	–

容许负载力矩表

单位：mm

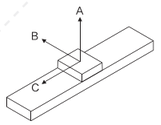

水平安装		A	B	C
导程 5	60kg	2980	570	435
	100kg	2000	331	207
	110kg	1840	264	200
导程 10	60kg	2440	570	428
	75kg	2010	336	255
	90kg	1851	272	206
导程 20	30kg	2652	994	899
	50kg	1775	593	526
	75kg	1396	267	317
导程 25	15kg	2750	1050	923
	30kg	1950	682	645
	45kg	1468	293	385
导程 40	10kg	3545	2003	2738
	20kg	2545	1185	1360
	35kg	2640	739	664
导程 50	5kg	3560	998	1050
	15kg	2345	923	923
	30kg	2451	680	635

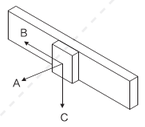

墙面安装		A	B	C
导程 5	60kg	530	2438	350
	100kg	277	1995	165
	110kg	215	1836	118
导程 10	60kg	533	2441	353
	75kg	293	2010	179
	90kg	230	1851	133
导程 20	30kg	982	2573	815
	50kg	569	1680	442
	75kg	337	1258	232
导程 25	15kg	1075	2645	920
	30kg	635	1732	483
	45kg	315	1316	254
导程 40	10kg	2020	3500	2671
	20kg	1200	2480	1281
	35kg	755	2518	591
导程 50	5kg	2545	970	1150
	15kg	2440	945	923
	30kg	706	680	635

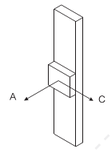

垂直安装		A	C
导程 5	20kg	1510	1220
	30kg	1210	990
	40kg	992	962
导程 10	15kg	1778	1778
	25kg	1050	1050
	30kg	750	750
导程 20	5kg	1700	1700
	10kg	2202	2202
	14kg	1485	1485
导程 25	5kg	1700	1700
	10kg	2202	2202
	14kg	1485	1485
导程 40	7kg	650	650
	–	–	–
	–	–	–

单位：N.m

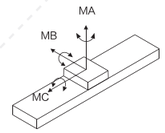

MA	1032
MB	1034
MC	908

※力距表所表示的数据，代表重心。
※符合型录规范的正常使用下，
保证寿命为10000公里。
※倒吊使用无法套用标准规范，
如有需求请洽询我司业务。

D 电机下折

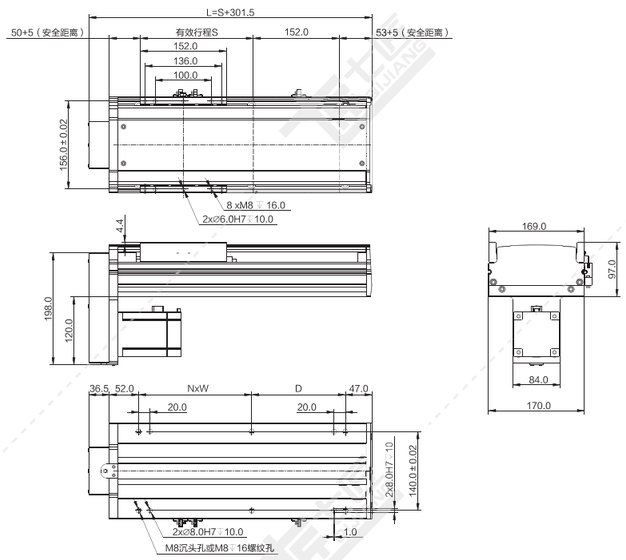

注：以下重量不含电机。

单位：mm

行程S	50	100	150	200	250	300	350	400	450	500	550	600	650	700	750	800	850	900	950	1000	1050	1100	1150	1200	1250	1300	1350	1400	1450	1500
L	351.5	401.5	451.5	501.5	551.5	601.5	651.5	701.5	751.5	801.5	851.5	901.5	951.5	1001.5	1051.5	1101.5	1151.5	1201.5	1251.5	1301.5	1351.5	1401.5	1451.5	1501.5	1551.5	1601.5	1651.5	1701.5	1751.5	1801.5
N	1	1	1	1	1	2	2	2	3	3	3	3	4	4	4	4	5	5	5	5	6	6	6	6	7	7	7	7	8	
W	160	200	200	200	200	200	200	200	200	200	200	200	200	200	200	200	200	200	200	200	200	200	200	200	200	200	200	200	200	
D	56	66	116	166	216	66	116	166	216	66	116	166	216	66	116	166	216	66	116	166	216	66	116	166	216	66	116	166	216	66
重量 KG	10.5	11.4	12.3	13.1	14.0	14.9	15.8	16.7	17.5	18.4	19.3	20.2	21.1	21.9	22.8	23.7	24.6	25.5	26.3	27.2	28.1	29.0	29.9	30.7	31.6	32.5	33.4	34.3	35.1	36.0

*如有特殊行程请先与技术人员联系。

L 电机左折

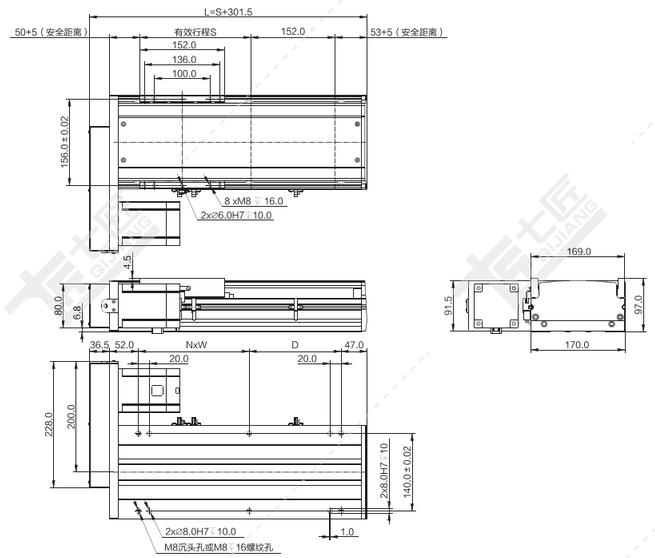

注：以下重量不含电机。

单位：mm

行程S	50	100	150	200	250	300	350	400	450	500	550	600	650	700	750	800	850	900	950	1000	1050	1100	1150	1200	1250	1300	1350	1400	1450	1500
L	351.5	401.5	451.5	501.5	551.5	601.5	651.5	701.5	751.5	801.5	851.5	901.5	951.5	1001.5	1051.5	1101.5	1151.5	1201.5	1251.5	1301.5	1351.5	1401.5	1451.5	1501.5	1551.5	1601.5	1651.5	1701.5	1751.5	1801.5
N	1	1	1	1	1	2	2	2	3	3	3	3	4	4	4	4	5	5	5	5	6	6	6	6	7	7	7	7	8	
W	160	200	200	200	200	200	200	200	200	200	200	200	200	200	200	200	200	200	200	200	200	200	200	200	200	200	200	200	200	
D	56	66	116	166	216	66	116	166	216	66	116	166	216	66	116	166	216	66	116	166	216	66	116	166	216	66	116	166	216	66
重量 KG	10.5	11.4	12.3	13.1	14.0	14.9	15.8	16.7	17.5	18.4	19.3	20.2	21.1	21.9	22.8	23.7	24.6	25.5	26.3	27.2	28.1	29.0	29.9	30.7	31.6	32.5	33.4	34.3	35.1	36.0

*如有特殊行程请先与技术人员联系。

R 电机右折

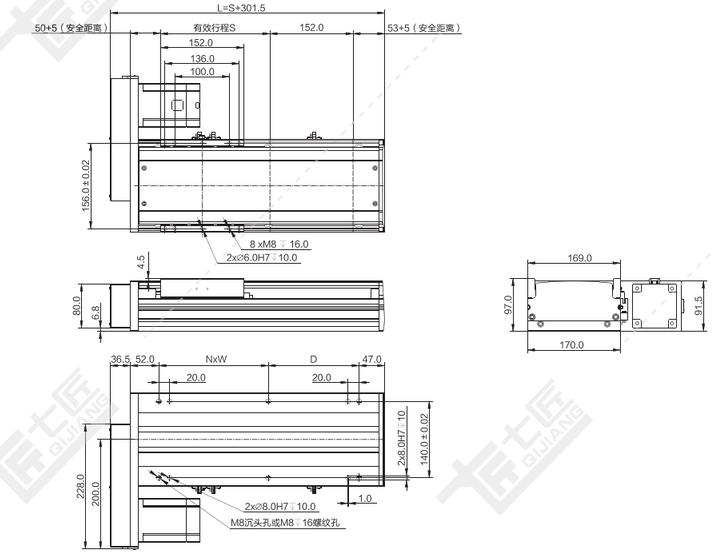

注：以下重量不含电机。

单位：mm

行程S	50	100	150	200	250	300	350	400	450	500	550	600	650	700	750	800	850	900	950	1000	1050	1100	1150	1200	1250	1300	1350	1400	1450	1500
L	351.5	401.5	451.5	501.5	551.5	601.5	651.5	701.5	751.5	801.5	851.5	901.5	951.5	1001.5	1051.5	1101.5	1151.5	1201.5	1251.5	1301.5	1351.5	1401.5	1451.5	1501.5	1551.5	1601.5	1651.5	1701.5	1751.5	1801.5
N	1	1	1	1	1	2	2	2	3	3	3	3	4	4	4	4	5	5	5	5	6	6	6	6	7	7	7	7	8	
W	160	200	200	200	200	200	200	200	200	200	200	200	200	200	200	200	200	200	200	200	200	200	200	200	200	200	200	200	200	
D	56	66	116	166	216	66	116	166	216	66	116	166	216	66	116	166	216	66	116	166	216	66	116	166	216	66	116	166	216	66
重量 KG	10.5	11.4	12.3	13.1	14.0	14.9	15.8	16.7	17.5	18.4	19.3	20.2	21.1	21.9	22.8	23.7	24.6	25.5	26.3	27.2	28.1	29.0	29.9	30.7	31.6	32.5	33.4	34.3	35.1	36.0

*如有特殊行程请先与技术人员联系。

M 电机内装

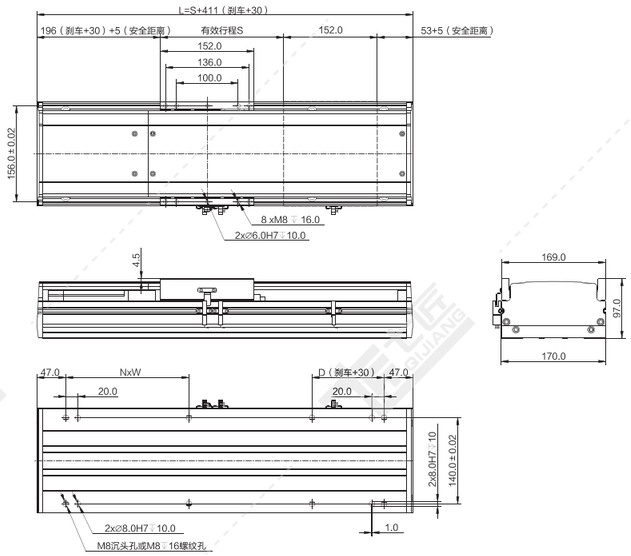

注：以下重量不含电机。 单位：mm

行程 S	50	100	150	200	250	300	350	400	450	500	550	600	650	700	750	800	850	900	950	1000	1050	1100	1150	1200	1250	1300	1350	1400	1450	1500
L	461	511	561	611	661	711	761	811	861	911	961	1011	1061	1111	1161	1211	1261	1311	1361	1411	1461	1511	1561	1611	1661	1711	1761	1811	1861	1911
N	1	1	2	2	2	2	3	3	3	3	4	4	4	4	5	5	5	5	6	6	6	6	7	7	7	7	8	8	8	8
W	200	200	200	200	200	200	200	200	200	200	200	200	200	200	200	200	200	200	200	200	200	200	200	200	200	200	200	200	200	200
D	167	217	67	117	167	217	67	117	167	217	67	117	167	217	67	117	167	217	67	117	167	217	67	117	167	217	67	117	167	217
重量 KG	11.2	12.1	13.0	13.8	14.7	15.6	16.5	17.4	18.2	19.1	20.0	20.9	21.8	22.6	23.5	24.4	25.3	26.2	27.0	27.9	28.8	29.7	30.6	31.4	32.3	33.2	34.1	35.0	35.8	36.7

*如有特殊行程请先与技术人员联系。

N 直连不带电机座

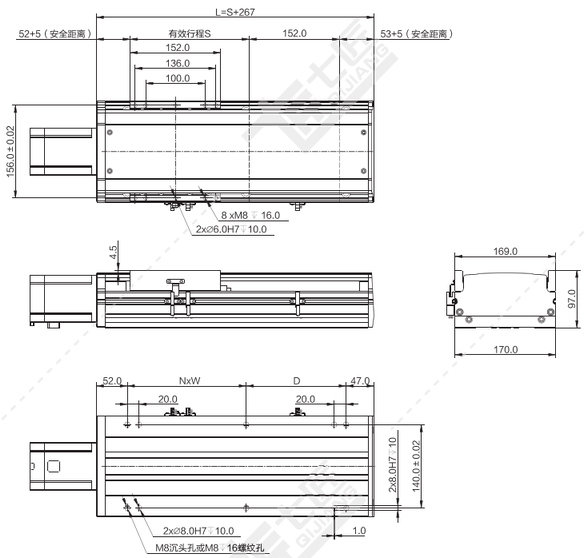

注：以下重量不含电机。 单位：mm

行程 S	50	100	150	200	250	300	350	400	450	500	550	600	650	700	750	800	850	900	950	1000	1050	1100	1150	1200	1250	1300	1350	1400	1450	1500
L	317	367	417	467	517	567	617	667	717	767	817	867	917	967	1017	1067	1117	1167	1217	1267	1317	1367	1417	1467	1517	1567	1617	1667	1717	1767
N	1	1	1	1	1	2	2	2	2	3	3	3	3	4	4	4	4	5	5	5	5	6	6	6	6	7	7	7	7	8
W	160	200	200	200	200	200	200	200	200	200	200	200	200	200	200	200	200	200	200	200	200	200	200	200	200	200	200	200	200	200
D	58	68	118	168	218	68	118	168	218	68	118	168	218	68	118	168	218	68	118	168	218	68	118	168	218	68	118	168	218	68
重量 KG	9.8	10.7	11.6	12.4	13.3	14.2	15.1	16.0	16.8	17.7	18.6	19.5	20.4	21.2	22.1	23.0	23.9	24.8	25.6	26.5	27.4	28.3	29.2	30.0	30.9	31.8	32.7	33.6	34.4	35.3

*如有特殊行程请先与技术人员联系。

QS220-CM 螺杆传动 银色/黑色

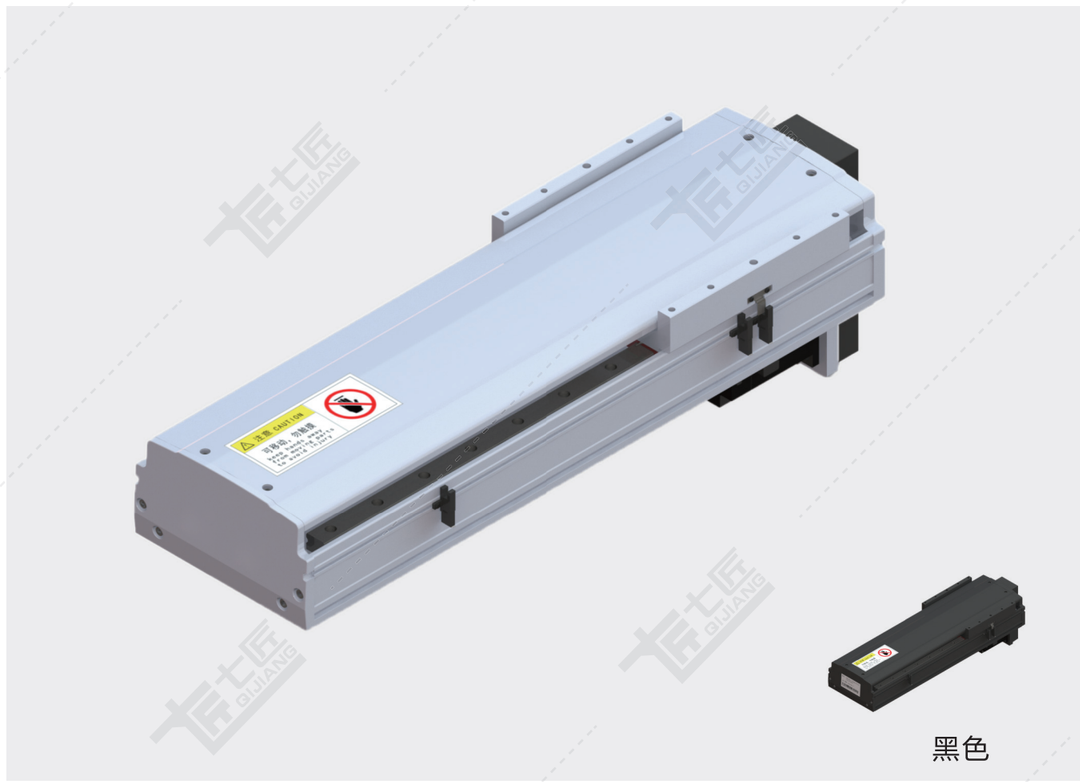

基本规格（QS220-CM）

电机功率 AC(W)				750			
重复定位精度（mm）				±0.01/±0.005			
滚珠丝杆外径（mm）				25			
滚珠丝杆导程（mm）				5	10	25	50
最快速度（mm/sec） 电机转速 3000（rpm）				250	500	1250	2500
最大载重（kg）	加减速度	水平使用	0.3G	150	150	120	50
		垂直使用	0.3G	55	45	20	8
★额定推力（N）				2100	1050	420	210
直线导轨（mm）				23×18-2			
原点感应器	外挂 EE-SX672(NPN) EE-SX672P(PNP)						
	内置 EE-SX951(NPN) EE-SX951P(PNP)						

★额定推力为电机额定扭矩时的推力；可搬送质量和最高速度根据使用条件而不同；
电机最大转速为3000rpm。

感应器接线图

EE-SX672

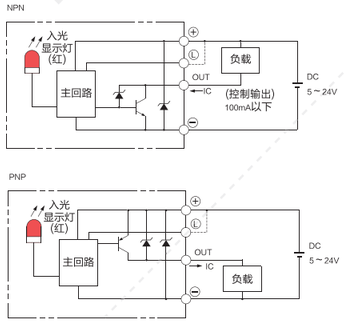

EE-SX951

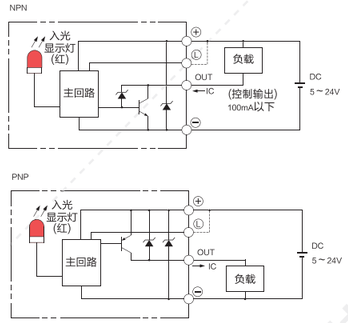

电机外形尺寸

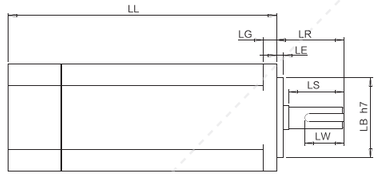

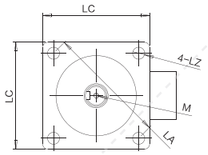

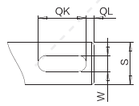

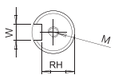

电机搭配一览表

电机外形尺寸																		
功率W	品牌	型号			LL	LL刹车	LA	LE	LZ	LC	LG	LW	RH	W	LR	S	LB	M
750W	松下 Panasonic	MSMD082G1□□	V:有刹车	U:无刹车	122	149	90	3	6	80	8	25	15.5	6h9	35	19h6	70h7	M5x10L
	台达 Delta	EAMA-C20807□S	S:有刹车	R:无刹车	138.3	178	90	3	6.6	80	8	25	15.5	8h9	35	19h6	70h7	M6x20L
	三菱 Mitsubishi	HC-KFS73□K	B:有刹车	无	142	177.5	90	3	6.6	80	8	–	–	–	40	19h6	70h7	–
	汇川 Inovance	ISMH1-75B30CB	2:有刹车	无	135.5	–	90	3	7	80	7.8	25	15.5	6h8	35	19h6	70h7	M6x20
	安川 YASKAWA	SGM7A-08A□A6□	C:有刹车	1:无刹车	137	184	90	3	7	80	8	–	–	–	40	19h6	70h7	–

容许负载力矩表

单位：mm

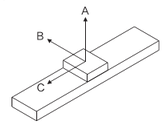

水平安装		A	B	C
导程 5	60kg	3672	866	653
	100kg	3000	497	370
	150kg	2493	363	273
导程 10	60kg	2652	994	899
	100kg	1775	593	526
	150kg	1396	267	317
导程 25	50kg	2862	1191	956
	80kg	2412	773	581
	120kg	2025	556	373
导程 50	10kg	4010	3460	4040
	30kg	3011	1911	2003
	60kg	2453	980	730

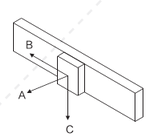

墙面安装		A	B	C
导程 5	60kg	795	3657	525
	100kg	416	2993	248
	150kg	290	2479	159
导程 10	60kg	982	2573	815
	100kg	569	1680	442
	150kg	337	1258	232
导程 25	15kg	1207	2862	879
	30kg	779	2412	504
	45kg	515	2025	295
导程 50	5kg	3057	4113	4113
	15kg	2112	3387	2108
	30kg	1020	2461	668

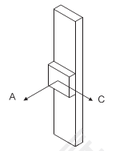

垂直安装		A	C
导程 5	30kg	2688	2688
	50kg	1893	1893
	70kg	1640	1640
导程 10	20kg	2297	2297
	30kg	1518	1518
	45kg	999	999
导程 25	15kg	2767	2767
	20kg	2100	2100
	25kg	1702	1702
导程 50	–	–	–
	–	–	–
	–	–	–

单位：N.m

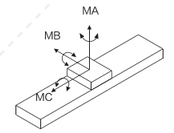

MA	2052
MB	2052
MC	1810

※力距表所表示的数据，代表重心。
※符合型录规范的正常使用下，
保证寿命为10000公里。
※倒吊使用无法套用标准规范，
如有需求请洽询我司业务。

D 电机下折

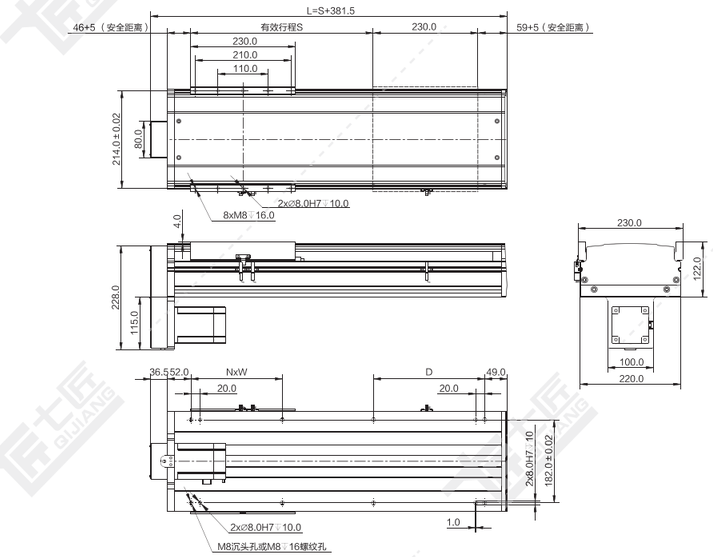

注：以下重量不含电机。

单位：mm

行程S	50	100	150	200	250	300	350	400	450	500	550	600	650	700	750	800	850	900	950	1000	1050	1100	1150	1200	1250	1300	1350	1400	1450	1500
L	431.5	481.5	531.5	581.5	631.5	681.5	731.5	781.5	831.5	881.5	931.5	981.5	1031.5	1081.5	1131.5	1181.5	1231.5	1281.5	1331.5	1381.5	1431.5	1481.5	1531.5	1581.5	1631.5	1681.5	1731.5	1781.5	1831.5	1881.5
N	0	1	1	1	2	2	2	2	3	3	3	3	4	4	4	4	5	5	5	5	6	6	6	6	7	7	7	7	8	8
W	0	250	250	200	200	200	200	200	200	200	200	200	200	200	200	200	200	200	200	200	200	200	200	200	200	200	200	200	200	200
D	294	94	144	244	94	144	194	244	94	144	194	244	94	144	194	244	94	144	194	244	94	144	194	244	94	144	194	244	94	144
重量KG	19.8	21.1	22.4	23.7	25.0	26.3	27.6	28.9	30.2	31.5	32.8	34.1	35.4	36.7	38.0	39.3	40.6	41.9	43.2	44.5	45.8	47.1	48.4	49.7	51.0	52.3	53.6	54.9	56.2	57.5

*如有特殊行程请先与技术人员联系。

L 电机左折

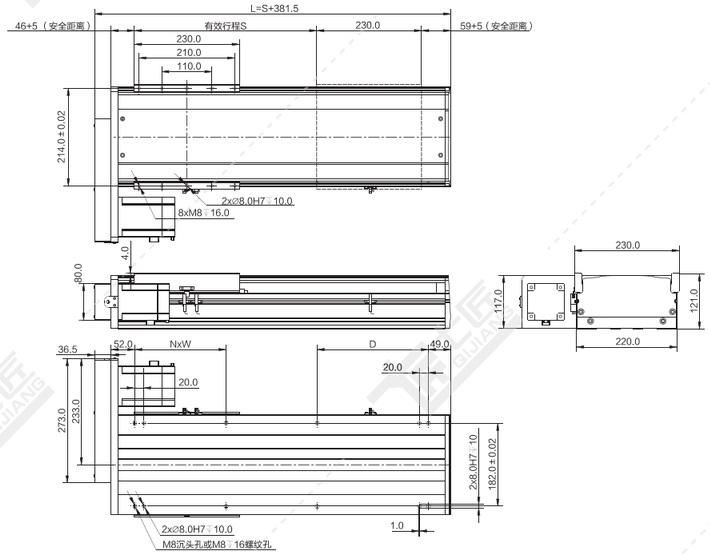

注：以下重量不含电机。 单位：mm

行程S	50	100	150	200	250	300	350	400	450	500	550	600	650	700	750	800	850	900	950	1000	1050	1100	1150	1200	1250	1300	1350	1400	1450	1500
L	431.5	481.5	531.5	581.5	631.5	681.5	731.5	781.5	831.5	881.5	931.5	981.5	1031.5	1081.5	1131.5	1181.5	1231.5	1281.5	1331.5	1381.5	1431.5	1481.5	1531.5	1581.5	1631.5	1681.5	1731.5	1781.5	1831.5	1881.5
N	0	1	1	1	2	2	2	2	3	3	3	3	4	4	4	4	5	5	5	5	6	6	6	6	7	7	7	7	8	8
W	0	250	250	200	200	200	200	200	200	200	200	200	200	200	200	200	200	200	200	200	200	200	200	200	200	200	200	200	200	200
D	294	94	144	244	94	144	194	244	94	144	194	244	94	144	194	244	94	144	194	244	94	144	194	244	94	144	194	244	94	144
重量KG	19.8	21.1	22.4	23.7	25.0	26.3	27.6	28.9	30.2	31.5	32.8	34.1	35.4	36.7	38.0	39.3	40.6	41.9	43.2	44.5	45.8	47.1	48.4	49.7	51.0	52.3	53.6	54.9	56.2	57.5

*如有特殊行程请先与技术人员联系。

R 电机右折

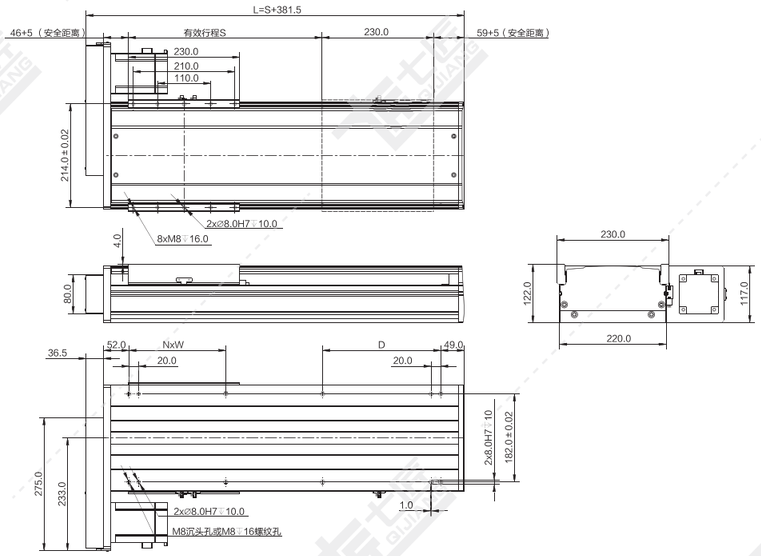

注：以下重量不含电机。 单位：mm

行程S	50	100	150	200	250	300	350	400	450	500	550	600	650	700	750	800	850	900	950	1000	1050	1100	1150	1200	1250	1300	1350	1400	1450	1500
L	431.5	481.5	531.5	581.5	631.5	681.5	731.5	781.5	831.5	881.5	931.5	981.5	1031.5	1081.5	1131.5	1181.5	1231.5	1281.5	1331.5	1381.5	1431.5	1481.5	1531.5	1581.5	1631.5	1681.5	1731.5	1781.5	1831.5	1881.5
N	0	1	1	1	2	2	2	2	3	3	3	3	4	4	4	4	5	5	5	5	6	6	6	6	7	7	7	7	8	8
W	0	250	250	200	200	200	200	200	200	200	200	200	200	200	200	200	200	200	200	200	200	200	200	200	200	200	200	200	200	200
D	294	94	144	244	94	144	194	244	94	144	194	244	94	144	194	244	94	144	194	244	94	144	194	244	94	144	194	244	94	144
重量KG	19.8	21.1	22.4	23.7	25.0	26.3	27.6	28.9	30.2	31.5	32.8	34.1	35.4	36.7	38.0	39.3	40.6	41.9	43.2	44.5	45.8	47.1	48.4	49.7	51.0	52.3	53.6	54.9	56.2	57.5

*如有特殊行程请先与技术人员联系。

M 电机内装

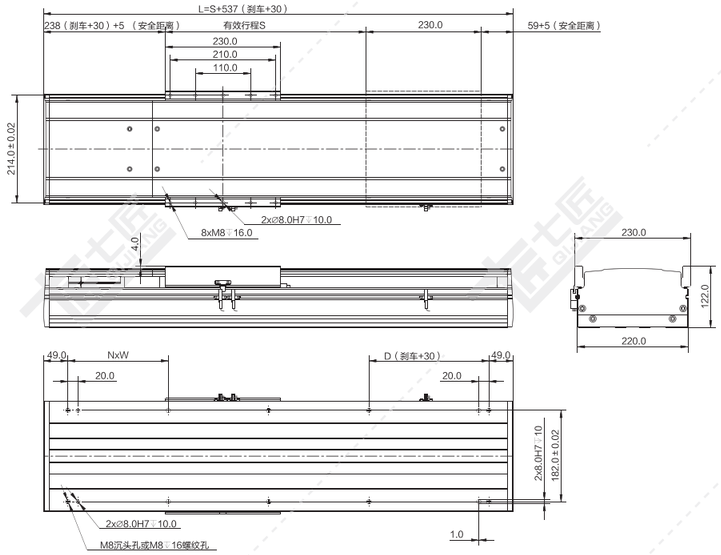

注：以下重量不含电机。 单位：mm

行程S	50	100	150	200	250	300	350	400	450	500	550	600	650	700	750	800	850	900	950	1000	1050	1100	1150	1200	1250	1300	1350	1400	1450	1500
L	587	637	687	737	787	837	887	937	987	1037	1087	1137	1187	1237	1287	1337	1387	1437	1487	1537	1587	1637	1687	1737	1787	1837	1887	1937	1987	2037
N	1	1	1	2	2	3	3	3	4	4	4	4	5	5	5	5	6	6	6	6	7	7	7	7	8	8	8	8	9	9
W	250	250	200	200	200	200	200	200	200	200	200	200	200	200	200	200	200	200	200	200	200	200	200	200	200	200	200	200	200	200
D	239	289	189	239	89	139	189	239	89	139	189	239	89	139	189	239	89	139	189	239	89	139	189	239	89	139	189	239	89	139
重量KG	22.5	23.8	25.1	26.4	27.7	29.0	30.3	31.6	32.9	34.2	35.5	36.8	38.1	39.4	40.7	42.0	43.3	44.6	45.9	47.2	48.5	49.8	51.1	52.4	53.7	55.0	56.3	57.5	58.8	60.1

*如有特殊行程请先与技术人员联系。

N 直连不带电机座

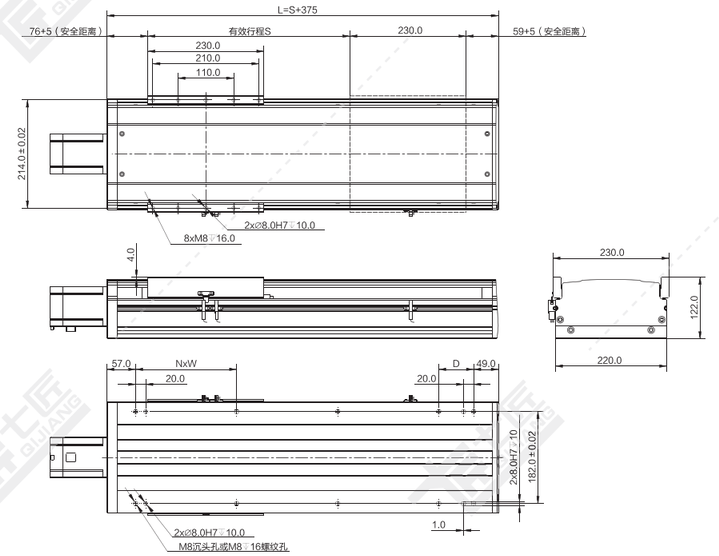

注：以下重量不含电机。 单位：mm

行程S	50	100	150	200	250	300	350	400	450	500	550	600	650	700	750	800	850	900	950	1000	1050	1100	1150	1200	1250	1300	1350	1400	1450	1500
L	425	475	525	575	625	675	725	775	825	875	925	975	1025	1075	1125	1175	1225	1275	1325	1375	1425	1475	1525	1575	1625	1675	1725	1775	1825	1875
N	1	1	1	2	2	2	2	3	3	3	3	4	4	4	4	5	5	5	5	6	6	6	6	7	7	7	7	8	8	8
W	250	250	250	200	200	200	200	200	200	200	200	200	200	200	200	200	200	200	200	200	200	200	200	200	200	200	200	200	200	200
D	69	119	169	69	119	169	219	69	119	169	219	69	119	169	219	69	119	169	219	69	119	169	219	69	119	169	219	69	119	169
重量KG	20.2	21.5	22.8	24.1	25.4	26.7	28.0	29.3	30.6	31.9	33.2	34.5	35.8	37.1	38.4	39.7	41.0	42.3	43.6	44.9	46.2	47.5	48.8	50.1	51.4	52.7	54.0	55.3	56.6	57.9

*如有特殊行程请先与技术人员联系。

QSL-CM系列

一般环境使用长行程丝杆直线模组

QSL-CM系列特点…… A2-064
QSL-CM系列参数表…… A2-066
QSL135-CM产品系列……A2-068
QSL170-CM产品系列……A2-073
QSL220-CM产品系列……A2-078

QSL-CM系列

多种滑动座组合样式

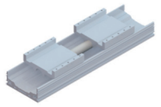

双滑动座(同动型)

滑动座加长

高刚性本体：

采用一体成型铝型材开模结构，
并经元素分析，得到最好的刚性与重量之比结构设计
耐弯曲防尘板：特殊抗挠曲设计，长行程使用时，不容易变形，降噪设计，降低噪音。

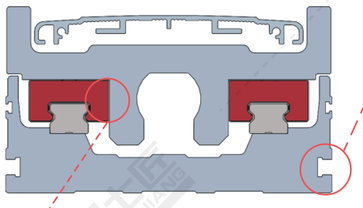

独有多功能安装槽设计：

可安装坦克链托板、固定模组本体或装其他配件。

滑动座与滑块定位设计：

当力臂过长时，悬臂甩动时不容易变位。

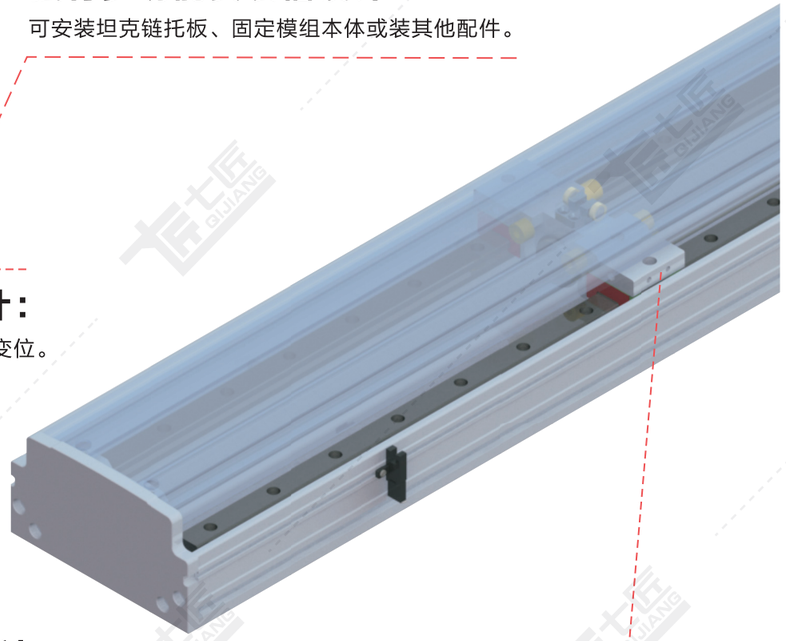

保持座后

特殊丝杆辅助保持座设计：

特殊的丝杆保持座设计，
可以减少丝杆在长行程时弯曲的
丝杆摆动，从而提升丝杆的转速。

一般环境使用长行程丝杆直线模组

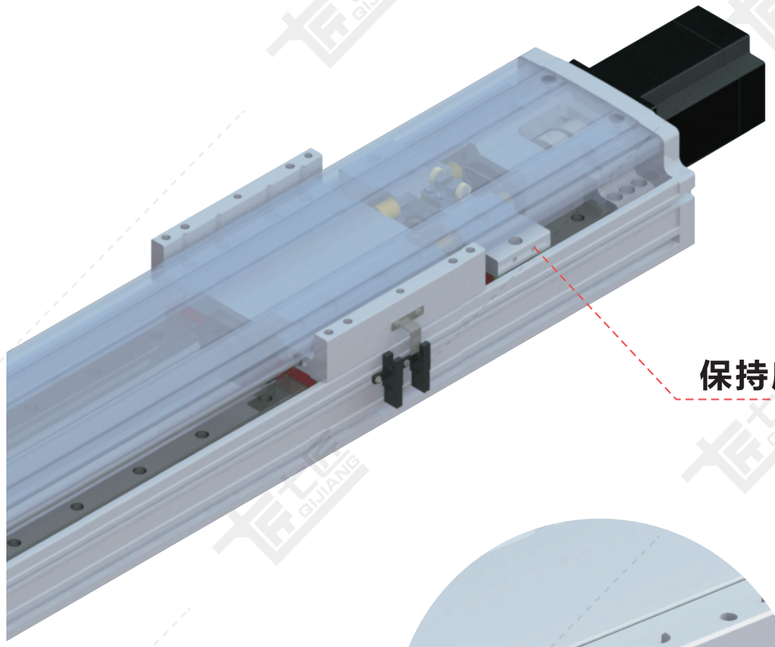

保持座前

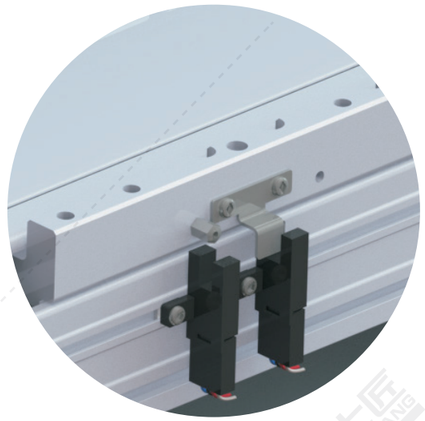

专业注油设计：

在滑动座两侧增加注油嘴或者预留注油口，可实现集中供油
可同时对螺母及多组滑块进行注油保养，让您在维修保养
上更方便、省时。注油嘴可根据客户使用方向自由更换安装方向。

QSL-CM 参数表 / 一般环境长行程丝杆 A2

QSL-CM系列 参数一览表

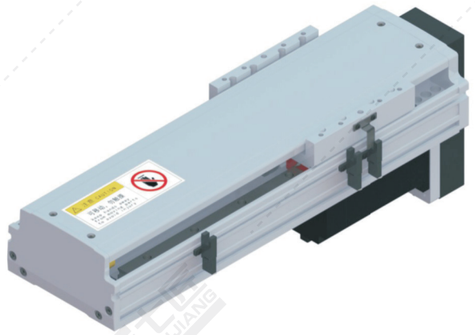

QSL135-CM

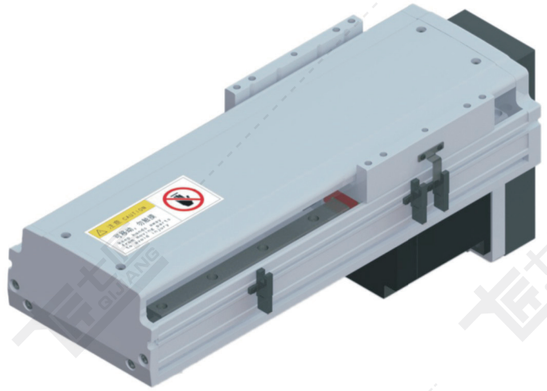

QSL170-CM

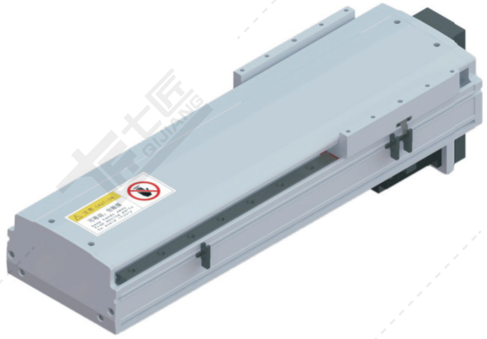

QSL220-CM

使用环境	传动方式	规格	马达容量(W)	本体宽度(mm)	位置重复精度(mm)	丝杆规格（C7级）<注1> 外径(mm)	丝杆规格（C7级）<注1> 导程(mm)	最大可搬重量（KG） 水平使用	最大可搬重量（KG） 垂直使用	最高速度(mm/s)<注2>	标准行程及最高使用速度<注3> 行程(mm)	800-1600	1650-1800	1850-2000	2050	2100	2150	2200	2250	2300	2350	2400	2450	2500	2550	2600	2650	2700	2750	2800	2850	2900	2950	3000	页数
一般环境	丝杆传动	QSL135-CM	200W	135	±0.01	16	5	95	27	200		200	175	150		125																		P.A2-068
							10	75	18	400		400	350	300		250																		
							16	44	7	640		640	480	430		380																		
							20	35	6	800		800	700	600		500																		
							32	13	–	1280		1280	1120	960		800																		
			400W	135	±0.01	16	5	110	35	200		200	175	150		125																		
							10	110	25	400		400	350	300		250																		
							16	68	18	640		640	480	430		380																		
							20	50	14	800		800	700	600		500																		
							32	30	8	1280		1280	1120	960		800																		
		QSL170-CM	400W	170	±0.01	20	5	120	40	200		200		200		175				150														P.A2-073
							10	110	30	400		400		400		350				300														
							20	75	14	800		800		800		700				600														
							40	35	7	1600		1600		1600		1400				1200														
			750W	170	±0.01	20	5	130	50	200		200		200		175				150														
							10	120	40	400		400		400		350				300														
							20	120	20	800		800		800		700				600														
							40	70	10	1600		1600		1600		1400				1200														
		QSL220-CM	750W	220	±0.01	25	5	150	55	200				200											175			150			125			P.A2-078
							10	150	45	400				400											350			300			250			
							25	120	20	1000				1000											800			600			400			
							50	50	8	2000				2000											1600			1200			1000			

注1：丝杆直径选用以表格资料为准，其中C7级精度为±0.01，C5级精度为±0.005mm，如有其他需求，请咨询本公司技术人员。
注2：最高速度（mm/s）是以伺服马达最高转速3000rpm计算。

注3：标准行程内的黑色数字，代表该行程内可使用的最高安全速度。若超过此速度，滑台可能会有严重共振产生。

QSL135-CM 螺杆传动 银色/黑色 长行程

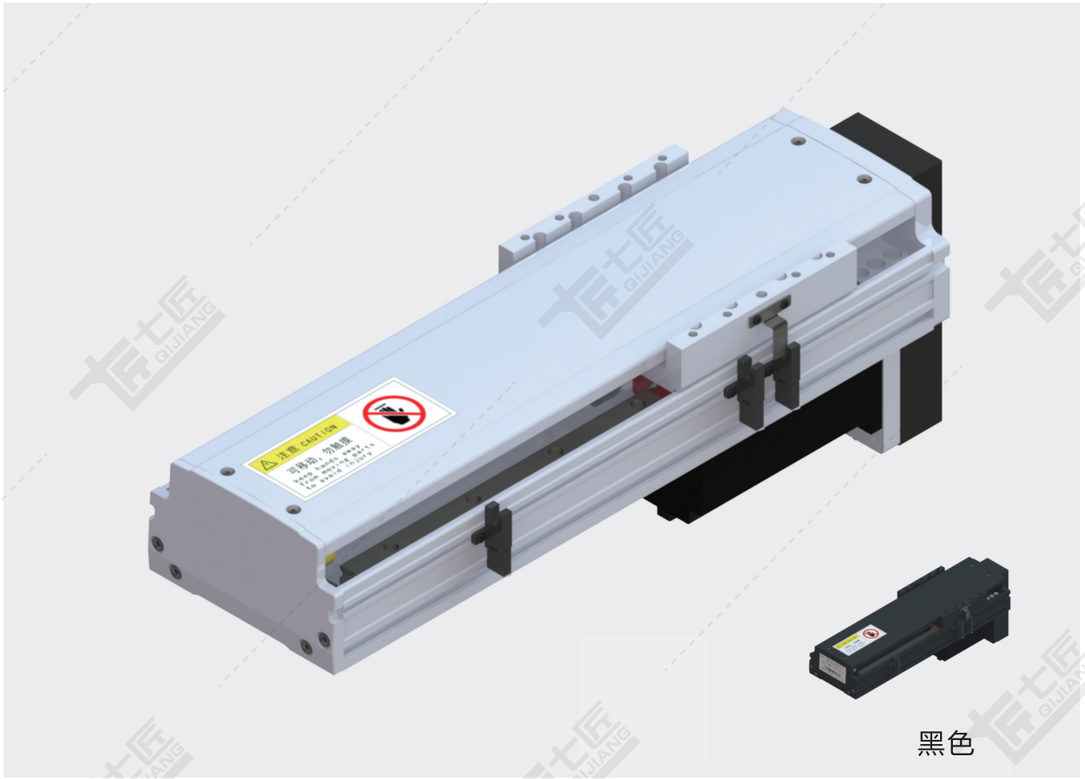

黑色

基本规格（QSL135-CM）

电机功率 AC(W)				200/400/750			
重复定位精度 (mm)				±0.01/±0.005			
滚珠丝杆外径 (mm)				16			
滚珠丝杆导程 (mm)				5	10	16	20	32
最快速度 (mm/sec) 电机转速3000(rpm)				200	400	640	800	1280
最大载重（kg）	加减速度	水平使用	0.3G	80/80/80	70/80/80	40/50/70	30/40/60	13/30/40
		垂直使用	0.3G	15/20/30	15/20/30	7/18/25	6/14/20	-/8/10
★额定推力（N）				683/1388/2100	341/694/1050	213/432/840	174/347/528	108/216/380
直线导轨（mm）				15×12.5-2				
原点感应器	外挂 EE-SX672(NPN) EE-SX672P(PNP)							
	内置 EE-SX951(NPN) EE-SX951P(PNP)							

★额定推力为电机额定扭矩时的推力；可搬送质量和最高速度根据使用条件而不同；
电机最大转速为电机转速3000(rpm)

感应器接线图

EE-SX672

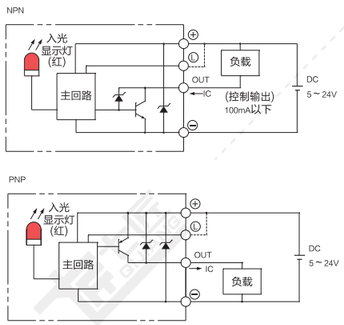

EE-SX951

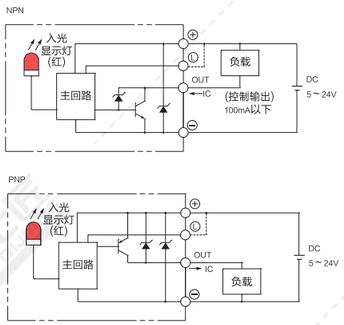

电机外形尺寸

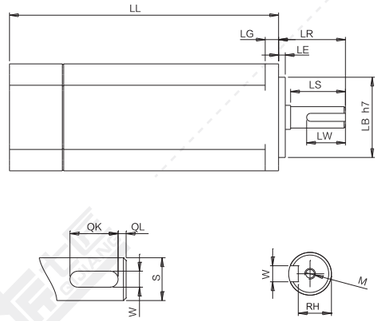

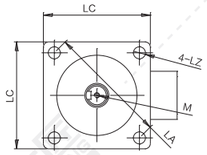

电机搭配一览表

电机外形尺寸																	
功率W	品牌	型号			LL	LL刹车	LA	LE	LZ	LC	LG	LW	RH	W	LR	S	LB	M
200W	松下 Panasonic	MSMD22G1□□	V:有刹车	U:无刹车	79	115.5	70	3	4.5	60	6.5	20	8.5	4h9	30	11h6	50h7	M4x8L
	台达 Della	EAMA-C20602□S	S:有刹车	R:无刹车	105.5	141.6	70	3	5.5	60	7.5	20	11	5	30	14h6	50h7	M4x15L
	三菱 Mitsubishi	HC-KFS23□K	B:有刹车	无	99.5	131.5	70	3	5.8	60	7	-	-	-	30	14h6	50h7	-
	汇川 Inovance	ISMH1-20B30CB	2:有刹车	无	98	138	70	3	5.5	60	7.6	16.5	11.5	5h9	30	14h6	50h7	M5x8
	安川 YASKAWA	SGM7A-02A□A6□	C:有刹车	1:无刹车	99.5	140	70	3	5.5	60	6	-	-	-	30	14h6	50h7	-
400W	松下 Panasonic	MSMD042G1□S	V:有刹车	U:无刹车	98.5	135	70	3	4.5	60	6.5	25	11	5h9	30	14h6	50h7	M5x10L
	台达 Della	EAMA-C20604□S	S:有刹车	R:无刹车	130.7	166.8	70	3	5.5	60	7.5	20	11	5h9	30	14h6	50h7	M4x15L
	三菱 Mitsubishi	HC-KFS43□K	B:有刹车	无	124.5	156.5	70	3	5.8	60	7	-	-	-	30	14h6	50h7	-
	汇川 Inovance	ISMH1-40B30CB	2:有刹车	无	118	-	70	3	5.5	60	7.6	16.5	11.5	5h9	30	14h6	50h7	M5x8
	安川 YASKAWA	SGM7A-04A□A6□	C:有刹车	1:无刹车	115.5	156	70	3	5.5	60	6	-	-	-	30	14h6	50h7	-
750W	松下 Panasonic	MSMD082G1□□	V:有刹车	U:无刹车	122	149	90	3	6	80	8	25	15.5	6h9	35	19h6	70h7	M5x10L
	台达 Della	EAMA-C20807□S	S:有刹车	R:无刹车	138.3	178	90	3	6.6	80	8	25	15.5	8h9	35	19h6	70h7	M6x20L
	三菱 Mitsubishi	HC-KFS73□K	B:有刹车	无	142	177.5	90	3	6.6	80	8	-	-	-	40	19h6	70h7	-
	汇川 Inovance	ISMH1-75B30CB	2:有刹车	无	135.5	-	90	3	7	80	7.8	25	15.5	6h8	35	19h6	70h7	M6x20
	安川 YASKAWA	SGM7A-08A□A6□	C:有刹车	1:无刹车	137	184	90	3	7	80	8	-	-	-	40	19h6	70h7	-

容许负载力矩表

单位：mm

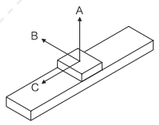

水平安装		A	B	C
导程 5	60kg	2448	322	316
	80kg	2197	257	247
	95kg	2005	219	207
导程 10	30kg	1958	490	370
	50kg	1660	333	370
	70kg	1725	243	247
导程 16	10kg	2265	961	1674
	20kg	1402	537	855
	44kg	1047	324	445
导程 20	10kg	2263	958	1672
	20kg	1400	535	852
	35kg	1052	328	448
导程 32	10kg	2100	934	1562
	20kg	1305	521	840
	30kg	985	296	338
导程 40	5kg	2263	958	1459
	10kg	1405	426	765
	20kg	987	342	325

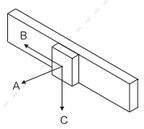

墙面安装		A	B	C
导程 5	60kg	204	112	1394
	80kg	130	57	1115
	95kg	85	24	895
导程 10	30kg	414	333	1277
	50kg	235	157	929
	75kg	129	57	751
导程 16	10kg	461	372	1410
	20kg	264	178	1027
	44kg	148	69	832
导程 20	10kg	997	1217	1709
	20kg	513	555	985
	35kg	268	231	640
导程 32	10kg	886	1189	1607
	20kg	437	458	786
	30kg	226	221	580
导程 40	5kg	980	1215	1750
	10kg	560	437	766
	20kg	326	178	416

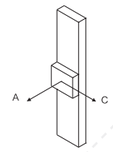

垂直安装		A	C
导程 5	20kg	762	614
	25kg	607	489
	27kg	498	483
导程 10	10kg	1365	1101
	15kg	901	727
	18kg	674	543
导程 16	2kg	2420	2031
	4kg	1690	1360
	7kg	1300	1050
导程 20	6kg	1695	1361
	–	–	–
	–	–	–
导程 32	3kg	1720	1352
	–	–	–
	–	–	–

单位：N.m

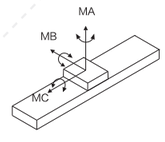

MA	551
MB	552
MC	485

※力距表所表示的数据，代表重心。
※符合型录规范的正常使用下，
保证寿命为10000公里。
※倒吊使用无法套用标准规范，
如有需求请洽询我司业务。

D 电机下折

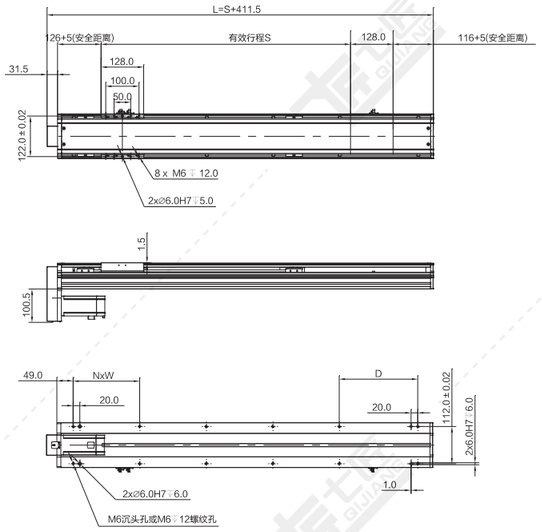

注：以下重量不含电机。 单位：mm

行程S	750	800	850	900	950	1000	1050	1100	1150	1200	1250	1300	1350	1400	1450	1500	1550	1600	1650	1700	1750	1800	1850	1900	1950	2000	2050	2100	2150	2200
L	1161.5	1211.5	1261.5	1311.5	1361.5	1411.5	1461.5	1511.5	1561.5	1611.5	1661.5	1711.5	1761.5	1811.5	1861.5	1911.5	1961.5	2011.5	2061.5	2111.5	2161.5	2211.5	2261.5	2311.5	2361.5	2411.5	2461.5	2511.5	2561.5	2611.5
N	4	5	5	5	5	6	6	6	6	7	7	7	7	8	8	8	8	9	9	9	9	10	10	10	10	11	11	11	11	12
W	200	200	200	200	200	200	200	200	200	200	200	200	200	200	200	200	200	200	200	200	200	200	200	200	200	200	200	201	202	
D	236	86	136	186	236	86	136	186	236	86	136	186	236	86	136	186	236	86	136	186	236	86	136	186	236	86	136	186	236	86
重量KG	15.6	16.2	16.7	17.3	17.8	18.4	19.0	19.5	20.1	20.6	21.2	21.8	22.3	22.9	23.4	24.0	24.6	25.1	25.7	26.2	26.8	27.4	27.9	28.5	29.0	29.6	30.2	30.7	31.3	31.8

*如有特殊行程请先与技术人员联系。

L 电机左折

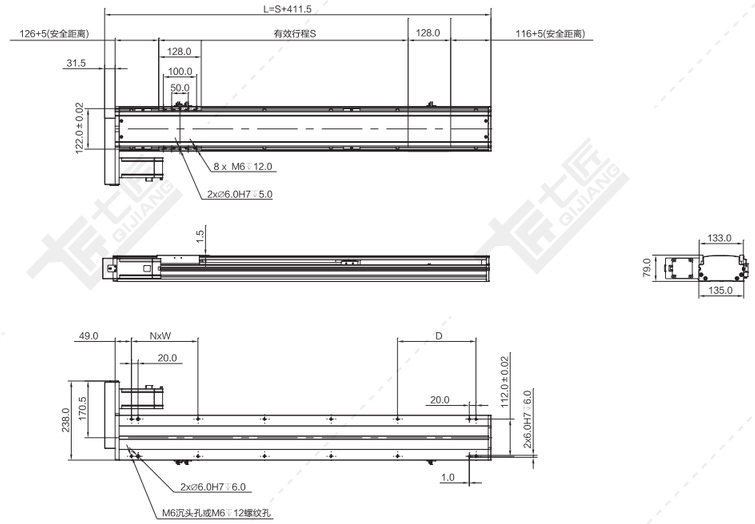

注：以下重量不含电机。 单位：mm

行程S	750	800	850	900	950	1000	1050	1100	1150	1200	1250	1300	1350	1400	1450	1500	1550	1600	1650	1700	1750	1800	1850	1900	1950	2000	2050	2100	2150	2200
L	1161.5	1211.5	1261.5	1311.5	1361.5	1411.5	1461.5	1511.5	1561.5	1611.5	1661.5	1711.5	1761.5	1811.5	1861.5	1911.5	1961.5	2011.5	2061.5	2111.5	2161.5	2211.5	2261.5	2311.5	2361.5	2411.5	2461.5	2511.5	2561.5	2611.5
N	4	5	5	5	5	6	6	6	6	7	7	7	7	8	8	8	8	9	9	9	9	10	10	10	10	11	11	11	11	12
W	200	200	200	200	200	200	200	200	200	200	200	200	200	200	200	200	200	200	200	200	200	200	200	200	200	200	200	201	202	
D	236	86	136	186	236	86	136	186	236	86	136	186	236	86	136	186	236	86	136	186	236	86	136	186	236	86	136	186	236	86
重量KG	15.6	16.2	16.7	17.3	17.8	18.4	19.0	19.5	20.1	20.6	21.2	21.8	22.3	22.9	23.4	24.0	24.6	25.1	25.7	26.2	26.8	27.4	27.9	28.5	29.0	29.6	30.2	30.7	31.3	31.8

*如有特殊行程请先与技术人员联系。

R 电机右折

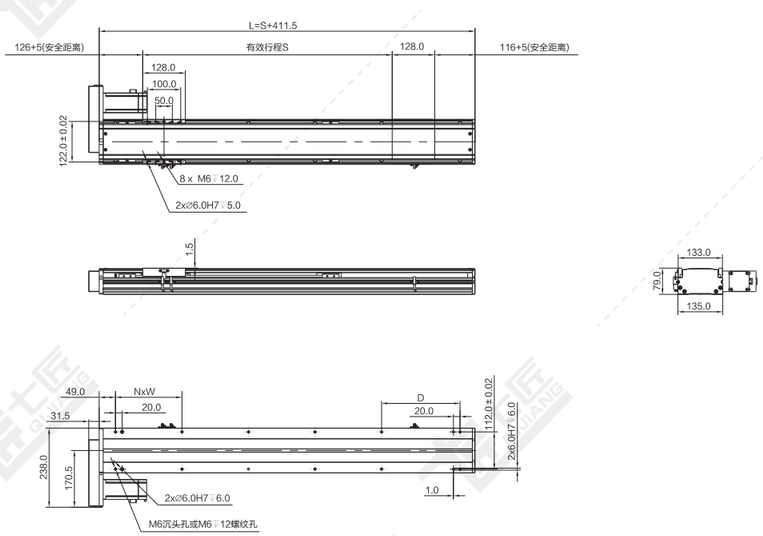

注：以下重量不含电机。 单位：mm

行程S	750	800	850	900	950	1000	1050	1100	1150	1200	1250	1300	1350	1400	1450	1500	1550	1600	1650	1700	1750	1800	1850	1900	1950	2000	2050	2100	2150	2200
L	1161.5	1211.5	1261.5	1311.5	1361.5	1411.5	1461.5	1511.5	1561.5	1611.5	1661.5	1711.5	1761.5	1811.5	1861.5	1911.5	1961.5	2011.5	2061.5	2111.5	2161.5	2211.5	2261.5	2311.5	2361.5	2411.5	2461.5	2511.5	2561.5	2611.5
N	4	5	5	5	5	6	6	6	6	7	7	7	7	8	8	8	8	9	9	9	9	10	10	10	10	11	11	11	11	12
W	200	200	200	200	200	200	200	200	200	200	200	200	200	200	200	200	200	200	200	200	200	200	200	200	200	200	200	201	202	
D	236	86	136	186	236	86	136	186	236	86	136	186	236	86	136	186	236	86	136	186	236	86	136	186	236	86	136	186	236	86
重量KG	15.6	16.2	16.7	17.3	17.8	18.4	19.0	19.5	20.1	20.6	21.2	21.8	22.3	22.9	23.4	24.0	24.6	25.1	25.7	26.2	26.8	27.4	27.9	28.5	29.0	29.6	30.2	30.7	31.3	31.8

*如有特殊行程请先与技术人员联系。

M 电机内装

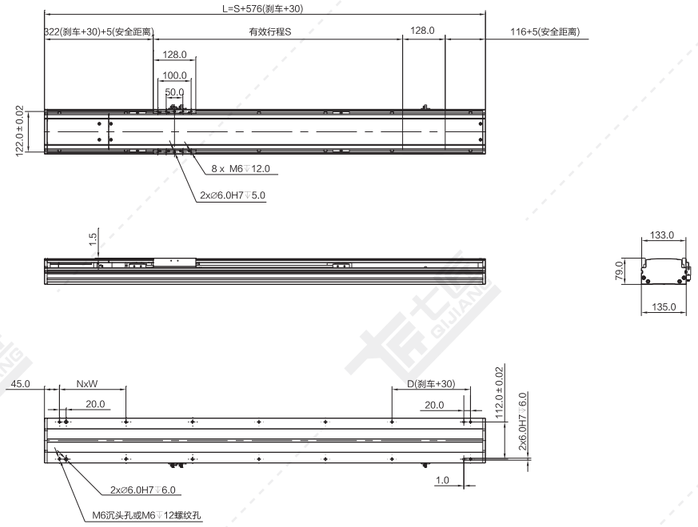

注：以下重量不含电机。 单位：mm

行程S	750	800	850	900	950	1000	1050	1100	1150	1200	1250	1300	1350	1400	1450	1500	1550	1600	1650	1700	1750	1800	1850	1900	1950	2000	2050	2100	2150	2200
L	1326	1376	1426	1476	1526	1576	1626	1676	1726	1776	1826	1876	1926	1976	2026	2076	2126	2176	2226	2276	2326	2376	2426	2476	2526	2576	2626	2676	2726	2776
N	5	6	6	6	6	7	7	7	7	8	8	8	8	9	9	9	9	10	10	10	10	11	11	11	11	12	12	12	12	13
W	200	200	200	200	200	200	200	200	200	200	200	200	200	200	200	200	200	200	200	200	200	200	200	200	200	200	200	200	200	200
D	236	86	136	186	236	86	136	186	236	86	136	186	236	86	136	186	236	86	136	186	236	86	136	186	236	86	136	186	236	86
重量KG	16.0	16.7	17.2	17.8	18.4	18.9	19.5	20.0	20.6	21.2	21.7	22.3	22.8	23.4	24.0	24.5	25.1	25.6	26.2	26.8	27.3	27.9	28.4	29.0	29.6	30.1	30.7	31.2	31.7	32.2

*如有特殊行程请先与技术人员联系。

N 电机直连不带电机座

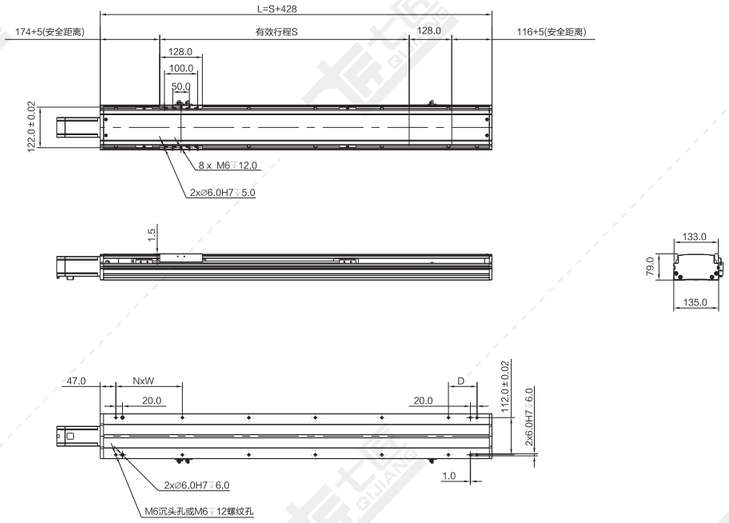

注：以下重量不含电机。 单位：mm

行程S	750	800	850	900	950	1000	1050	1100	1150	1200	1250	1300	1350	1400	1450	1500	1550	1600	1650	1700	1750	1800	1850	1900	1950	2000	2050	2100	2150	2200
L	1178	1228	1278	1328	1378	1428	1478	1528	1578	1628	1678	1728	1778	1828	1878	1928	1978	2028	2078	2128	2178	2228	2278	2328	2378	2428	2478	2528	2578	2628
N	5	5	5	5	6	6	6	6	7	7	7	7	8	8	8	8	9	9	9	9	10	10	10	10	11	11	11	11	12	12
W	200	200	200	200	200	200	200	200	200	200	200	200	200	200	200	200	200	200	200	200	200	200	200	200	200	200	200	200	200	200
D	86	136	186	236	86	136	186	236	86	136	186	236	86	136	186	236	86	136	186	236	86	136	186	236	86	136	186	236	86	136
重量KG	15.2	15.8	16.4	17.0	17.6	18.2	18.8	19.4	20.0	20.6	21.2	21.8	22.4	23.0	23.6	24.2	24.8	25.4	26.0	26.6	27.2	27.8	28.4	29.0	29.6	30.2	30.8	31.4	32.0	32.6

*如有特殊行程请先与技术人员联系。

QSL170-CM 螺杆传动 银色/黑色 长行程

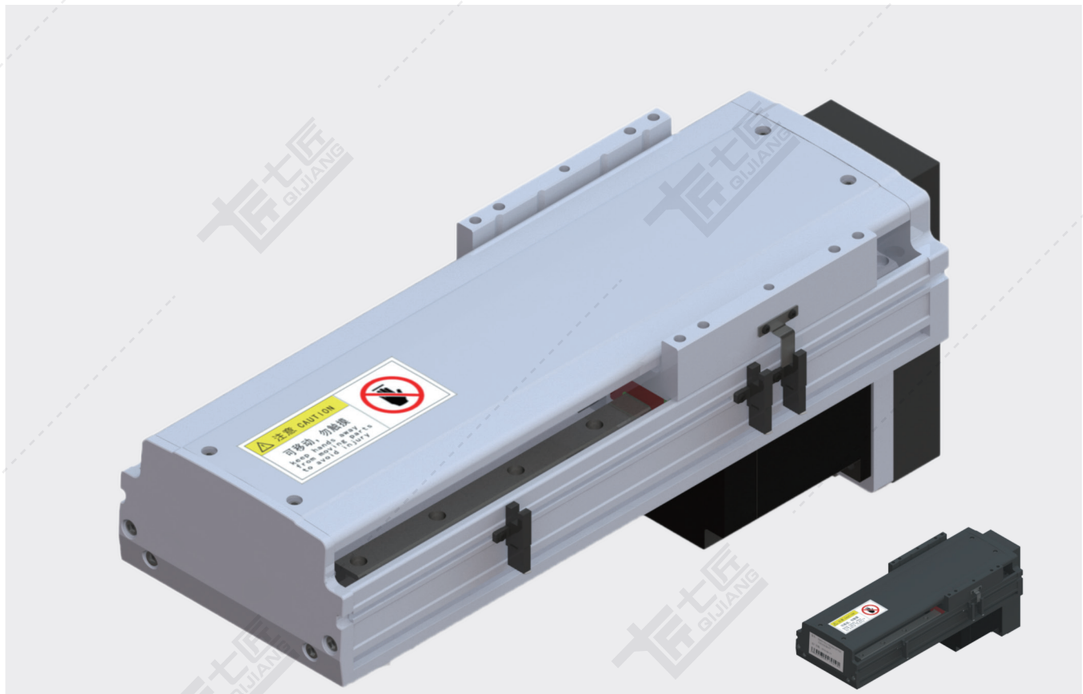

黑色

基本规格（QSL170-CM）

电机功率 AC(W)				400/750		
重复定位精度 (mm)				±0.01/±0.005		
滚珠丝杆外径 (mm)				20/25	20/25	20	20
滚珠丝杆导程 (mm)				5	10	20	40
最快速度 (mm/sec) 电机转速3000(rpm)				200	400	800	1600
最大载重（kg）	加减速度	水平使用	0.3G	110/110	100/110	75/110	35/60
		垂直使用	0.3G	40/50	30/40	14/20	7/10
★额定推力（N）				1388/2100	694/1050	374/740	174/320
直线导轨（mm）				20×15.5-2			
原点感应器	外挂 EE-SX672(NPN) EE-SX672P(PNP)						
	内置 EE-SX951(NPN) EE-SX951P(PNP)						

★额定推力为电机额定扭矩时的推力；可搬送质量和最高速度根据使用条件而不同；
电机最大转速为电机转速3000(rpm)

感应器接线图

EE-SX672

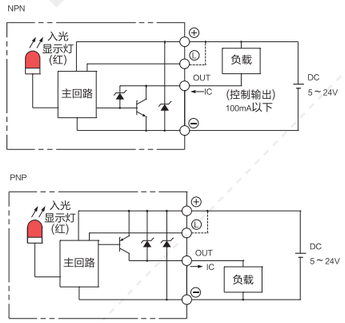

EE-SX951

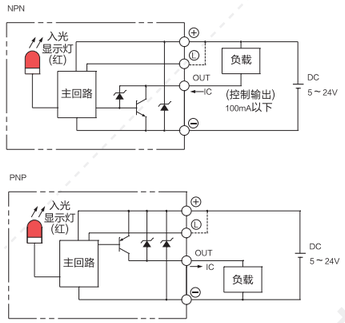

电机外形尺寸

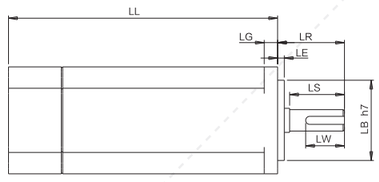

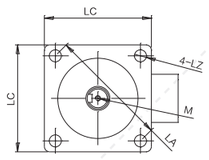

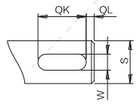

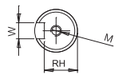

电机搭配一览表

电机外形尺寸																		
功率W	品牌	型号			LL	LL刹车	LA	LE	LZ	LC	LG	LW	RH	W	LR	S	LB	M
400W	松下 Panasonic	MSMD042G1□S	V:有刹车	U:无刹车	98.5	135	70	3	4.5	60	6.5	25	11	5h9	30	14h6	50h7	M5x10L
	台达 Della	EAMA-C20604□S	S:有刹车	R:无刹车	130.7	166.8	70	3	5.5	60	7.5	20	11	5h9	30	14h6	50h7	M4x15L
	三菱 Mitsubishi	HC-KFS43□K	B:有刹车	无	124.5	156.5	70	3	5.8	60	7	–	–	–	30	14h6	50h7	–
	汇川 Inovance	ISMH1-40B30CB	2:有刹车	无	118	–	70	3	5.5	60	7.6	16.5	11.5	5h9	30	14h6	50h7	M5x8
	安川 YASKAWA	SGM7A-04A□A6□	C:有刹车	1:无刹车	115.5	156	70	3	5.5	60	6	–	–	–	30	14h6	50h7	–
750W	松下 Panasonic	MSMD082G1□□	V:有刹车	U:无刹车	122	149	90	3	6	80	8	25	15.5	6h9	35	19h6	70h7	M5x10L
	台达 Della	EAMA-C20807□S	S:有刹车	R:无刹车	138.3	178	90	3	6.6	80	8	25	15.5	8h9	35	19h6	70h7	M6x20L
	三菱 Mitsubishi	HC-KFS73□K	B:有刹车	无	142	177.5	90	3	6.6	80	8	–	–	–	40	19h6	70h7	–
	汇川 Inovance	ISMH1-75B30CB	2:有刹车	无	135.5	–	90	3	7	80	7.8	25	15.5	6h8	35	19h6	70h7	M6x20
	安川 YASKAWA	SGM7A-08A□A6□	C:有刹车	1:无刹车	137	184	90	3	7	80	8	–	–	–	40	19h6	70h7	–

容许负载力矩表

单位：mm

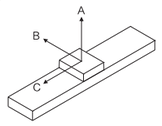

水平安装		A	B	C
导程 5	60kg	2980	570	435
	100kg	2000	331	207
	110kg	1840	264	200
导程 10	60kg	2440	570	428
	75kg	2010	336	255
	90kg	1851	272	206
导程 20	30kg	2652	994	899
	50kg	1775	593	526
	75kg	1396	267	317
导程 25	15kg	2750	1050	923
	30kg	1950	682	645
	45kg	1468	293	385
导程 40	10kg	3545	2003	2738
	20kg	2545	1185	1360
	35kg	2640	739	664
导程 50	5kg	3560	998	1050
	15kg	2345	923	923
	30kg	2451	680	635

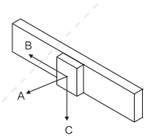

墙面安装		A	B	C
导程 5	60kg	530	2438	350
	100kg	277	1995	165
	110kg	215	1836	118
导程 10	60kg	533	2441	353
	75kg	293	2010	179
	90kg	230	1851	133
导程 20	30kg	982	2573	815
	50kg	569	1680	442
	75kg	337	1258	232
导程 25	15kg	1075	2645	920
	30kg	635	1732	483
	45kg	315	1316	254
导程 40	10kg	2020	3500	2671
	20kg	1200	2480	1281
	35kg	755	2518	591
导程 50	5kg	2545	970	1150
	15kg	2440	945	923
	30kg	706	680	635

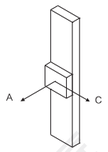

垂直安装		A	C
导程 5	20kg	1510	1220
	30kg	1210	990
	40kg	992	962
导程 10	15kg	1778	1778
	25kg	1050	1050
	30kg	750	750
导程 20	5kg	1700	1700
	10kg	2202	2202
	14kg	1485	1485
导程 25	5kg	1700	1700
	10kg	2202	2202
	14kg	1485	1485
导程 40	7kg	650	650
	–	–	–
	–	–	–

单位：N.m

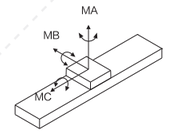

MA	1032
MB	1034
MC	908

※力距表所表示的数据，代表重心。
※符合型录规范的正常使用下，
保证寿命为10000公里。
※倒吊使用无法套用标准规范，
如有需求请洽询我司业务。

D 电机下折

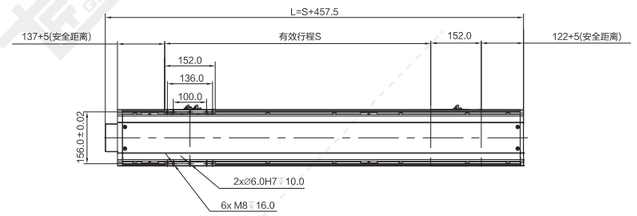

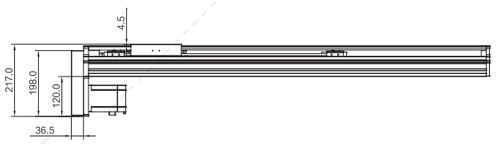

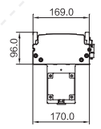

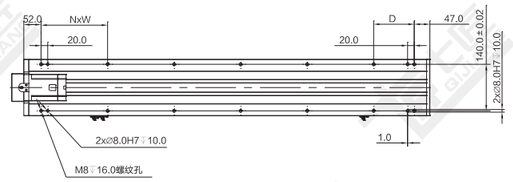

注：以下重量不含电机。

单位：mm

行程S	800	850	900	950	1000	1050	1100	1150	1200	1250	1300	1350	1400	1450	1500	1550	1600	1650	1700	1750	1800	1850	1900	1950	2000	2050	2100	2150	2200
L	1257.5	1307.5	1357.5	1407.5	1457.5	1507.5	1557.5	1607.5	1657.5	1707.5	1757.5	1807.5	1857.5	1907.5	1957.5	2007.5	2057.5	2107.5	2157.5	2207.5	2257.5	2307.5	2357.5	2407.5	2457.5	2507.5	2557.5	2607.5	2657.5
N	5	5	5	6	6	6	6	7	7	7	7	8	8	8	8	9	9	9	9	10	10	10	10	11	11	11	11	12	12
W	200	200	200	200	200	200	200	200	200	200	200	200	200	200	200	200	200	200	200	200	200	200	200	200	200	200	200	200	200
D	122	172	222	72	122	175	222	72	122	172	222	72	122	172	222	72	122	172	222	72	152	172	222	72	122	172	222	72	122
重量KG	29.0	29.9	30.8	31.6	32.5	33.4	34.3	35.2	36.0	36.9	37.8	38.7	39.6	40.4	41.3	42.2	43.1	44.0	44.8	45.7	46.6	47.5	48.4	49.2	50.1	51.0	51.9	52.8	53.6

*如有特殊行程请先与技术人员联系。

L 电机左折

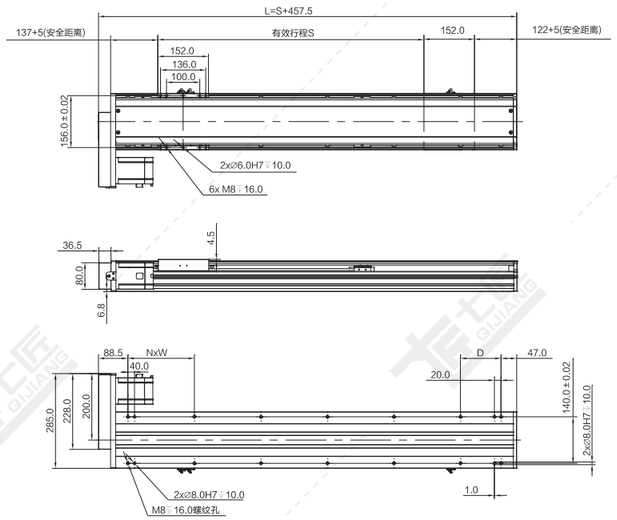

注：以下重量不含电机。 单位：mm

行程S	800	850	900	950	1000	1050	1100	1150	1200	1250	1300	1350	1400	1450	1500	1550	1600	1650	1700	1750	1800	1850	1900	1950	2000	2050	2100	2150	2200
L	1257.5	1307.5	1357.5	1407.5	1457.5	1507.5	1557.5	1607.5	1657.5	1707.5	1757.5	1807.5	1857.5	1907.5	1957.5	2007.5	2057.5	2107.5	2157.5	2207.5	2257.5	2307.5	2357.5	2407.5	2457.5	2507.5	2557.5	2607.5	2657.5
N	5	5	5	6	6	6	6	7	7	7	7	8	8	8	8	9	9	9	9	10	10	10	10	11	11	11	11	12	12
W	200	200	200	200	200	200	200	200	200	200	200	200	200	200	200	200	200	200	200	200	200	200	200	200	200	200	200	200	200
D	122	172	222	72	122	175	222	72	122	172	222	72	122	172	222	72	122	172	222	72	152	172	222	72	122	172	222	72	122
重量KG	29.0	29.9	30.8	31.6	32.5	33.4	34.3	35.2	36.0	36.9	37.8	38.7	39.6	40.4	41.3	42.2	43.1	44.0	44.8	45.7	46.6	47.5	48.4	49.2	50.1	51.0	51.9	52.8	53.6

*如有特殊行程请先与技术人员联系。

R 电机右折

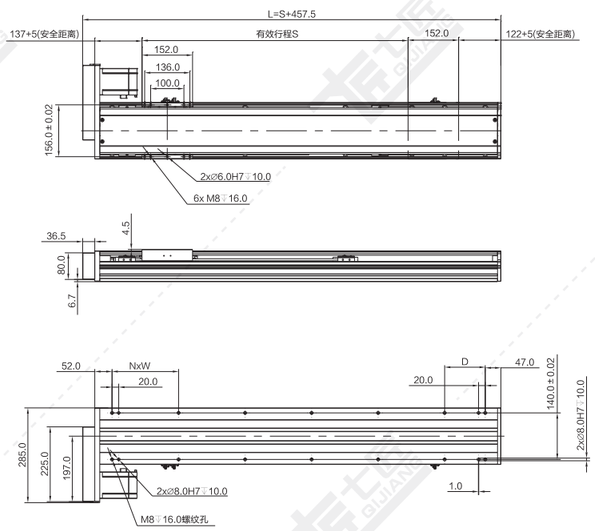

注：以下重量不含电机。 单位：mm

行程S	800	850	900	950	1000	1050	1100	1150	1200	1250	1300	1350	1400	1450	1500	1550	1600	1650	1700	1750	1800	1850	1900	1950	2000	2050	2100	2150	2200
L	1257.5	1307.5	1357.5	1407.5	1457.5	1507.5	1557.5	1607.5	1657.5	1707.5	1757.5	1807.5	1857.5	1907.5	1957.5	2007.5	2057.5	2107.5	2157.5	2207.5	2257.5	2307.5	2357.5	2407.5	2457.5	2507.5	2557.5	2607.5	2657.5
N	5	5	5	6	6	6	6	7	7	7	7	8	8	8	8	9	9	9	9	10	10	10	10	11	11	11	11	12	12
W	200	200	200	200	200	200	200	200	200	200	200	200	200	200	200	200	200	200	200	200	200	200	200	200	200	200	200	200	200
D	122	172	222	72	122	175	222	72	122	172	222	72	122	172	222	72	122	172	222	72	152	172	222	72	122	172	222	72	122
重量KG	29.0	29.9	30.8	31.6	32.5	33.4	34.3	35.2	36.0	36.9	37.8	38.7	39.6	40.4	41.3	42.2	43.1	44.0	44.8	45.7	46.6	47.5	48.4	49.2	50.1	51.0	51.9	52.8	53.6

*如有特殊行程请先与技术人员联系。

M 电机内装

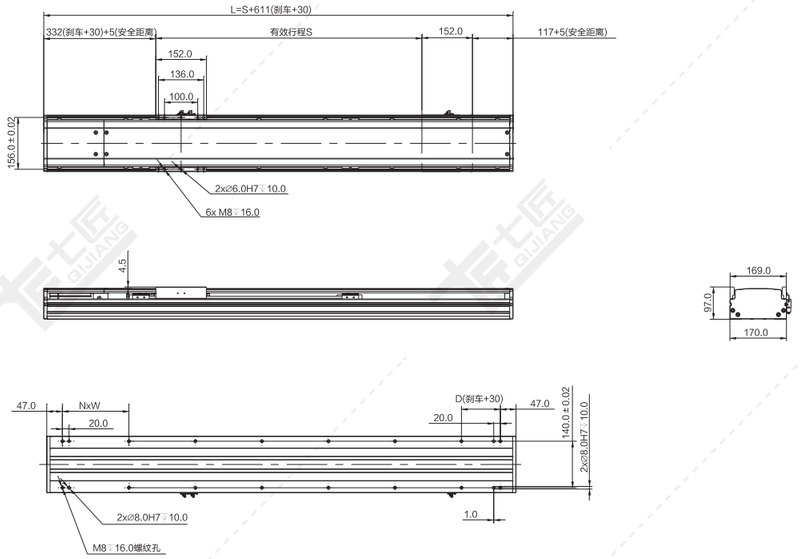

注：以下重量不含电机。 单位：mm

行程S	800	850	900	950	1000	1050	1100	1150	1200	1250	1300	1350	1400	1450	1500	1550	1600	1650	1700	1750	1800	1850	1900	1950	2000	2050	2100	2150	2200
L	1411	1461	1511	1561	1611	1661	1711	1761	1811	1861	1911	1961	2011	2061	2111	2161	2211	2261	2311	2361	2411	2461	2511	2561	2611	2661	2711	2761	2811
N	6	6	6	7	7	7	7	8	8	8	8	9	9	9	9	10	10	10	10	11	11	11	11	12	12	12	12	13	13
W	200	200	200	200	200	200	200	200	200	200	200	200	200	200	200	200	200	200	200	200	200	200	200	200	200	200	200	200	200
D	117	167	217	67	117	167	217	67	117	167	217	67	117	167	217	67	117	167	217	67	117	167	217	67	117	167	217	67	117
重量KG	30.0	30.9	31.8	32.6	33.5	34.4	35.3	36.2	37.0	37.9	38.8	39.7	40.6	41.4	42.3	43.2	44.1	45.0	45.8	46.7	47.6	48.5	49.4	50.2	51.1	52.0	52.9	53.8	54.6

*如有特殊行程请先与技术人员联系。

N 电机直连不带电机座

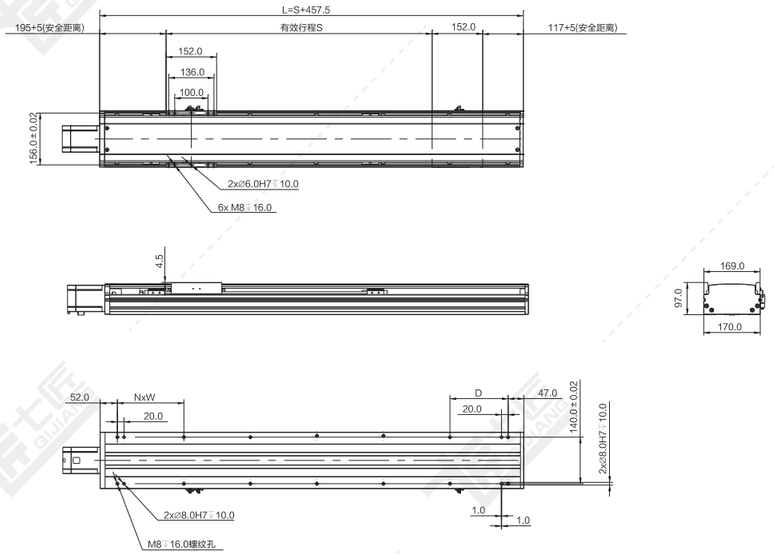

注：以下重量不含电机。 单位：mm

行程S	800	850	900	950	1000	1050	1100	1150	1200	1250	1300	1350	1400	1450	1500	1550	1600	1650	1700	1750	1800	1850	1900	1950	2000	2050	2100	2150	2200
L	1274	1324	1374	1424	1474	1524	1574	1624	1674	1724	1774	1824	1874	1924	1974	2024	2074	2124	2174	2224	2274	2324	2374	2424	2474	2524	2574	2624	2674
N	5	5	6	6	6	6	7	7	7	7	8	8	8	8	9	9	9	9	10	10	10	10	11	11	11	11	12	12	12
W	200	200	200	200	200	200	200	200	200	200	200	200	200	200	200	200	200	200	200	200	200	200	200	200	200	200	200	200	200
D	175	225	75	125	175	225	75	125	175	225	75	125	175	225	75	125	175	225	75	125	175	225	75	125	175	225	75	125	175
重量KG	28.5	29.4	30.3	31.1	32.0	32.9	33.8	34.7	35.5	36.4	37.3	38.2	39.1	39.9	40.8	41.7	42.6	43.5	44.3	45.2	46.1	47.0	47.9	48.7	49.6	50.5	51.4	52.3	53.1

*如有特殊行程请先与技术人员联系。

QSL220-CM 螺杆传动 银色/黑色 长行程

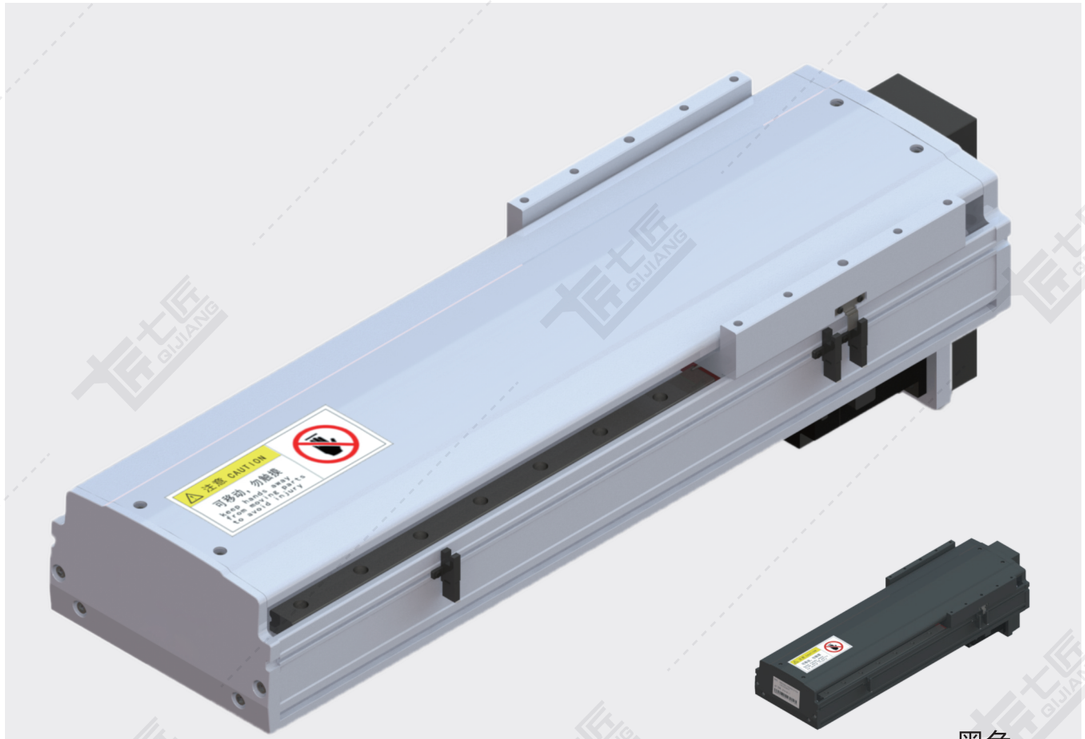

黑色

基本规格（QSL220-CM）

电机功率 AC(W)				750		
重复定位精度 (mm)				±0.01/±0.005		
滚珠丝杆外径 (mm)				25		
滚珠丝杆导程 (mm)				5	10	25	50
最快速度 (mm/sec) 电机转速3000(rpm)				200	400	1000	2000
最大载重（kg）	加减速度	水平使用	0.3G	150	150	120	50
		垂直使用	0.3G	55	45	20	8
★额定推力（N）				2100	1050	420	210
直线导轨（mm）				23×18-2			
原点感应器	外挂 EE-SX672(NPN) EE-SX672P(PNP)						
	内置 EE-SX951(NPN) EE-SX951P(PNP)						

★额定推力为电机额定扭矩时的推力；可搬送质量和最高速度根据使用条件而不同；
电机最大转速为电机转速3000(rpm)

感应器接线图

EE-SX672

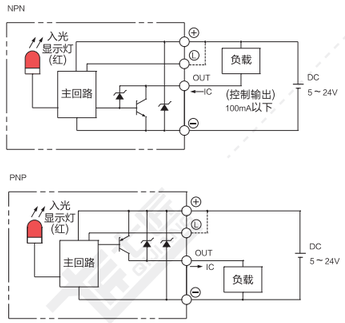

EE-SX951

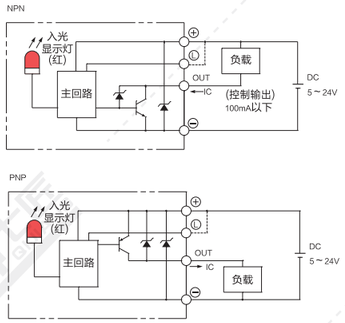

电机外形尺寸

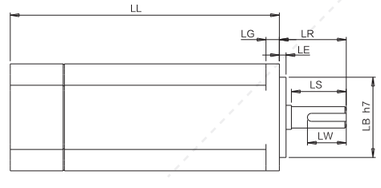

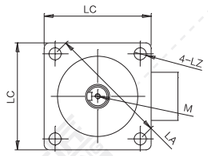

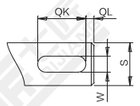

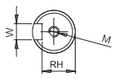

电机搭配一览表

电机外形尺寸																	
功率W	品牌	型号			LL	LL刹车	LA	LE	LZ	LC	LG	LW	RH	W	LR	S	LB	M
750W	松下 Panasonic	MSMD082G1□□	V:有刹车	U:无刹车	122	149	90	3	6	80	8	25	15.5	6h9	35	19h6	70h7	M5x10L
	台达 Delta	EAMA-C20807□S	S:有刹车	R:无刹车	138.3	178	90	3	6.6	80	8	25	15.5	8h9	35	19h6	70h7	M6x20L
	三菱 Mitsubishi	HC-KFS73□K	B:有刹车	无	142	177.5	90	3	6.6	80	8	–	–	–	40	19h6	70h7	–
	汇川 Inovance	ISMH1-75B30CB	2:有刹车	无	135.5	–	90	3	7	80	7.8	25	15.5	6h8	35	19h6	70h7	M6x20
	安川 YASKAWA	SGM7A-08A□A6□	C:有刹车	1:无刹车	137	184	90	3	7	80	8	–	–	–	40	19h6	70h7	–

容许负载力矩表

单位：mm

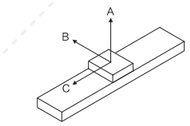

水平安装		A	B	C
导程 5	60kg	3672	866	653
	100kg	3000	497	370
	150kg	2493	363	273
导程 10	60kg	2652	994	899
	100kg	1775	593	526
	150kg	1396	267	317
导程 25	50kg	2862	1191	956
	80kg	2412	773	581
	120kg	2025	556	373
导程 50	10kg	4010	3460	4040
	30kg	3011	1911	2003
	60kg	2453	980	730

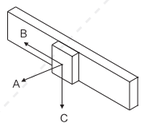

墙面安装		A	B	C
导程 5	60kg	795	3657	525
	100kg	416	2993	248
	150kg	290	2479	159
导程 10	60kg	982	2573	815
	100kg	569	1680	442
	150kg	337	1258	232
导程 25	15kg	1207	2862	879
	30kg	779	2412	504
	45kg	515	2025	295
导程 50	5kg	3057	4113	4113
	15kg	2112	3387	2108
	30kg	1020	2461	668

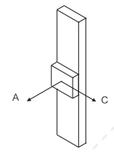

垂直安装		A	C
导程 5	30kg	2688	2688
	50kg	1893	1893
	70kg	1640	1640
导程 10	20kg	2297	2297
	30kg	1518	1518
	45kg	999	999
导程 25	15kg	2767	2767
	20kg	2100	2100
	25kg	1702	1702
导程 50	–	–	–
	–	–	–
	–	–	–

单位：N.m

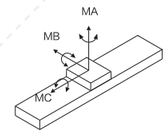

MA	2052
MB	2052
MC	1810

※力距表所表示的数据，代表重心。
※符合型录规范的正常使用下，
保证寿命为10000公里。
※倒吊使用无法套用标准规范，
如有需求请洽询我司业务。

D 电机下折

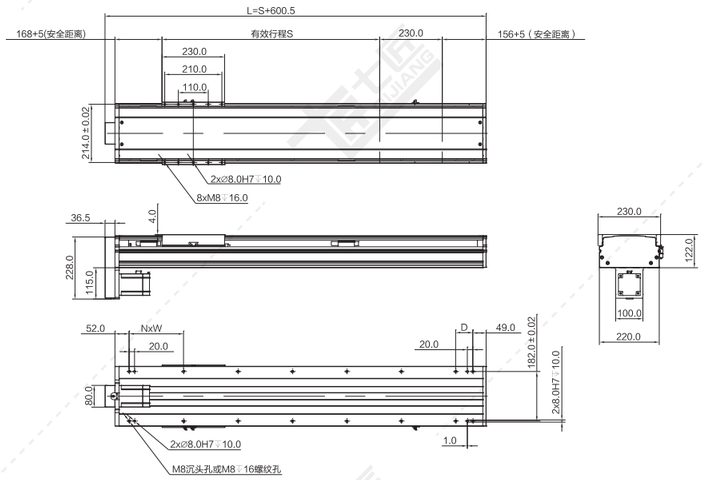

注：以下重量不含电机。 单位：mm

行程S	800	850	900	950	1000	1050	1100	1150	1200	1250	1300	1350	1400	1450	1500	1550	1600
L	1400.5	1231.5	1281.5	1331.5	1381.5	1431.5	1481.5	1531.5	1581.5	1631.5	1681.5	1731.5	1781.5	1831.5	1881.5	1931.5	1981.5
N	6	6	6	6	7	7	7	7	8	8	8	8	9	9	9	9	10
W	200	200	200	200	200	200	200	200	200	200	200	200	200	200	200	200	200
D	63	113	163	213	63	113	163	213	63	113	163	213	63	113	163	213	63
重量KG	49.4	50.7	52.0	53.3	54.6	55.9	57.2	58.5	59.8	61.1	62.4	63.7	65.0	66.3	67.6	68.9	70.2
行程S	1650	1700	1750	1800	1850	1900	1950	2000	2050	2100	2150	2200	2250	2300	2350	2400	
L	2031.5	2081.5	2131.5	2181.5	2231.5	2281.5	2331.5	2381.5	2431.5	2481.5	2531.5	2581.5	2631.5	2681.5	2731.5	2781.5	
N	10	10	10	11	11	11	11	12	12	12	12	13	13	13	13	14	
W	200	200	200	200	200	200	200	200	200	200	200	200	200	200	200	200	
D	113	163	213	63	113	163	213	63	113	163	213	63	113	163	213	63	
重量KG	71.5	72.8	74.1	75.4	76.7	78.0	79.3	80.6	81.9	83.2	84.5	85.8	87.1	88.4	89.7	91.0	

*如有特殊行程请先与技术人员联系。

L 电机左折

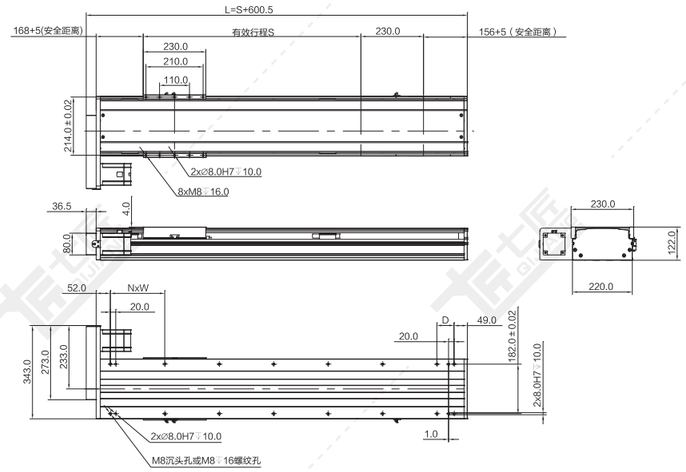

注：以下重量不含电机。 单位：mm

行程S	800	850	900	950	1000	1050	1100	1150	1200	1250	1300	1350	1400	1450	1500	1550	1600
L	1400.5	1231.5	1281.5	1331.5	1381.5	1431.5	1481.5	1531.5	1581.5	1631.5	1681.5	1731.5	1781.5	1831.5	1881.5	1931.5	1981.5
N	6	6	6	6	7	7	7	7	8	8	8	8	9	9	9	9	10
W	200	200	200	200	200	200	200	200	200	200	200	200	200	200	200	200	200
D	63	113	163	213	63	113	163	213	63	113	163	213	63	113	163	213	63
重量KG	49.4	50.7	52.0	53.3	54.6	55.9	57.2	58.5	59.8	61.1	62.4	63.7	65.0	66.3	67.6	68.9	70.2
行程S	1650	1700	1750	1800	1850	1900	1950	2000	2050	2100	2150	2200	2250	2300	2350	2400	
L	2031.5	2081.5	2131.5	2181.5	2231.5	2281.5	2331.5	2381.5	2431.5	2481.5	2531.5	2581.5	2631.5	2681.5	2731.5	2781.5	
N	10	10	10	11	11	11	11	12	12	12	12	13	13	13	13	14	
W	200	200	200	200	200	200	200	200	200	200	200	200	200	200	200	200	
D	113	163	213	63	113	163	213	63	113	163	213	63	113	163	213	63	
重量KG	71.5	72.8	74.1	75.4	76.7	78.0	79.3	80.6	81.9	83.2	84.5	85.8	87.1	88.4	89.7	91.0	

*如有特殊行程请先与技术人员联系。

R 电机右折

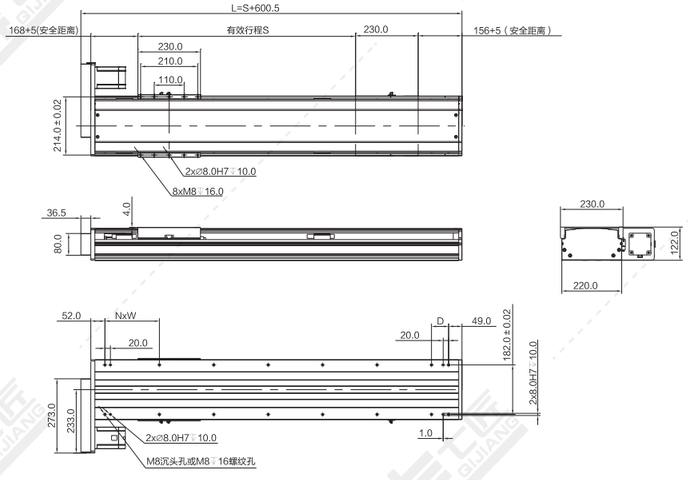

注：以下重量不含电机。 单位：mm

行程S	800	850	900	950	1000	1050	1100	1150	1200	1250	1300	1350	1400	1450	1500	1550	1600
L	1400.5	1231.5	1281.5	1331.5	1381.5	1431.5	1481.5	1531.5	1581.5	1631.5	1681.5	1731.5	1781.5	1831.5	1881.5	1931.5	1981.5
N	6	6	6	6	7	7	7	7	8	8	8	8	9	9	9	9	10
W	200	200	200	200	200	200	200	200	200	200	200	200	200	200	200	200	200
D	63	113	163	213	63	113	163	213	63	113	163	213	63	113	163	213	63
重量KG	49.4	50.7	52.0	53.3	54.6	55.9	57.2	58.5	59.8	61.1	62.4	63.7	65.0	66.3	67.6	68.9	70.2
行程S	1650	1700	1750	1800	1850	1900	1950	2000	2050	2100	2150	2200	2250	2300	2350	2400	
L	2031.5	2081.5	2131.5	2181.5	2231.5	2281.5	2331.5	2381.5	2431.5	2481.5	2531.5	2581.5	2631.5	2681.5	2731.5	2781.5	
N	10	10	10	11	11	11	11	12	12	12	12	13	13	13	13	14	
W	200	200	200	200	200	200	200	200	200	200	200	200	200	200	200	200	
D	113	163	213	63	113	163	213	63	113	163	213	63	113	163	213	63	
重量KG	71.5	72.8	74.1	75.4	76.7	78.0	79.3	80.6	81.9	83.2	84.5	85.8	87.1	88.4	89.7	91.0	

*如有特殊行程请先与技术人员联系。

A2 QSL220-CM 尺寸图 / 一般环境长行程丝杆

M 电机内装

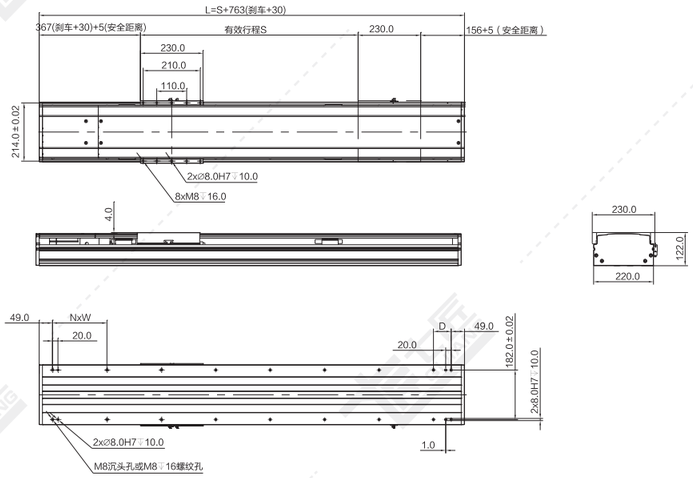

注：以下重量不含电机。 单位：mm

行程S	800	850	900	950	1000	1050	1100	1150	1200	1250	1300	1350	1400	1450	1500	1550	1600
L	1563	1613	1663	1713	1763	1813	1863	1913	1963	2013	2063	2113	2163	2213	2263	2313	2363
N	7	7	7	7	8	8	8	8	9	9	9	9	9	9	9	9	10
W	200	200	200	200	200	200	200	200	200	200	200	200	200	200	200	200	200
D	65	115	165	215	65	115	165	215	65	115	165	215	65	115	165	215	65
重量KG	53.0	54.3	55.6	56.9	58.2	59.5	60.8	62.1	63.4	64.7	66.0	67.3	68.6	69.9	71.2	72.5	73.8
行程S	1650	1700	1750	1800	1850	1900	1950	2000	2050	2100	2150	2200	2250	2300	2350	2400	
L	2413	2463	2513	2563	2613	2663	2713	2763	2813	2863	2913	2963	3013	3063	3113	3163	
N	10	10	10	11	11	11	11	12	12	12	12	13	13	13	13	14	
W	200	200	200	200	200	200	200	200	200	200	200	200	200	200	200	200	
D	115	165	215	65	115	165	215	65	115	165	215	65	115	165	215	65	
重量KG	75.1	76.4	77.7	79.0	80.3	81.6	82.9	84.2	85.5	86.8	88.1	89.4	90.7	92.0	93.3	94.6	

*如有特殊行程请先与技术人员联系。

N 电机直连不带电机座

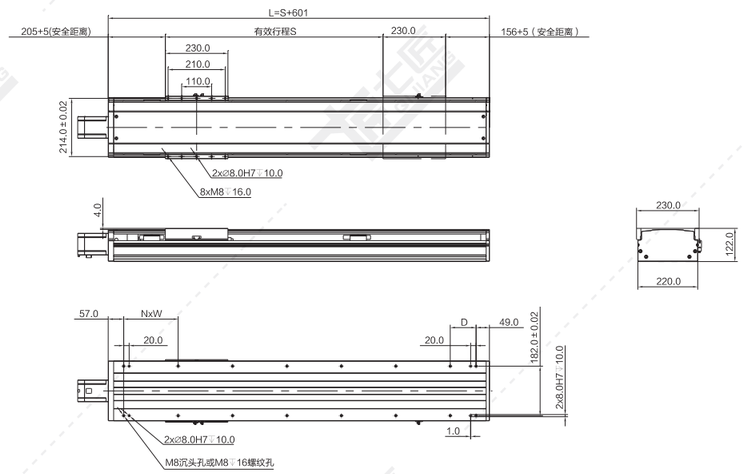

注：以下重量不含电机。 单位：mm

行程S	800	850	900	950	1000	1050	1100	1150	1200	1250	1300	1350	1400	1450	1500	1550	1600
L	1401	1451	1501	1551	1601	1651	1701	1751	1801	1851	1901	1951	2001	2051	2101	2151	2201
N	6	6	6	6	7	7	7	7	8	8	8	8	9	9	9	9	10
W	200	200	200	200	200	200	200	200	200	200	200	200	200	200	200	200	200
D	95	145	195	245	95	145	195	245	95	145	195	245	95	145	195	245	95
重量KG	50.0	51.3	52.6	53.9	55.2	56.5	57.8	59.1	60.4	61.7	63.0	64.3	65.6	66.9	68.2	69.5	70.8
行程S	1650	1700	1750	1800	1850	1900	1950	2000	2050	2100	2150	2200	2250	2300	2350	2400	
L	2251	2301	2351	2401	2451	2501	2551	2601	2651	2701	2751	2801	2851	2901	2951	3001	
N	10	10	10	11	11	11	11	12	12	12	12	13	13	13	13	14	
W	200	200	200	200	200	200	200	200	200	200	200	200	200	200	200	200	
D	145	195	245	95	145	195	245	95	145	195	245	95	145	195	245	95	
重量KG	72.1	73.4	74.7	76.0	77.3	78.6	79.9	81.2	82.5	83.8	85.1	86.4	87.7	89.0	90.3	91.6	

*如有特殊行程请先与技术人员联系。

QB-CM系列
一般环境使用同步带直线模组

QB-CM系列特点 …… A2-084
QB-CM参数表 …… A2-086
QB-CM快速选型表 …… A2-088
QB45-CM产品系列 …… A2-089
QB62-CM产品系列 …… A2-095
QB65-CM产品系列 …… A2-102
QB85-CM产品系列 …… A2-108
QB100-CM产品系列 …… A2-115
QB135-CM产品系列 …… A2-122
QB150-CM产品系列 …… A2-129
QB170-CM产品系列 …… A2-136
QB220-CM产品系列 …… A2-143

QB-CM系列

多种滑动座组合样式

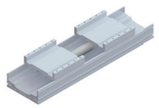
双滑动座(同动型)

双滑动座(单动型)

滑动座加长

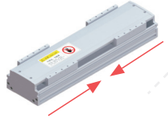
滑动座反向同动

高刚性本体：

采用一体成型铝型材开模结构，
并经元素分析，得到最好的刚性与重量之比结构设计

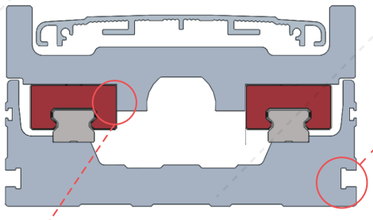

独有多功能安装槽设计：

可安装坦克链托板、固定模组本体或装其他配件。

滑动座与滑块定位设计：

当力臂过长时，悬臂甩动时不容易变位。

皮带调节专利设计：

尾部设计同步带可调节皮带松紧，在皮带用的时间长了，精度误差大了，
通过尾部调节螺丝调紧即可完成，不需要拆装负载。

一般环境使用同步带直线模组

非标订制相向运动同步带：

1、非标订制相向运动同步带模组
2、非标订制双同步带模组
3、按客户要求进行定制

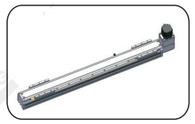

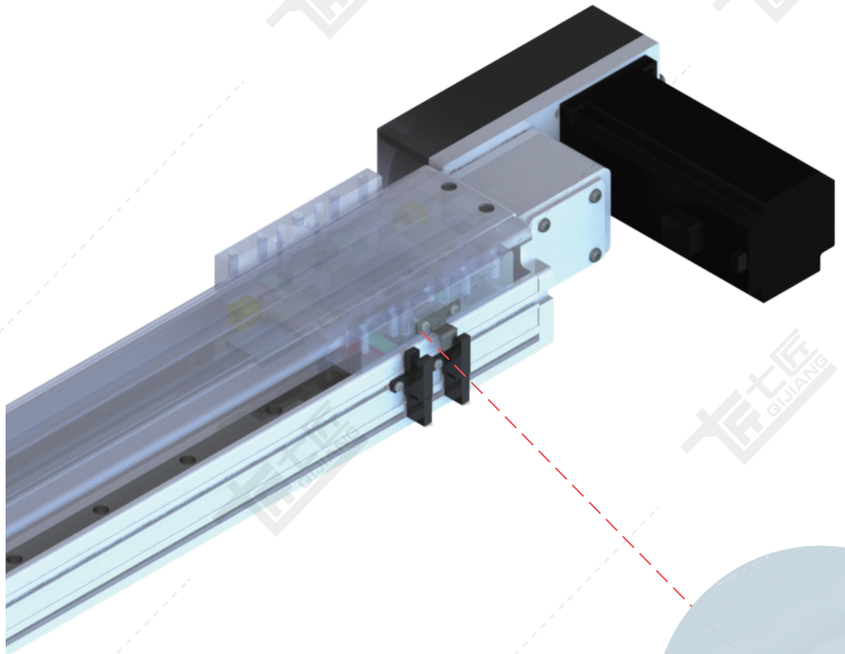

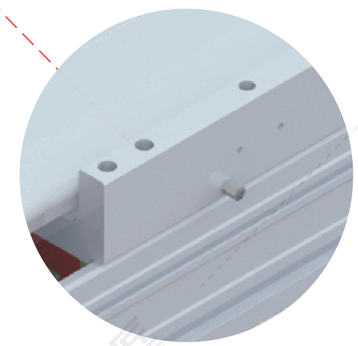

专业注油设计：

在滑动座两侧增加注油嘴或者预留注油口，可实现集中供油，
可同时对螺母及多组滑块进行注油保养，让您在维修保养
上更方便、省时。注油嘴可根据客户使用方向自由更换安装方向。

QB-CM 参数表 / 一般环境同步带 A2

QB-CM系列 参数一览表

QB45-CM

QB62-CM

QB65-CM

QB85-CM

QB100-CM

QB135-CM

QB150-CM

QB170-CM

QB220-CM

使用环境	传动方式	规格	马达容量(W)	本体宽度(mm)	位置重复精度(mm)	皮带规格		最大可搬重量（KG）		最高速度(mm/s)<注1>	标准行程及最高使用速度<注2>	页数
						宽度(mm)	导程(mm)	水平使用	垂直使用			
一般环境	皮带传动	QB45-CM	50W	45	±0.04	15	66	2	–	3300	3300	P.A2-089
			100W				66	4	–	3300	3300	
		QB62-CM	200W	62	±0.04	15	66	8	–	3300	3300	P.A2-095
			400W				66	16	–	3300	3300	
		QB65-CM	50W	65	±0.04	15	66	2	–	3300	3300	P.A2-102
			100W				66	4	–	3300	3300	
		QB85-CM	200W	84	±0.04	15	66	8	–	3300	3300	P.A2-108
			400W				66	16	–	3300	3300	
		QB100-CM	200W	104	±0.04	25	45	22	–	2250	2250	P.A2-115
							90	10	–	4500	4500	
			400W				45	40	–	2250	2250	
							90	20	–	4500	4500	
		QB135-CM	200W	135	±0.04	25	45	22	–	2250	2250	P.A2-122
							90	10	–	4500	4500	
			400W				45	42	–	2250	2250	
							90	21	–	4500	4500	
		QB150-CM	400W	150	±0.04	40	45	42	–	2250	2250	P.A2-129
							90	21	–	4500	4500	
			750W				45	75	–	2250	2250	
							90	35	–	4500	4500	
		QB170-CM	400W	170	±0.04	40	45	42	–	2250	2250	P.A2-136
							90	21	–	4500	4500	
			750W				45	75	–	2250	2250	
							90	35	–	4500	4500	
		QB220-CM	750W	220	±0.04	40	45	75	–	2250	2250	P.A2-143
							90	35	–	4500	4500	

行程 100 150 200 250 300 350 400 450 500 550 600 650 700 750 800 850 900 950 1000 1100 1200 1300 1400 1500 1600 1700 1800 1900 2000 2100 2200 2300 2400 2500 2600 2700 2800 2900 3000 3100 3200 3300 3400 3500

注1：最高速度（mm/s）是以伺服马达最高转速3000rpm计算。

注2：标准行程内的黑色数字，代表该行程内可使用的最高安全速度。标准行程只是举例，客户需要定制行程可咨询本司技术人员。

注1：最高速度（mm/s）是以伺服马达最高转速3000rpm计算。

注2：标准行程内的黑色数字，代表该行程内可使用的最高安全速度。标准行程只是举例，客户需要定制行程可咨询本司技术人员。

QB-CM系列一般环境同步带直线模组

QB-CM系列快速选型表

Q	B	100	C/S/L	2	-	L45	S200	-	PS	400	B	-	C2U	-	LB	CM	-		-	O	BL

品牌（七匠）：Q

结构：B：同步带

宽度代号：
- 45: 本体宽度45mm
- 62: 本体宽度62mm
- 65: 本体宽度65mm
- 85: 本体宽度84mm
- 100: 本体宽度104mm
- 135: 本体宽度135mm
- 150: 本体宽度150mm
- 170: 本体宽度170mm
- 220: 本体宽度220mm

滑动座类型：
- C：标准滑动座；滑动座数量为1时省略
- S：短滑动座
- L：加长滑动座

滑动座数量：滑动座数量为1时省略

导程：同步带周长45或66或90

行程：S200

电机型号：PS

电机功率：400

电机厂商及功率：
- IV(汇川伺服)
- MT(三菱伺服)
- PS(松下伺服)
- DT(台达伺服)
- YS(安川伺服)
- CU(客户自配)
- 50（50W）
- 400（400W）
- 42（42系列步进电机）
- 57（57系列步进电机）

刹车：B：带刹车；无：无刹车

★感应器位置数量及模组安装方式：C2U

同步带电机安装方式：
- LB：电机左后折
- LD：电机左下折
- LU：电机左上折
- LT：电机左折
- RB：电机右后折
- RD：电机右下折
- RU：电机右上折
- RT：电机右折

应用环境：CM：半封闭

精度等级：无：同步带（±0.04mm）

***外部注油**：O（QB45、QB65无外部注油）

颜色：无：银色；BL：黑色

电机安装方式

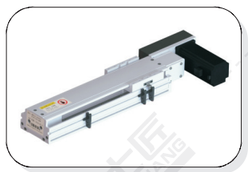

LB-电机左后折

LD-电机左下折

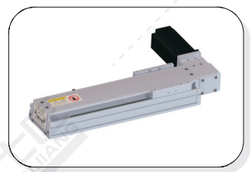

LT-电机左折

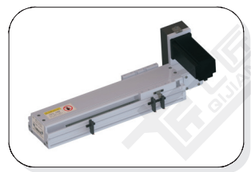

LU-电机左上折

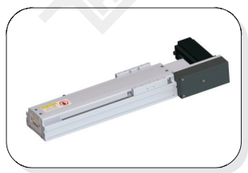

RB-电机右后折

RD-电机右下折

RT-电机右折

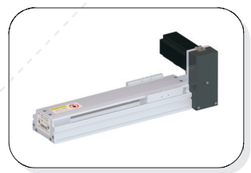

RU-电机右上折

注：感应器位置及数量

C	C	1	P	U

原点开关位置		极限开关位置		极限开关数量		感应器类型		模组安装方式	
内置式				1	1个	无	NPN	U	正面沉头孔安装
A	电机侧	A	电机侧	※2	2个	P	PNP	D	反面螺牙安装
B	反电机侧	B	反电机侧						
外置式									
C	电机侧	C	电机侧						
D	反电机侧	D	反电机侧						
N	无感应器	无	无极限开关						

※数量为2时，表示极限开关两侧安装，极限开关位置为无；
无数量时，表示无极限开关，极限开关位置为无。

QB45-CM 同步带传动 银色/黑色

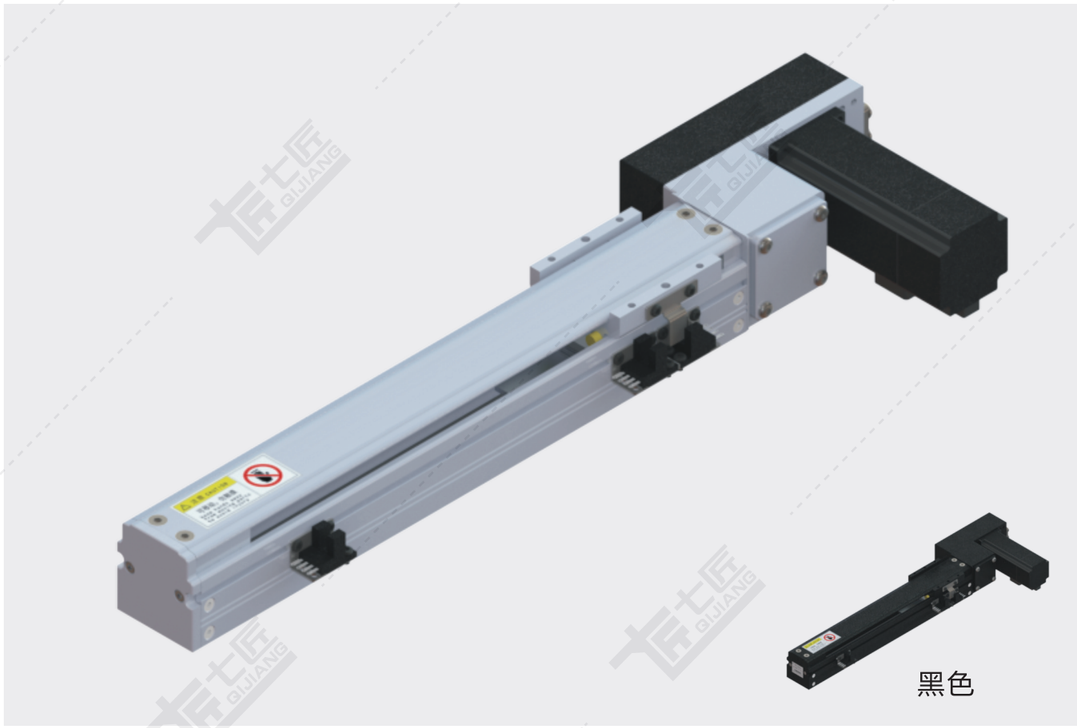

黑色

基本规格（QB45-CM）

电机功率 AC(W)		50/100
重复定位精度（mm）		±0.04
导程（mm）		66
减速比		1:1
最快速度（mm/sec） 电机转速 3000（rpm）		3300
最大载重（kg）	水平使用	2/4
	垂直使用	-
★额定推力（N）		15/30
直线导轨（mm）		24 x 8.5-1
原点感应器		外挂 EE-SX674(NPN) EE-SX674P(PNP)

感应器接线图

EE-SX674

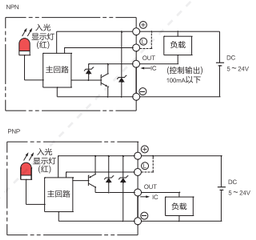

电机外形尺寸

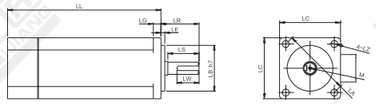

★额定推力为电机额定扭矩时的推力；可搬送质量和最高速度根据使用条件而不同；电机最大转速为3000rpm。

备注：1、同步带标准行程达800mm，如有其他行程需要，请咨询本公司技术人员。
2、同步带模组不建议垂直使用，若需使用，请咨询本公司技术人员。
3、减速使用或需配减速机，详情请咨询本公司技术人员。

电机搭配一览表（50W电机请查阅相关手册）

电机外形尺寸																		
功率W	品牌	型号			LL	LL刹车	LA	LE	LZ	LC	LG	LW	RH	W	LR	S	LB	M
100W	松下 Panasonic	MSMD012G1□	V:有刹车	U:无刹车	92	122	45	3	3.4	38	6	14	6.2	3h9	25	8h6	30h7	M3x6L
	台达 Della	EAMA-C20401□S	S:有刹车	R:无刹车	100.6	136	46	2.5	4.5	40	5	16	6.2	3h9	25	8h6	30h7	M3x8L
	三菱 Mitsubishi	HC-KFS13□K	B:有刹车	无	96.5	124.5	46	2.5	4.5	42	5	–	–	–	25	8h6	30h7	–
	汇川 Inovance	ISMH1-10B30CB	2:有刹车	无	106.5	139.6	46	2.5	4.5	40	5	15.5	6.2	3h8	25	8h6	30h7	M3x6
	安川 YASKAWA	SGM7A-01A□A6□	C:有刹车	1:无刹车	93.5	134	46	2.5	4.3	40	5	–	–	–	25	8h6	30h7	–

容许负载力矩表

单位：mm

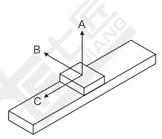

水平安装	A	B	C
5kg	250	100	32
100kg	108	38	12

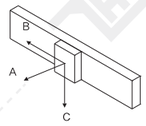

墙面安装	A	B	C
5kg	75	23	170
10kg	22	0	65

单位：N.m

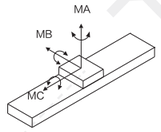

MA	56
MB	56
MC	95

LB 电机左后折

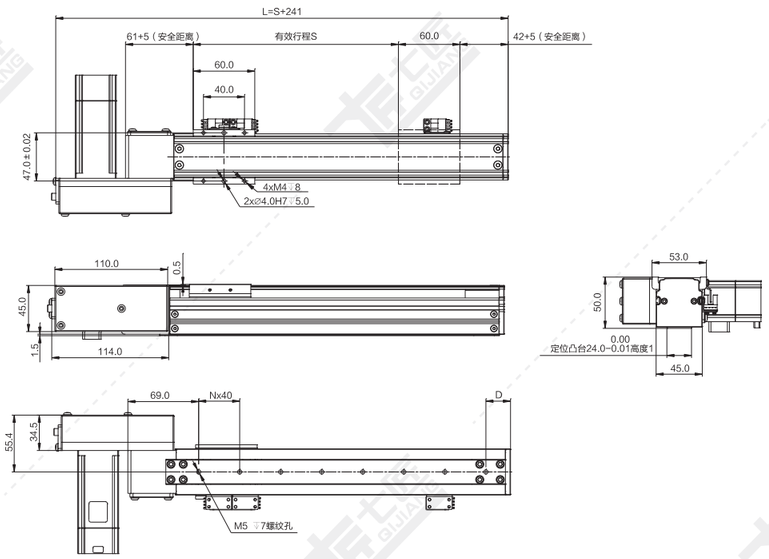

注：以下重量不含电机。 单位：mm

行程 S	100	150	200	250	300	350	400	450	500	550	600	650	700	750	800
L	341	391	441	491	541	591	641	691	741	791	841	891	941	991	1041
N	4	6	7	8	9	11	12	13	14	16	17	18	19	21	22
D	44	14	24	34	44	14	24	34	44	14	24	34	44	14	24
重量 KG	1.4	1.5	1.7	1.8	2.0	2.1	2.3	2.4	2.6	2.7	2.9	3.0	3.2	3.3	3.5

*如有特殊行程请先与技术人员联系。

LD 电机左下折

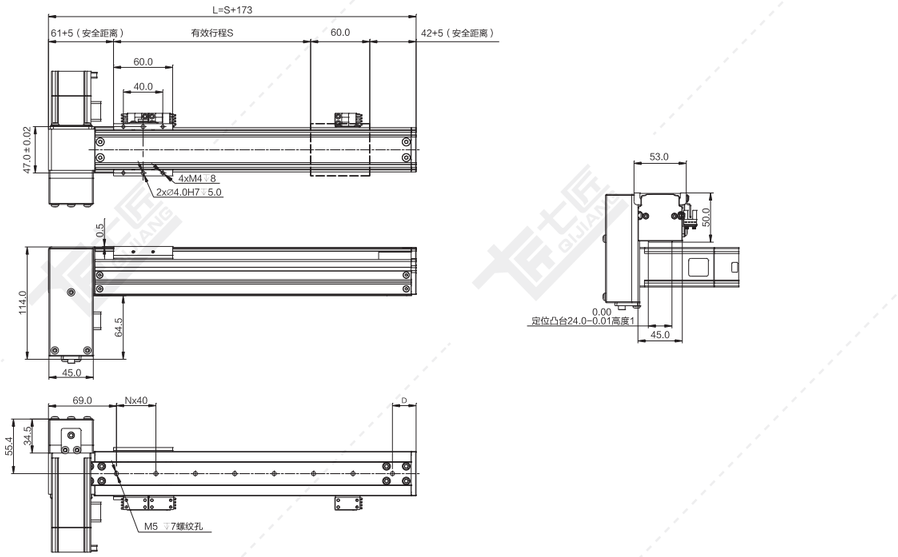

注：以下重量不含电机。 单位：mm

行程 S	100	150	200	250	300	350	400	450	500	550	600	650	700	750	800
L	273	323	373	423	473	523	573	623	673	723	773	823	873	923	973
N	4	6	7	8	9	11	12	13	14	16	17	18	19	21	22
D	44	14	24	34	44	14	24	34	44	14	24	34	44	14	24
重量 KG	1.4	1.5	1.7	1.8	2.0	2.1	2.3	2.4	2.6	2.7	2.9	3.0	3.2	3.3	3.5

*如有特殊行程请先与技术人员联系。

LT 电机左折

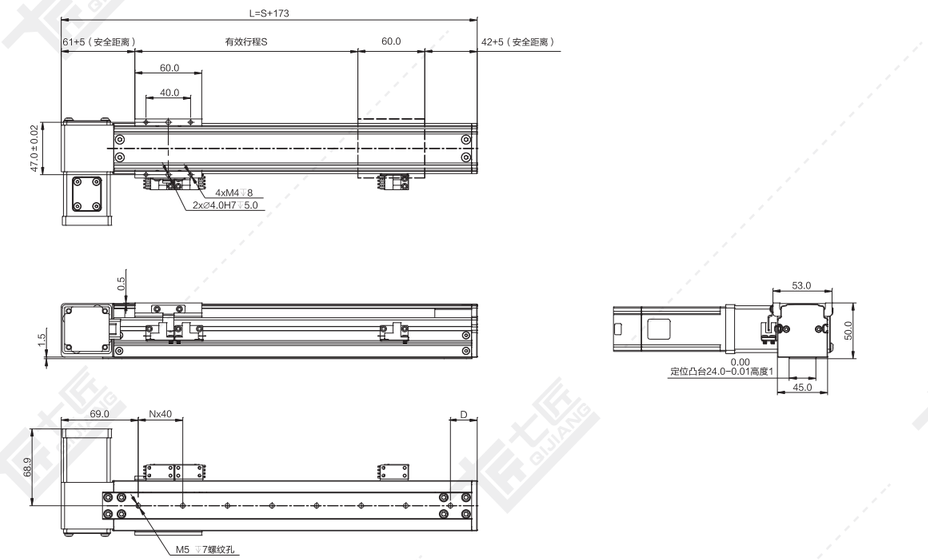

注：以下重量不含电机。 单位：mm

行程 S	100	150	200	250	300	350	400	450	500	550	600	650	700	750	800
L	273	323	373	423	473	523	573	623	673	723	773	823	873	923	973
N	4	6	7	8	9	11	12	13	14	16	17	18	19	21	22
D	44	14	24	34	44	14	24	34	44	14	24	34	44	14	24
重量 KG	1.3	1.4	1.6	1.7	1.9	2.0	2.2	2.3	2.5	2.6	2.8	2.9	3.1	3.2	3.4

*如有特殊行程请先与技术人员联系。

LU 电机左上折

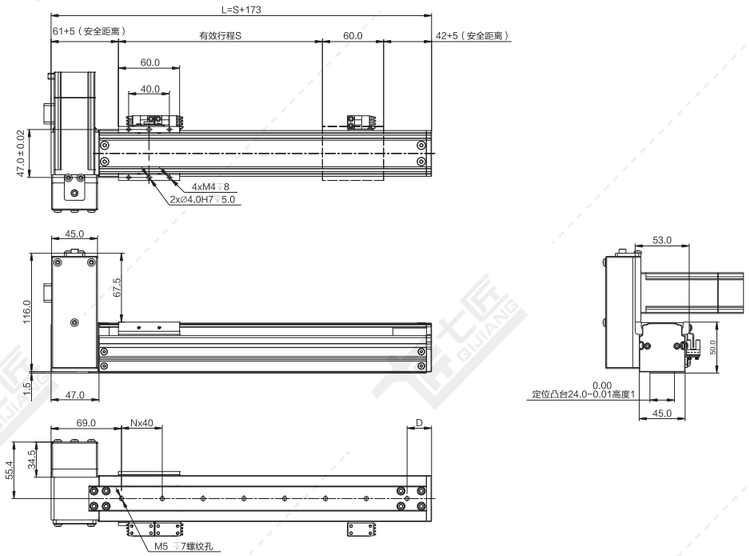

注：以下重量不含电机。 单位：mm

行程 S	100	150	200	250	300	350	400	450	500	550	600	650	700	750	800
L	273	323	373	423	473	523	573	623	673	723	773	823	873	923	973
N	4	6	7	8	9	11	12	13	14	16	17	18	19	21	22
D	44	14	24	34	44	14	24	34	44	14	24	34	44	14	24
重量 KG	1.4	1.5	1.7	1.8	2.0	2.1	2.3	2.4	2.6	2.7	2.9	3.0	3.2	3.3	3.5

*如有特殊行程请先与技术人员联系。

RB 电机右后折

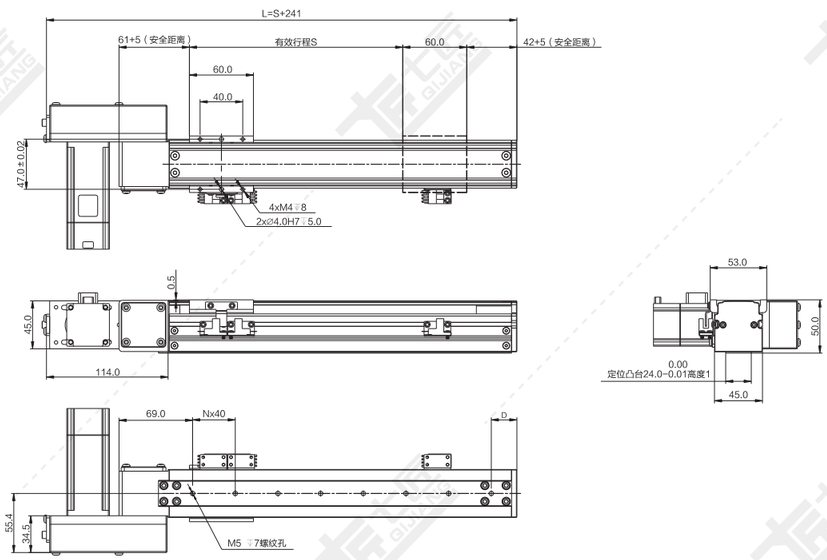

注：以下重量不含电机。 单位：mm

行程 S	100	150	200	250	300	350	400	450	500	550	600	650	700	750	800
L	341	391	441	491	541	591	641	691	741	791	841	891	941	991	1041
N	4	6	7	8	9	11	12	13	14	16	17	18	19	21	22
D	44	14	24	34	44	14	24	34	44	14	24	34	44	14	24
重量 KG	1.4	1.5	1.7	1.8	2.0	2.1	2.3	2.4	2.6	2.7	2.9	3.0	3.2	3.3	3.5

*如有特殊行程请先与技术人员联系。

RD 电机右下折

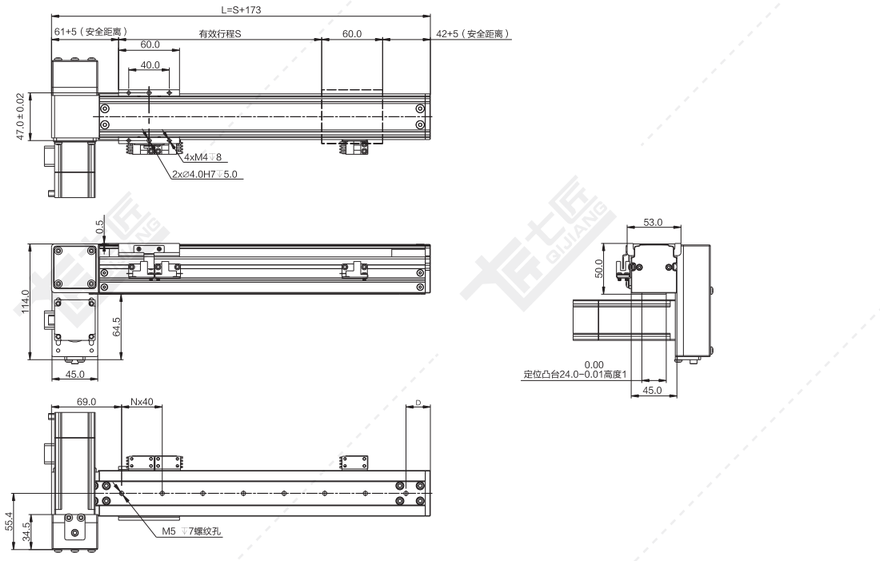

注：以下重量不含电机。 单位：mm

行程 S	100	150	200	250	300	350	400	450	500	550	600	650	700	750	800
L	273	323	373	423	473	523	573	623	673	723	773	823	873	923	973
N	4	6	7	8	9	11	12	13	14	16	17	18	19	21	22
D	44	14	24	34	44	14	24	34	44	14	24	34	44	14	24
重量 KG	1.4	1.5	1.7	1.8	2.0	2.1	2.3	2.4	2.6	2.7	2.9	3.0	3.2	3.3	3.5

*如有特殊行程请先与技术人员联系。

RT 电机右折

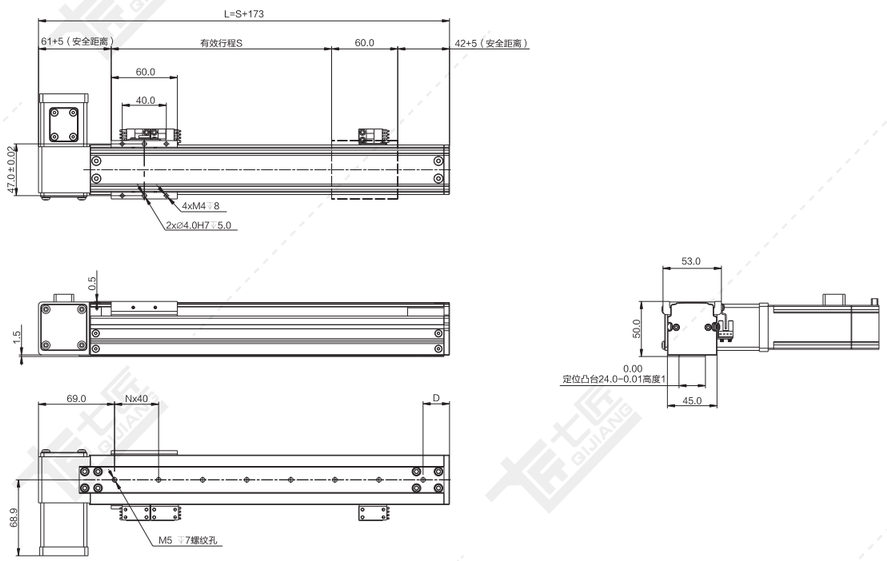

注：以下重量不含电机。 单位：mm

行程 S	100	150	200	250	300	350	400	450	500	550	600	650	700	750	800
L	273	323	373	423	473	523	573	623	673	723	773	823	873	923	973
N	4	6	7	8	9	11	12	13	14	16	17	18	19	21	22
D	44	14	24	34	44	14	24	34	44	14	24	34	44	14	24
重量 KG	1.3	1.4	1.6	1.7	1.9	2.0	2.2	2.3	2.5	2.6	2.8	2.9	3.1	3.2	3.4

*如有特殊行程请先与技术人员联系。

RU 电机右上折

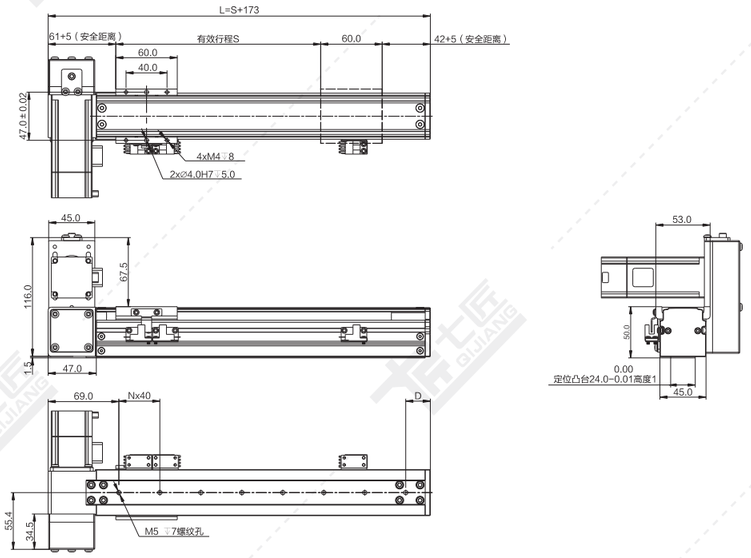

注：以下重量不含电机。 单位：mm

行程 S	100	150	200	250	300	350	400	450	500	550	600	650	700	750	800
L	273	323	373	423	473	523	573	623	673	723	773	823	873	923	973
N	4	6	7	8	9	11	12	13	14	16	17	18	19	21	22
D	44	14	24	34	44	14	24	34	44	14	24	34	44	14	24
重量 KG	1.4	1.5	1.7	1.8	2.0	2.1	2.3	2.4	2.6	2.7	2.9	3.0	3.2	3.3	3.5

*如有特殊行程请先与技术人员联系。

QB62-CM 同步带传动 银色/黑色

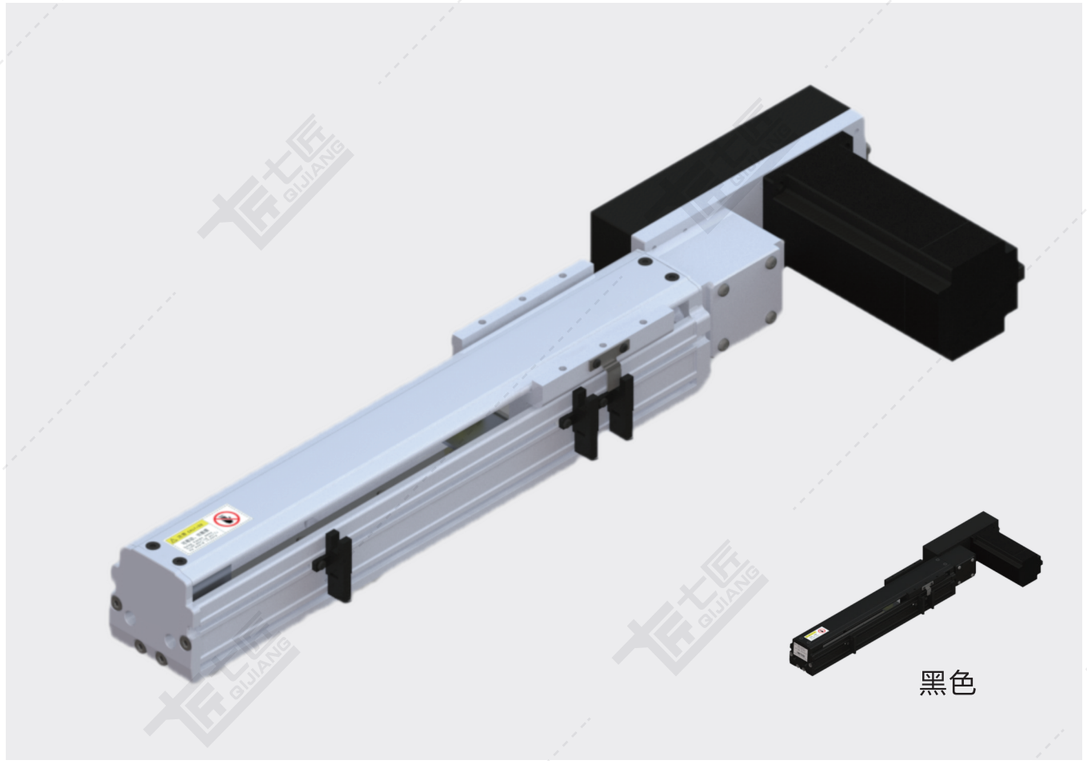

基本规格（QB62-CM）

电机功率 AC(W)		100/200/400
重复定位精度（mm）		±0.04
导程（mm）		66
最快速度（mm/sec） 电机转速 3000（rpm）		3300
最大载重（kg）	水平使用	4/8/16
	垂直使用	-
★额定推力（N）		30/60/120
直线导轨（mm）		15 x 12.5-1
原点感应器	外挂 EE-SX672(NPN) EE-SX672P(PNP)	
	内置 E2S-W13	

★额定推力为电机额定扭矩时的推力；可搬送质量和最高速度根据使用条件而不同；电机最大转速为3000rpm。

备注：1、同步带标准行程达2000mm，如有其它行程需要，请咨询本公司技术人员。

2、同步带模组不建议垂直使用，若需使用，请咨询本公司技术人员。

3、减速使用或需配减速机，详情请咨询本公司技术人员。

感应器接线图

EE-SX672

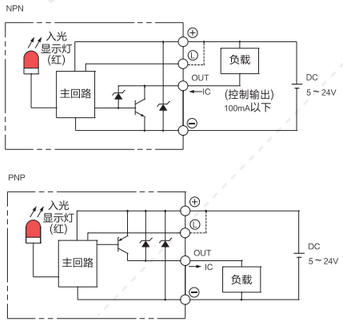

E2S-W13

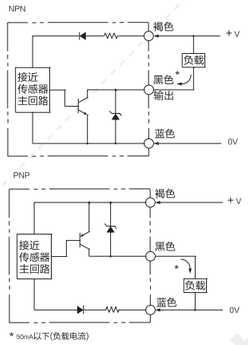

* 50mA以下(负载电流)

电机外形尺寸

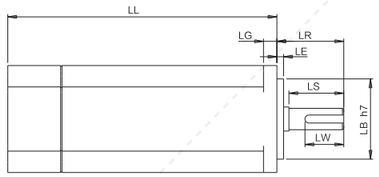

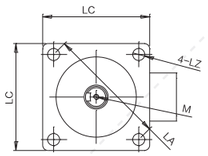

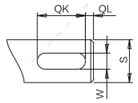

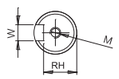

电机搭配一览表

电机外形尺寸																		
功率W	品牌	型号			LL	LL刹车	LA	LE	LZ	LC	LG	LW	RH	W	LR	S	LB	M
100W	松下 Panasonic	MSMD012G1□	V:有刹车	U:无刹车	92	122	45	3	3.4	38	6	14	6.2	3h9	25	8h6	30h7	M3x6L
	台达 Della	EAMA-C20401□S	S:有刹车	R:无刹车	100.6	136	46	2.5	4.5	40	5	16	6.2	3h9	25	8h6	30h7	M3x8L
	三菱 Mitsubishi	HC-KFS13□K	B:有刹车	无	96.5	124.5	46	2.5	4.5	42	5	–	–	–	25	8h6	30h7	–
	汇川 Inovance	ISMH1-10B30CB	2:有刹车	无	106.5	139.6	46	2.5	4.5	40	5	15.5	6.2	3h8	25	8h6	30h7	M3x6
	安川 YASKAWA	SGM7A-01A□A6□	C:有刹车	1:无刹车	93.5	134	46	2.5	4.3	40	5	–	–	–	25	8h6	30h7	–
200W	松下 Panasonic	MSMD22G1□□	V:有刹车	U:无刹车	79	115.5	70	3	4.5	60	6.5	20	8.5	4h9	30	11h6	50h7	M4x8L
	台达 Della	EAMA-C20602□S	S:有刹车	R:无刹车	105.5	141.6	70	3	5.5	60	7.5	20	11	5	30	14h6	50h7	M4x15L
	三菱 Mitsubishi	HC-KFS23□K	B:有刹车	无	99.5	131.5	70	3	5.8	60	7	–	–	–	30	14h6	50h7	–
	汇川 Inovance	ISMH1-20B30CB	2:有刹车	无	98	138	70	3	5.5	60	7.6	16.5	11.5	5h9	30	14h6	50h7	M5x8
	安川 YASKAWA	SGM7A-02A□A6□	C:有刹车	1:无刹车	99.5	140	70	3	5.5	60	6	–	–	–	30	14h6	50h7	–
400W	松下 Panasonic	MSMD042G1□S	V:有刹车	U:无刹车	98.5	135	70	3	4.5	60	6.5	25	11	5h9	30	14h6	50h7	M5x10L
	台达 Della	EAMA-C20604□S	S:有刹车	R:无刹车	130.7	166.8	70	3	5.5	60	7.5	20	11	5h9	30	14h6	50h7	M4x15L
	三菱 Mitsubishi	HC-KFS43□K	B:有刹车	无	124.5	156.5	70	3	5.8	60	7	–	–	–	30	14h6	50h7	–
	汇川 Inovance	ISMH1-40B30CB	2:有刹车	无	118	–	70	3	5.5	60	7.6	16.5	11.5	5h9	30	14h6	50h7	M5x8
	安川 YASKAWA	SGM7A-04A□A6□	C:有刹车	1:无刹车	115.5	156	70	3	5.5	60	6	–	–	–	30	14h6	50h7	–

容许负载力矩表

单位：mm

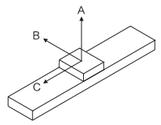

水平安装	A	B	C
5kg	375	150	48
10kg	162	57	18

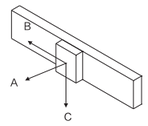

墙面安装	A	B	C
5kg	112	35	255
15kg	33	0	97

单位：N.m

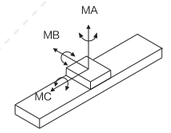

MA	84
MB	94
MC	90

※力距表所表示的数据，代表重心。
※符合型录规范的正常使用下，保证寿命为10000公里。
※倒吊使用无法套用标准规范，如有需求请洽询我司业务。

LB 电机左后折

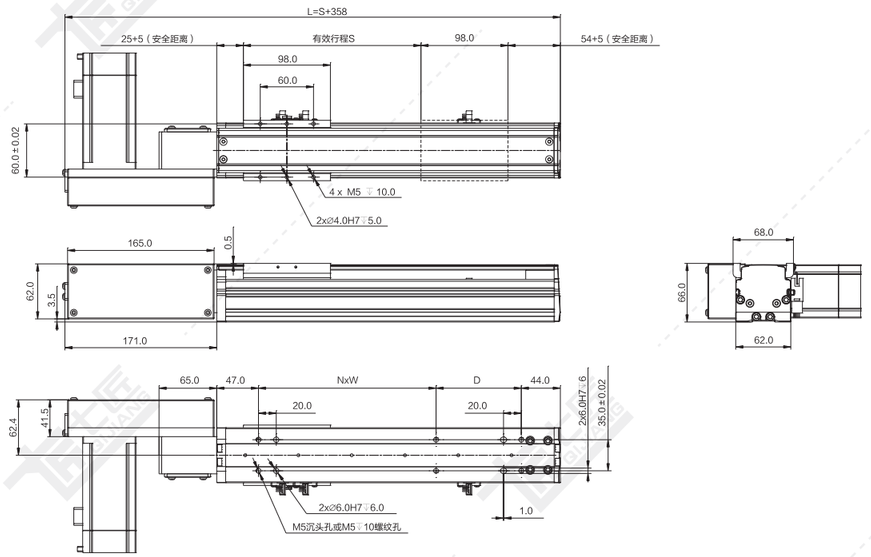

注；以下重量不含电机。

单位：mm

行程 S	100	150	200	250	300	350	400	450	500	550	600	650	700	750	800	850	900	950	1000	1050	1100	1150	1200	1250	1300	1350	1400	1450	1500	1600	1700	1800	1900	2000
L	458	508	558	608	658	708	758	808	858	908	958	1008	1058	1108	1158	1208	1258	1308	1358	1408	1458	1508	1558	1608	1658	1708	1758	1808	1858	1958	2058	2158	2258	2358
N	1	1	1	1	1	1	2	2	2	2	3	3	3	3	4	4	4	4	5	5	5	5	6	6	6	6	7	7	7	8	8	9	9	10
W	100	100	200	200	200	200	200	200	200	200	200	200	200	200	200	200	200	200	200	200	200	200	200	200	200	200	200	200	200	200	200	200	200	200
D	96	146	96	146	196	246	96	146	196	246	96	146	196	246	96	146	196	246	96	146	196	246	96	146	196	246	96	146	196	96	196	96	196	96
重量 KG	2.7	2.9	3.1	3.3	3.5	3.7	3.9	4.1	4.3	4.5	4.7	4.9	5.1	5.3	5.5	5.7	5.9	6.1	6.3	6.5	6.7	6.9	7.1	7.3	7.5	7.7	7.9	8.1	8.3	8.7	9.1	9.5	9.9	10.3

*如有特殊行程请先与技术人员联系。

LD 电机左下折

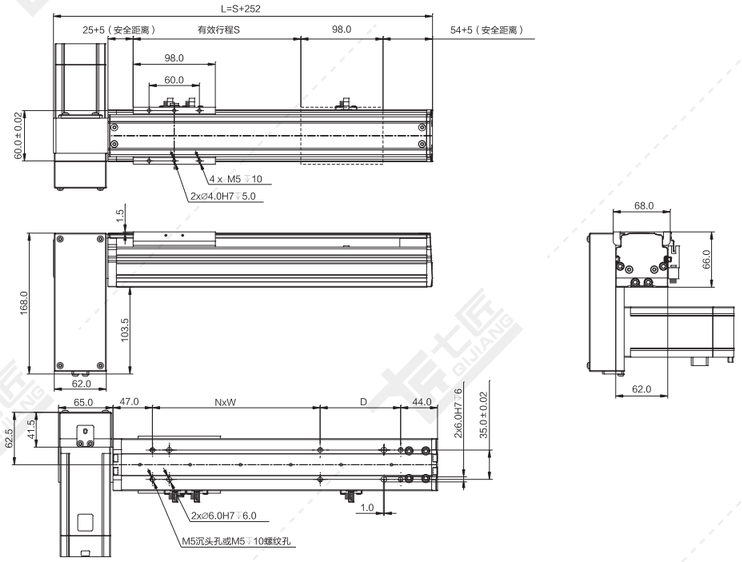

注：以下重量不含电机。 单位：mm

行程 S	100	150	200	250	300	350	400	450	500	550	600	650	700	750	800	850	900	950	1000	1050	1100	1150	1200	1250	1300	1350	1400	1450	1500	1600	1700	1800	1900	2000
L	352	402	452	502	552	602	652	702	752	802	852	902	952	1002	1052	1102	1152	1202	1252	1302	1352	1402	1452	1502	1552	1602	1652	1702	1752	1852	1952	2052	2152	2252
N	1	1	1	1	1	2	2	2	2	3	3	3	3	4	4	4	4	5	5	5	5	6	6	6	6	7	7	7	8	8	9	9	10	
W	100	100	200	200	200	200	200	200	200	200	200	200	200	200	200	200	200	200	200	200	200	200	200	200	200	200	200	200	200	200	200	200	200	
D	96	146	96	146	196	246	96	146	196	246	96	146	196	246	96	146	196	246	96	146	196	246	96	146	196	246	96	146	196	96	196	96	196	96
重量 KG	2.7	2.9	3.1	3.3	3.5	3.7	3.9	4.1	4.3	4.5	4.7	4.9	5.1	5.3	5.5	5.7	5.9	6.1	6.3	6.5	6.7	6.9	7.1	7.3	7.5	7.7	7.9	8.1	8.3	8.7	9.1	9.5	9.9	10.3

*如有特殊行程请先与技术人员联系。

LT 电机左折

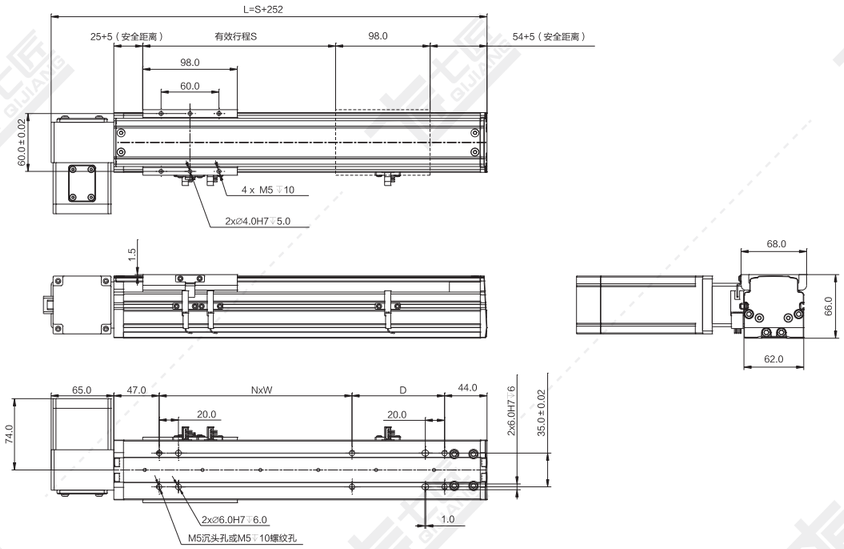

注：以下重量不含电机。 单位：mm

行程 S	100	150	200	250	300	350	400	450	500	550	600	650	700	750	800	850	900	950	1000	1050	1100	1150	1200	1250	1300	1350	1400	1450	1500	1600	1700	1800	1900	2000
L	352	402	452	502	552	602	652	702	752	802	852	902	952	1002	1052	1102	1152	1202	1252	1302	1352	1402	1452	1502	1552	1602	1652	1702	1752	1852	1952	2052	2152	2252
N	1	1	1	1	1	2	2	2	2	3	3	3	3	4	4	4	4	5	5	5	5	6	6	6	6	7	7	7	8	8	9	9	10	
W	100	100	200	200	200	200	200	200	200	200	200	200	200	200	200	200	200	200	200	200	200	200	200	200	200	200	200	200	200	200	200	200	200	
D	96	146	96	146	196	246	96	146	196	246	96	146	196	246	96	146	196	246	96	146	196	246	96	146	196	246	96	146	196	96	196	96	196	96
重量 KG	2.5	2.7	2.9	3.1	3.3	3.5	3.7	3.9	4.1	4.3	4.5	4.7	4.9	5.1	5.3	5.5	5.7	5.9	6.1	6.3	6.5	6.7	6.9	7.1	7.3	7.5	7.7	7.9	8.1	8.5	8.9	9.3	9.7	10.1

*如有特殊行程请先与技术人员联系。

LU 电机左上折

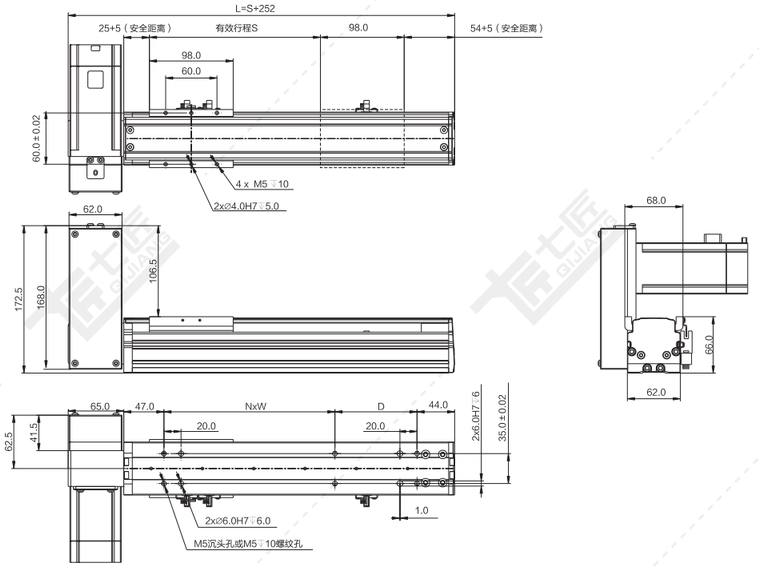

注：以下重量不含电机。 单位：mm

行程 S	100	150	200	250	300	350	400	450	500	550	600	650	700	750	800	850	900	950	1000	1050	1100	1150	1200	1250	1300	1350	1400	1450	1500	1600	1700	1800	1900	2000
L	352	402	452	502	552	602	652	702	752	802	852	902	952	1002	1052	1102	1152	1202	1252	1302	1352	1402	1452	1502	1552	1602	1652	1702	1752	1852	1952	2052	2152	2252
N	1	1	1	1	1	1	2	2	2	2	3	3	3	3	4	4	4	4	5	5	5	5	6	6	6	6	7	7	7	8	8	9	9	10
W	100	100	200	200	200	200	200	200	200	200	200	200	200	200	200	200	200	200	200	200	200	200	200	200	200	200	200	200	200	200	200	200	200	200
D	96	146	96	146	196	246	96	146	196	246	96	146	196	246	96	146	196	246	96	146	196	246	96	146	196	246	96	146	196	96	196	96	196	96
重量 KG	2.7	2.9	3.1	3.3	3.5	3.7	3.9	4.1	4.3	4.5	4.7	4.9	5.1	5.3	5.5	5.7	5.9	6.1	6.3	6.5	6.7	6.9	7.1	7.3	7.5	7.7	7.9	8.1	8.3	8.7	9.1	9.5	9.9	10.3

*如有特殊行程请先与技术人员联系。

RB 电机右后折

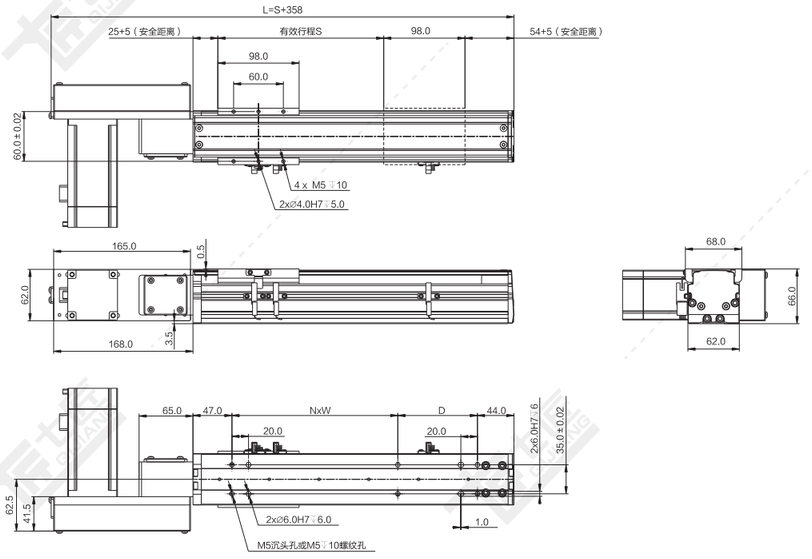

注：以下重量不含电机。 单位：mm

行程 S	100	150	200	250	300	350	400	450	500	550	600	650	700	750	800	850	900	950	1000	1050	1100	1150	1200	1250	1300	1350	1400	1450	1500	1600	1700	1800	1900	2000
L	458	508	558	608	658	708	758	808	858	908	958	1008	1058	1108	1158	1208	1258	1308	1358	1408	1458	1508	1558	1608	1658	1708	1758	1808	1858	1958	2058	2158	2258	2358
N	1	1	1	1	1	1	2	2	2	2	3	3	3	3	4	4	4	4	5	5	5	5	6	6	6	6	7	7	7	8	8	9	9	10
W	100	100	200	200	200	200	200	200	200	200	200	200	200	200	200	200	200	200	200	200	200	200	200	200	200	200	200	200	200	200	200	200	200	200
D	96	146	96	146	196	246	96	146	196	246	96	146	196	246	96	146	196	246	96	146	196	246	96	146	196	246	96	146	196	96	196	96	196	96
重量 KG	2.7	2.9	3.1	3.3	3.5	3.7	3.9	4.1	4.3	4.5	4.7	4.9	5.1	5.3	5.5	5.7	5.9	6.1	6.3	6.5	6.7	6.9	7.1	7.3	7.5	7.7	7.9	8.1	8.3	8.7	9.1	9.5	9.9	10.3

*如有特殊行程请先与技术人员联系。

RD 电机右下折

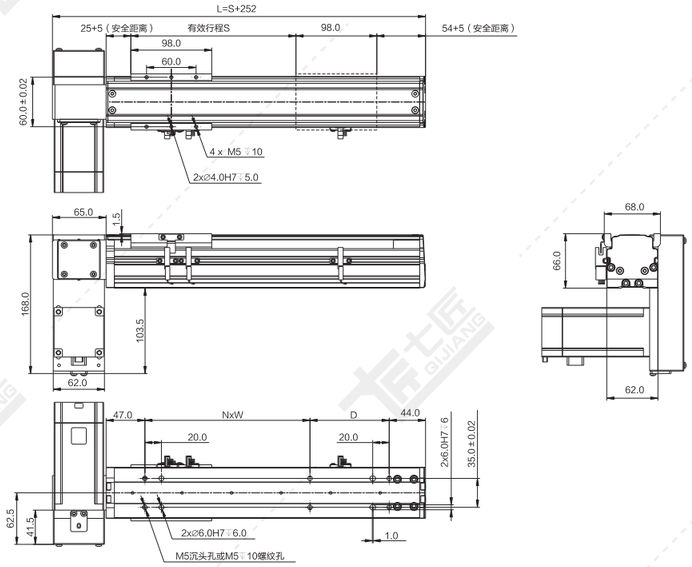

注：以下重量不含电机。 单位：mm

行程 S	100	150	200	250	300	350	400	450	500	550	600	650	700	750	800	850	900	950	1000	1050	1100	1150	1200	1250	1300	1350	1400	1450	1500	1600	1700	1800	1900	2000
L	352	402	452	502	552	602	652	702	752	802	852	902	952	1002	1052	1102	1152	1202	1252	1302	1352	1402	1452	1502	1552	1602	1652	1702	1752	1852	1952	2052	2152	2252
N	1	1	1	1	1	2	2	2	2	3	3	3	3	3	4	4	4	4	5	5	5	5	6	6	6	6	6	7	7	7	8	8	9	9	10
W	100	100	200	200	200	200	200	200	200	200	200	200	200	200	200	200	200	200	200	200	200	200	200	200	200	200	200	200	200	200	200	200	200	200
D	96	146	96	146	196	246	96	146	196	246	96	146	196	246	96	146	196	246	96	146	196	246	96	146	196	246	96	146	196	96	196	96	196	96
重量 KG	2.7	2.9	3.1	3.3	3.5	3.7	3.9	4.1	4.3	4.5	4.7	4.9	5.1	5.3	5.5	5.7	5.9	6.1	6.3	6.5	6.7	6.9	7.1	7.3	7.5	7.7	7.9	8.1	8.3	8.7	9.1	9.5	9.9	10.3

*如有特殊行程请先与技术人员联系。

RT 电机右折

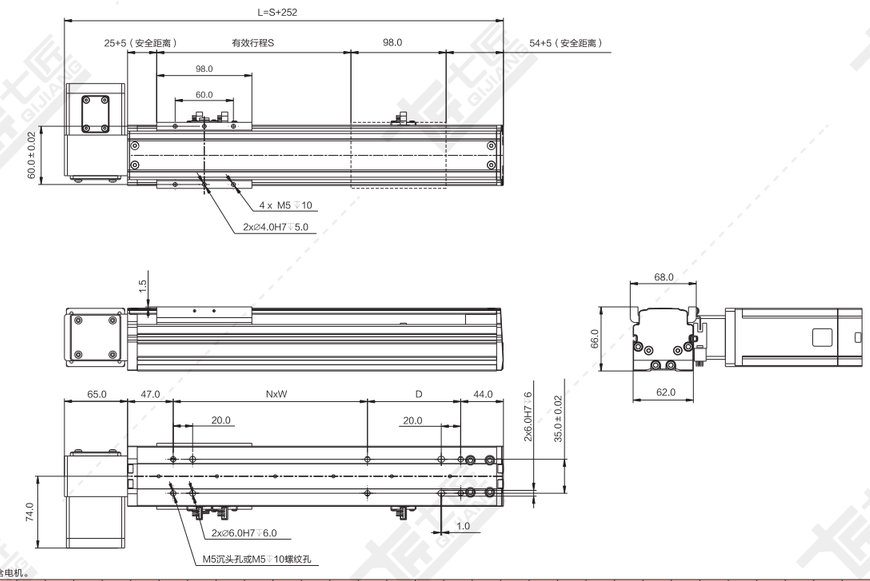

注：以下重量不含电机。 单位：mm

行程 S	100	150	200	250	300	350	400	450	500	550	600	650	700	750	800	850	900	950	1000	1050	1100	1150	1200	1250	1300	1350	1400	1450	1500	1600	1700	1800	1900	2000
L	352	402	452	502	552	602	652	702	752	802	852	902	952	1002	1052	1102	1152	1202	1252	1302	1352	1402	1452	1502	1552	1602	1652	1702	1752	1852	1952	2052	2152	2252
N	1	1	1	1	1	1	2	2	2	2	3	3	3	3	3	4	4	4	4	5	5	5	5	6	6	6	6	7	7	7	7	8	8	9	9	10
W	100	100	200	200	200	200	200	200	200	200	200	200	200	200	200	200	200	200	200	200	200	200	200	200	200	200	200	200	200	200	200	200	200	200
D	96	146	96	146	196	246	96	146	196	246	96	146	196	246	96	146	196	246	96	146	196	246	96	146	196	246	96	146	196	96	196	96	196	96
重量 KG	2.5	2.7	2.9	3.1	3.3	3.5	3.7	3.9	4.1	4.3	4.5	4.7	4.9	5.1	5.3	5.5	5.7	5.9	6.1	6.3	6.5	6.7	6.9	7.1	7.3	7.5	7.7	7.9	8.1	8.5	8.9	9.3	9.7	10.1

*如有特殊行程请先与技术人员联系。

RU 电机右上折

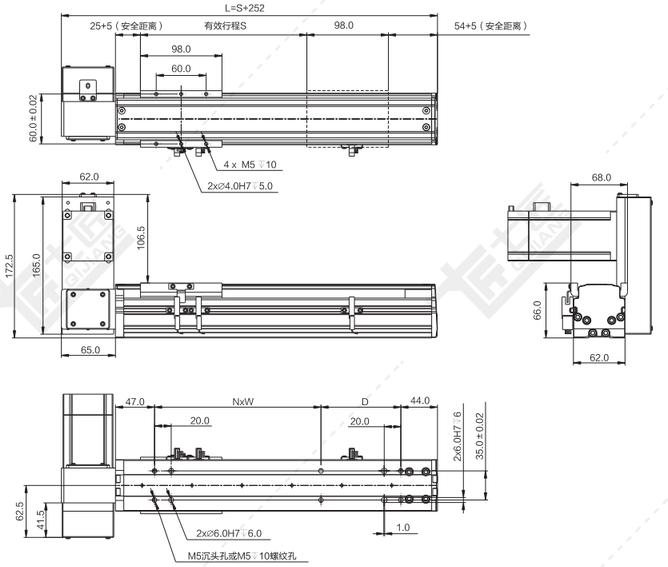

注：以下重量不含电机。 单位：mm

行程 S	100	150	200	250	300	350	400	450	500	550	600	650	700	750	800	850	900	950	1000	1050	1100	1150	1200	1250	1300	1350	1400	1450	1500	1600	1700	1800	1900	2000
L	352	402	452	502	552	602	652	702	752	802	852	902	952	1002	1052	1102	1152	1202	1252	1302	1352	1402	1452	1502	1552	1602	1652	1702	1752	1852	1952	2052	2152	2252
N	1	1	1	1	1	1	2	2	2	2	3	3	3	3	4	4	4	4	5	5	5	5	6	6	6	6	7	7	7	7	8	8	9	9	10
W	100	100	200	200	200	200	200	200	200	200	200	200	200	200	200	200	200	200	200	200	200	200	200	200	200	200	200	200	200	200	200	200	200	200
D	96	146	96	146	196	246	96	146	196	246	96	146	196	246	96	146	196	246	96	146	196	246	96	146	196	246	96	146	196	96	196	96	196	96
重量 KG	2.7	2.9	3.1	3.3	3.5	3.7	3.9	4.1	4.3	4.5	4.7	4.9	5.1	5.3	5.5	5.7	5.9	6.1	6.3	6.5	6.7	6.9	7.1	7.3	7.5	7.7	7.9	8.1	8.3	8.7	9.1	9.5	9.9	10.3

*如有特殊行程请先与技术人员联系。

QB65-CM 同步带传动 银色/黑色

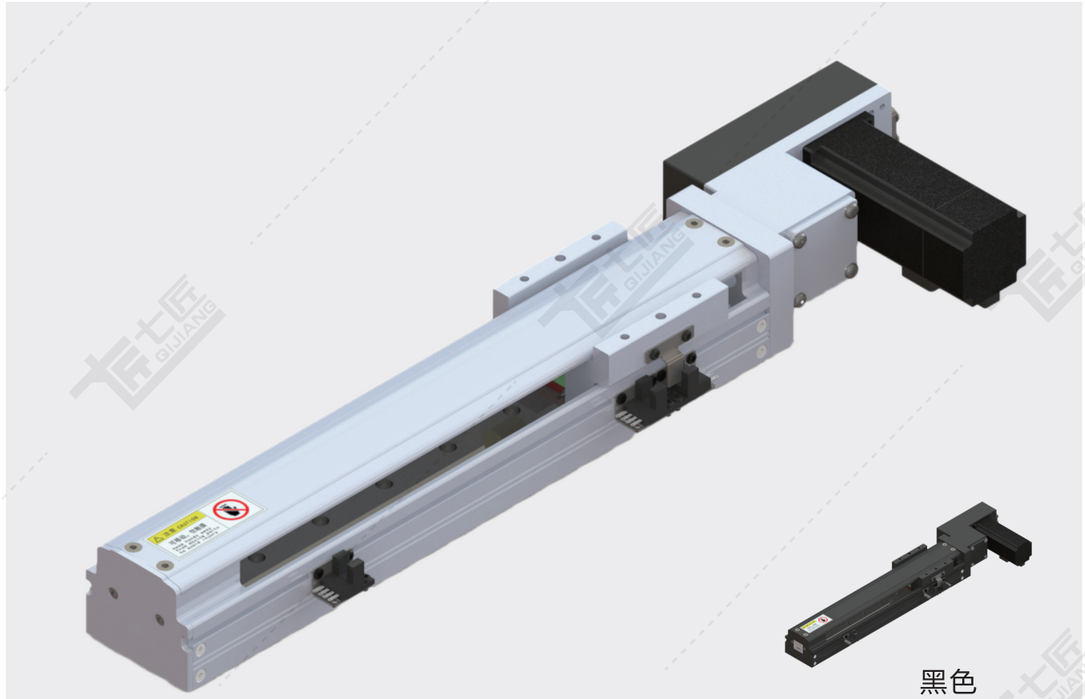

黑色

基本规格（QB65-CM）

电机功率 AC(W)				50/100
重复定位精度（mm）				±0.04
导程（mm）				66
减速比				1:1
最快速度（mm/sec） 电机转速 3000（rpm）				3300
最大载重（kg）	加减速度	水平使用	0.3G	2/4
		垂直使用	0.3G	-
★额定推力（N）				15/30
直线导轨（mm）				42×9.5-1
原点感应器	外挂 EE-SX674(NPN) EE-SX674P(PNP)			

感应器接线图

EE-SX674

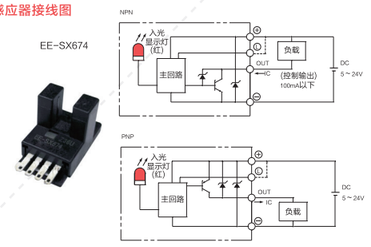

电机外形尺寸

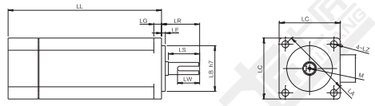

★额定推力为电机额定扭矩时的推力；可搬送质量和最高速度根据使用条件而不同；电机最大转速为3000rpm。

备注：1、同步带标准行程达800mm，如有其它行程需要，请咨询本公司技术人员。
2、同步带模组不建议垂直使用，若需使用，请咨询本公司技术人员。
3、减速使用或需配减速机，详情请咨询本公司技术人员。

电机搭配一览表（50W电机请查阅相关手册）

电机外形尺寸																			
功率 W	品牌	型号			LL	LL 刹车	LA	LE	LZ	LC	LG	LW	RH	W	LR	S	LB	M
100W	松下 Panasonic	MSMD012G1□	V:有刹车	U:无刹车	92	122	45	3	3.4	38	6	14	6.2	3h9	25	8h6	30h7	M3*6L
	台达 Delta	ECMA-C20401□S	S:有刹车	R:无刹车	100.6	136.6	46	2.5	4.5	40	5	16	6.2	3h9	25	8h6	30h7	M3*8L
	三菱 Mitsubishi	HC-KFS13□K	B:有刹车	□无	96.5	124.5	46	2.5	4.5	42	5	-	-	-	25	8h6	30h7	-
	汇川 Inovance	ISMH1-10B30CB	2:有刹车	□无	106.5	139.6	46	2.5	4.5	40	5	15.5	6.2	3h8	25	8h6	30h7	M3*6L
	安川 YASKAWA	SGM7A-01A□A6□	C:有刹车	1:无刹车	93.5	134	46	2.5	4.3	40	5	-	-	-	25	8h6	30h7	-

容许负载力矩表

单位：mm

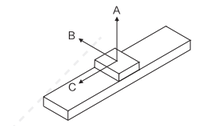

水平安装	A	B	C
5kg	450	200	63
10kg	216	77	24

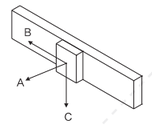

墙面安装	A	B	C
5kg	150	45	340
10kg	43	0	130

单位：N.m

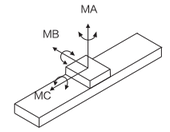

MA	93
MB	93
MC	257

※力距表所表示的数据，代表重心。
※符合型录规范的正常使用下，
保证寿命为10000公里。
※倒吊使用无法套用标准规范，
如有需求请洽询我司业务。

LB 电机左后折

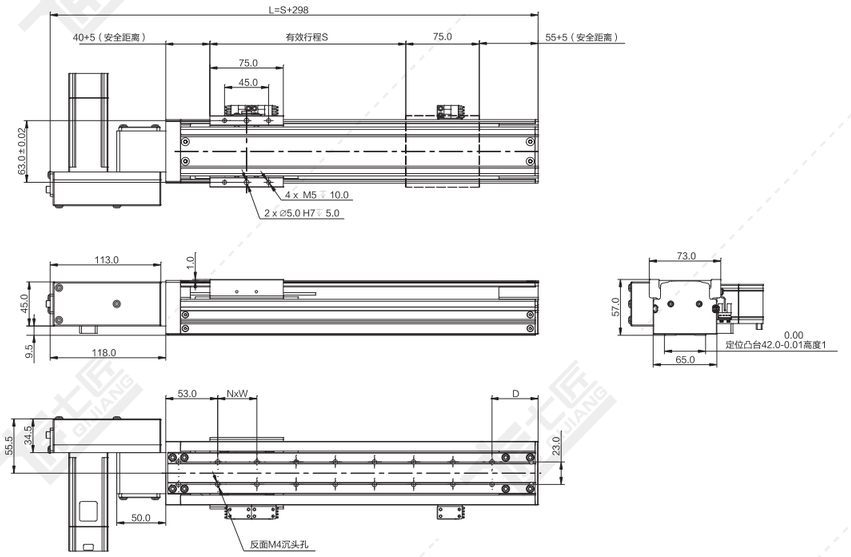

注：以下重量不含电机。

单位：mm

行程 S	100	150	200	250	300	350	400	450	500	550	600	650	700	750	800
L	398	448	498	548	598	648	698	748	798	848	898	948	998	1048	1098
N	4	5	7	8	9	10	12	13	14	15	17	18	19	20	22
D	67	77	47	57	67	77	47	57	67	77	47	57	67	77	47
重量 KG	2.4	2.6	2.8	3.0	3.2	3.4	3.6	3.8	4.0	4.2	4.4	4.6	4.8	5.0	5.2

*如有特殊行程请先与技术人员联系。

LD 电机左下折

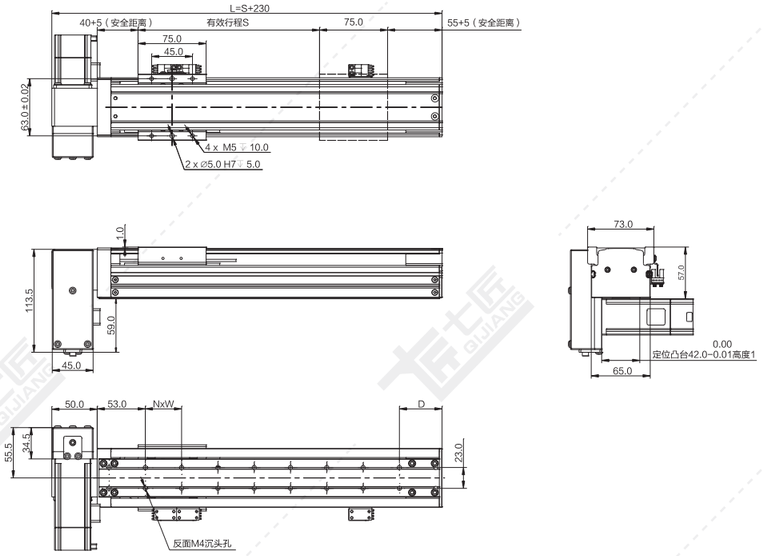

注：以下重量不含电机。 单位：mm

行程 S	100	150	200	250	300	350	400	450	500	550	600	650	700	750	800
L	330	380	430	480	530	580	630	680	730	780	830	880	930	980	1030
N	4	5	7	8	9	10	12	13	14	15	17	18	19	20	22
D	67	77	47	57	67	77	47	57	67	77	47	57	67	77	47
重量 KG	2.4	2.6	2.8	3.0	3.2	3.4	3.6	3.8	4.0	4.2	4.4	4.6	4.8	5.0	5.2

*如有特殊行程请先与技术人员联系。

LT 电机左折

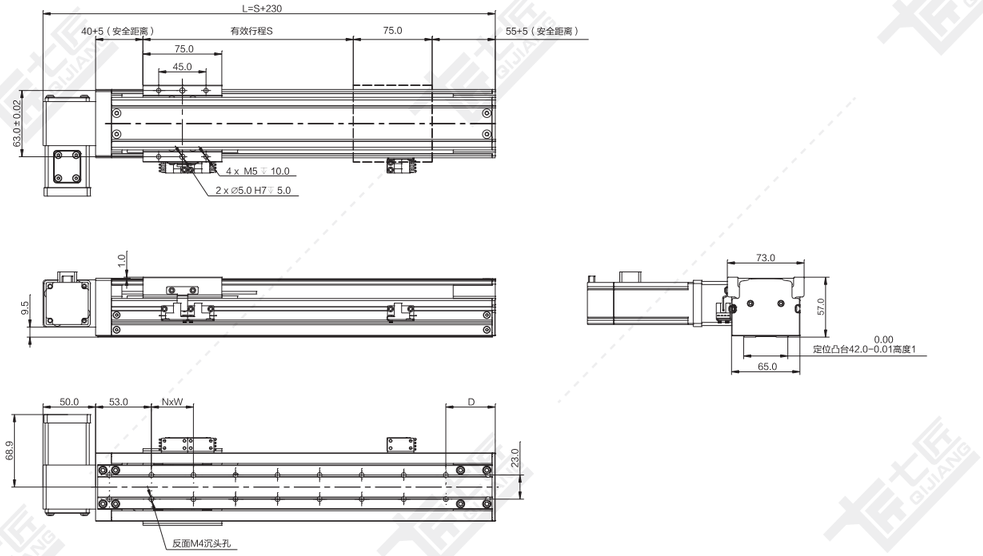

注：以下重量不含电机。 单位：mm

行程 S	100	150	200	250	300	350	400	450	500	550	600	650	700	750	800
L	330	380	430	480	530	580	630	680	730	780	830	880	930	980	1030
N	4	5	7	8	9	10	12	13	14	15	17	18	19	20	22
D	67	77	47	57	67	77	47	57	67	77	47	57	67	77	47
重量 KG	2.3	2.5	2.7	2.9	3.1	3.3	3.5	3.7	3.9	4.1	4.3	4.5	4.7	4.9	5.1

*如有特殊行程请先与技术人员联系。

LU 电机左上折

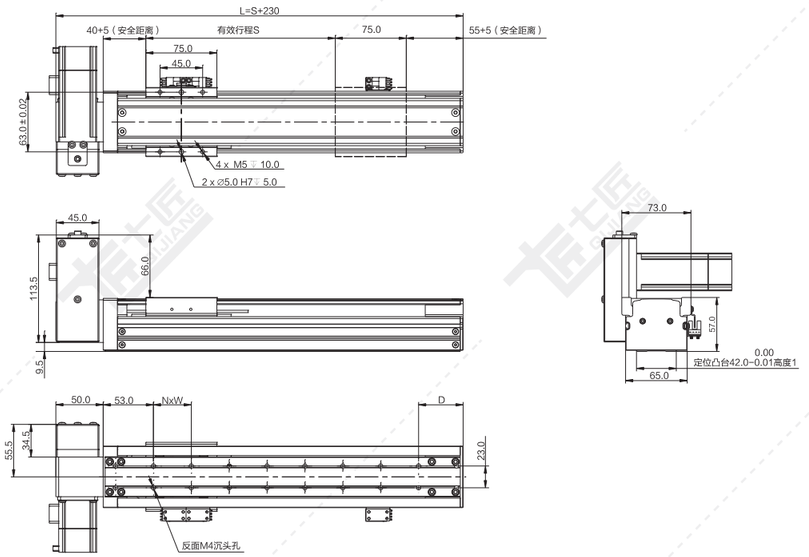

注：以下重量不含电机。 单位：mm

行程 S	100	150	200	250	300	350	400	450	500	550	600	650	700	750	800
L	330	380	430	480	530	580	630	680	730	780	830	880	930	980	1030
N	4	5	7	8	9	10	12	13	14	15	17	18	19	20	22
D	67	77	47	57	67	77	47	57	67	77	47	57	67	77	47
重量 KG	2.4	2.6	2.8	3.0	3.2	3.4	3.6	3.8	4.0	4.2	4.4	4.6	4.8	5.0	5.2

*如有特殊行程请先与技术人员联系。

RB 电机右后折

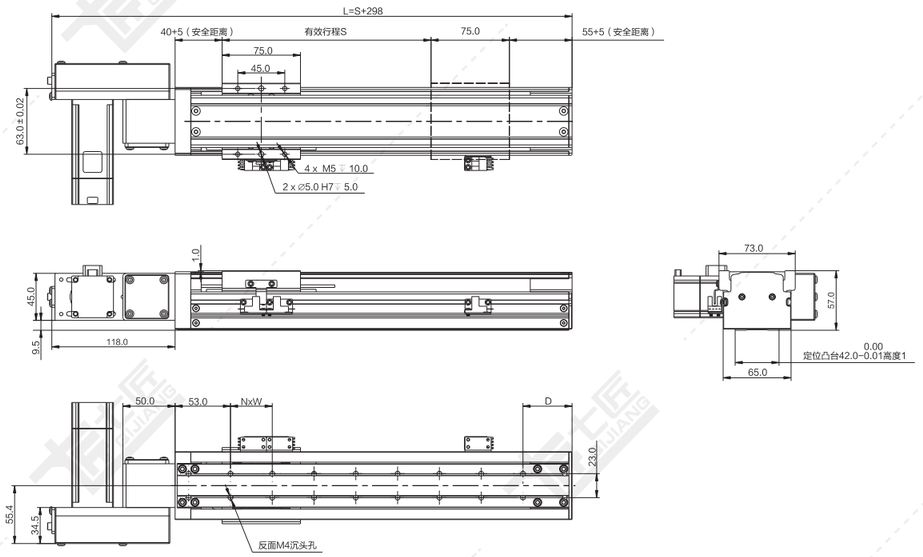

注：以下重量不含电机。 单位：mm

行程 S	100	150	200	250	300	350	400	450	500	550	600	650	700	750	800
L	398	448	498	548	598	648	698	748	798	848	898	948	998	1048	1098
N	4	5	7	8	9	10	12	13	14	15	17	18	19	20	22
D	67	77	47	57	67	77	47	57	67	77	47	57	67	77	47
重量 KG	2.4	2.6	2.8	3.0	3.2	3.4	3.6	3.8	4.0	4.2	4.4	4.6	4.8	5.0	5.2

*如有特殊行程请先与技术人员联系。

RD 电机右下折

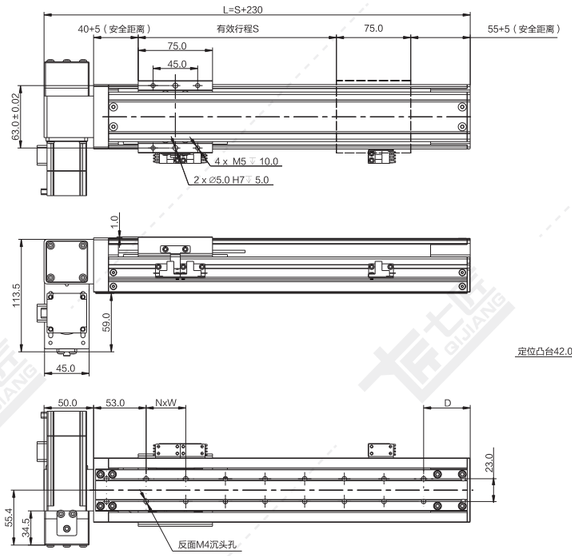

注：以下重量不含电机。 单位：mm

行程 S	100	150	200	250	300	350	400	450	500	550	600	650	700	750	800
L	330	380	430	480	530	580	630	680	730	780	830	880	930	980	1030
N	4	5	7	8	9	10	12	13	14	15	17	18	19	20	22
D	67	77	47	57	67	77	47	57	67	77	47	57	67	77	47
重量 KG	2.4	2.6	2.8	3.0	3.2	3.4	3.6	3.8	4.0	4.2	4.4	4.6	4.8	5.0	5.2

*如有特殊行程请先与技术人员联系。

RT 电机右折

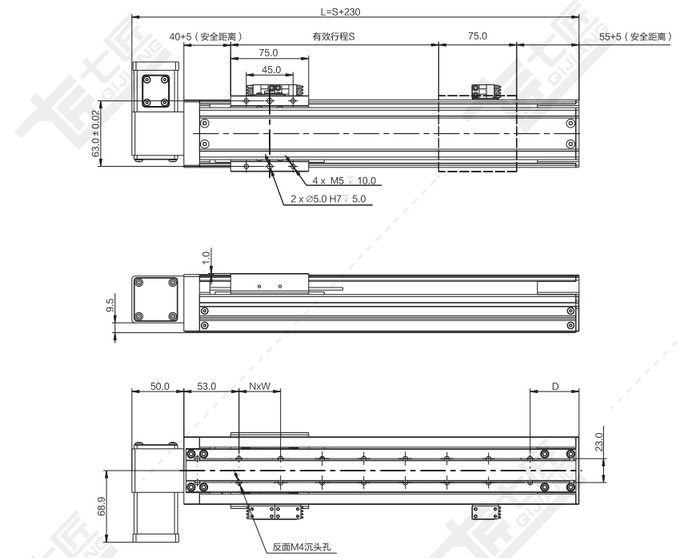

注：以下重量不含电机。 单位：mm

行程 S	100	150	200	250	300	350	400	450	500	550	600	650	700	750	800
L	330	380	430	480	530	580	630	680	730	780	830	880	930	980	1030
N	4	5	7	8	9	10	12	13	14	15	17	18	19	20	22
D	67	77	47	57	67	77	47	57	67	77	47	57	67	77	47
重量 KG	2.3	2.5	2.7	2.9	3.1	3.3	3.5	3.7	3.9	4.1	4.3	4.5	4.7	4.9	5.1

*如有特殊行程请先与技术人员联系。

RU 电机右上折

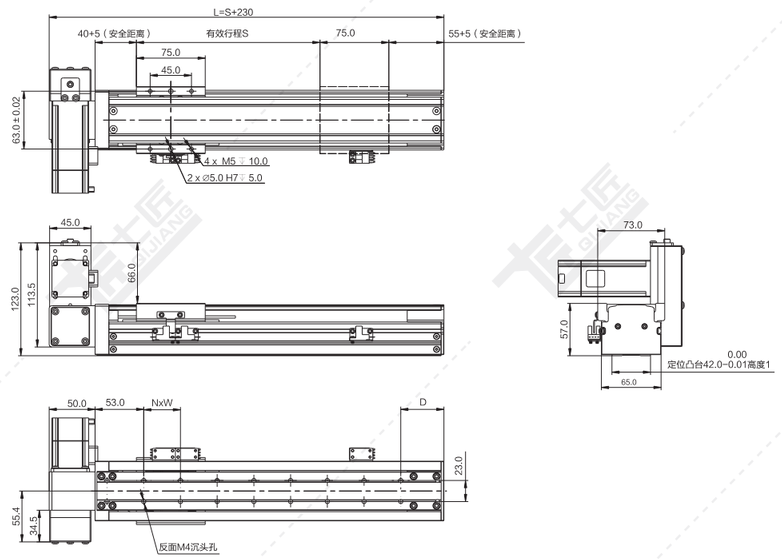

注：以下重量不含电机。 单位：mm

行程 S	100	150	200	250	300	350	400	450	500	550	600	650	700	750	800
L	330	380	430	480	530	580	630	680	730	780	830	880	930	980	1030
N	4	5	7	8	9	10	12	13	14	15	17	18	19	20	22
D	67	77	47	57	67	77	47	57	67	77	47	57	67	77	47
重量 KG	2.4	2.6	2.8	3.0	3.2	3.4	3.6	3.8	4.0	4.2	4.4	4.6	4.8	5.0	5.2

*如有特殊行程请先与技术人员联系。

QB85-CM 同步带传动 银色/黑色

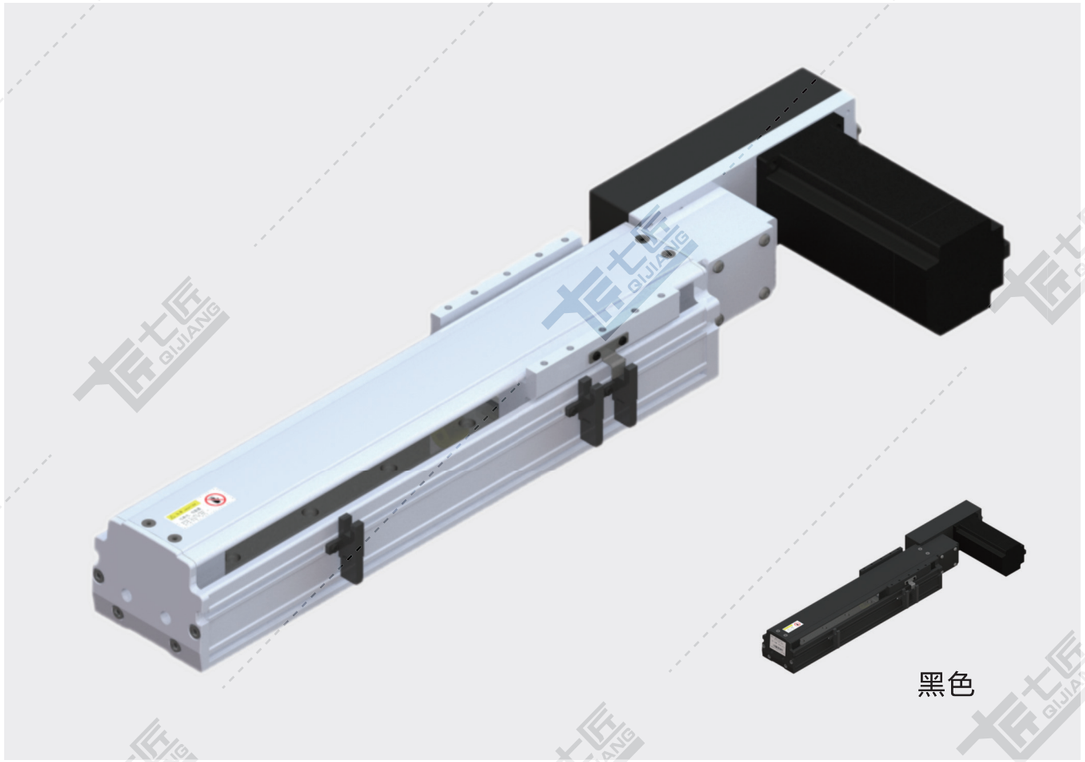

黑色

基本规格（QB85-CM）

电机功率 AC(W)				100/200/400
重复定位精度（mm）				±0.04
导程（mm）				66
减速比				1:1
最快速度（mm/sec） 电机转速 3000（rpm）				3300
最大载重（kg）	加减速度	水平使用	0.3G	4/8/16
		垂直使用	0.3G	–
★额定推力（N）				30/60/120
直线导轨（mm）				20×15.5-1
原点感应器	外挂 EE-SX672(NPN) EE-SX672P(PNP)			
	内置 E2S-W13			

★额定推力为电机额定扭矩时的推力；可搬送质量和最高速度根据使用条件而不同；电机最大转速为3000rpm。

备注：1、同步带标准行程达2000mm，如有其他行程需要，请咨询本公司技术人员。

2、同步带横组不建议垂直使用，若需使用，请咨询本公司技术人员。

3、减速使用或需配减速机，详情请咨询本公司技术人员。

感应器接线图

EE-SX672

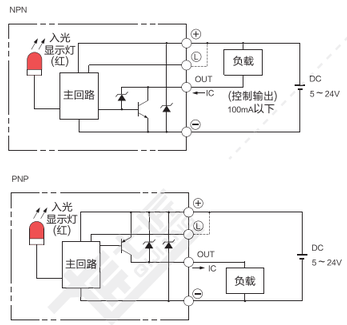

E2S-W13

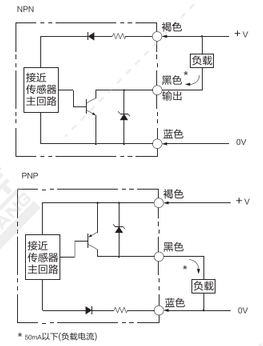

电机外形尺寸

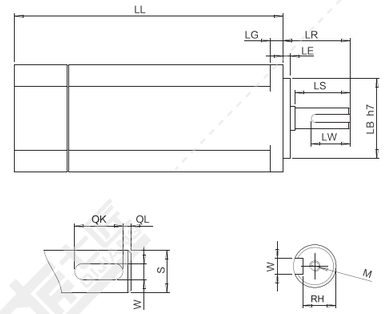

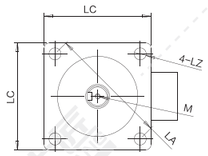

电机搭配一览表

电机外形尺寸																		
功率W	品牌	型号			LL	LL刹车	LA	LE	LZ	LC	LG	LW	RH	W	LR	S	LB	M
100W	松下 Panasonic	MSMD012G1□	V:有刹车	U:无刹车	92	122	45	3	3.4	38	6	14	6.2	3h9	25	8h6	30h7	M3x6L
	台达 Della	EAMA-C20401□S	S:有刹车	R:无刹车	100.6	136	46	2.5	4.5	40	5	16	6.2	3h9	25	8h6	30h7	M3x8L
	三菱 Mitsubishi	HC-KFS13□K	B:有刹车	无	96.5	124.5	46	2.5	4.5	42	5	–	–	–	25	8h6	30h7	–
	汇川 Inovance	ISMH1-10B30CB	2:有刹车	无	106.5	139.6	46	2.5	4.5	40	5	15.5	6.2	3h8	25	8h6	30h7	M3x6
	安川 YASKAWA	SGM7A-01A□A6□	C:有刹车	1:无刹车	93.5	134	46	2.5	4.3	40	5	–	–	–	25	8h6	30h7	–
200W	松下 Panasonic	MSMD022G1□□	V:有刹车	U:无刹车	79	115.5	70	3	4.5	60	6.5	20	8.5	4h9	30	11h6	50h7	M4x8L
	台达 Della	EAMA-C20602□S	S:有刹车	R:无刹车	105.5	141.6	70	3	5.5	60	7.5	20	11	5	30	14h6	50h7	M4x15L
	三菱 Mitsubishi	HC-KFS23□K	B:有刹车	无	99.5	131.5	70	3	5.8	60	7	–	–	–	30	14h6	50h7	–
	汇川 Inovance	ISMH1-20B30CB	2:有刹车	无	98	138	70	3	5.5	60	7.6	16.5	11.5	5h9	30	14h6	50h7	M5x8
	安川 YASKAWA	SGM7A-02A□A6□	C:有刹车	1:无刹车	99.5	140	70	3	5.5	60	6	–	–	–	30	14h6	50h7	–
400W	松下 Panasonic	MSMD042G1□S	V:有刹车	U:无刹车	98.5	135	70	3	4.5	60	6.5	25	11	5h9	30	14h6	50h7	M5x10L
	台达 Della	EAMA-C20604□S	S:有刹车	R:无刹车	130.7	166.8	70	3	5.5	60	7.5	20	11	5h9	30	14h6	50h7	M4x15L
	三菱 Mitsubishi	HC-KFS43□K	B:有刹车	无	124.5	156.5	70	3	5.8	60	7	–	–	–	30	14h6	50h7	–
	汇川 Inovance	ISMH1-40B30CB	2:有刹车	无	118	–	70	3	5.5	60	7.6	16.5	11.5	5h9	30	14h6	50h7	M5x8
	安川 YASKAWA	SGM7A-04A□A6□	C:有刹车	1:无刹车	115.5	156	70	3	5.5	60	6	–	–	–	30	14h6	50h7	–

容许负载力矩表

单位：mm

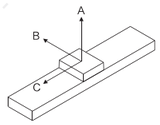

水平安装	A	B	C
5kg	1400	600	750
8kg	1100	400	450
10kg	1000	350	350

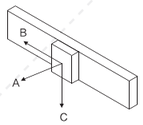

墙面安装	A	B	C
5kg	660	500	1100
8kg	450	300	850
10kg	350	220	800

单位：N.m

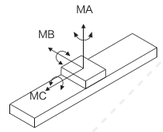

MA	110
MB	110
MC	120

※力距表所表示的数据，代表重心。
※符合型录规范的正常使用下，
保证寿命为10000公里。
※倒吊使用无法套用标准规范，
如有需求请洽询我司业务。

LB 电机左后折

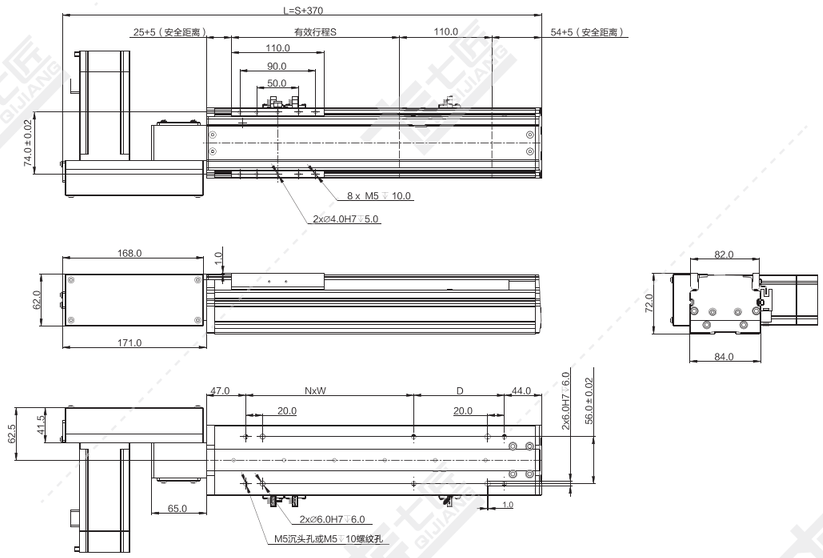

注：以下重量不含电机。

单位：mm

行程 S	100	150	200	250	300	350	400	450	500	550	600	650	700	750	800	850	900	950	1000	1050	1100	1150	1200	1250	1300	1350	1400	1450	1500	1600	1700	1800	1900	2000
L	470	520	570	620	670	720	770	820	870	920	970	1020	1070	1120	1170	1170	1270	1320	1370	1420	1470	1520	1570	1620	1670	1720	1770	1820	1870	1970	2070	2170	2270	2370
N	1	1	1	1	1	2	2	2	3	3	3	3	4	4	4	4	5	5	5	5	6	6	6	6	7	7	7	7	8	8	9	9	10	
W	100	200	200	200	200	200	200	200	200	200	200	200	200	200	200	200	200	200	200	200	200	200	200	200	200	200	200	200	200	200	200	200	200	
D	108	58	108	158	208	58	108	158	208	58	108	158	208	58	108	158	208	58	108	158	208	58	108	158	208	58	108	158	208	58	108	158	208	
重量 KG	3.4	3.7	4.0	4.3	4.6	4.9	5.2	5.5	5.8	6.1	6.4	6.7	7.0	7.3	7.6	7.6	8.2	8.5	8.8	9.1	9.4	9.7	10.0	10.3	10.6	10.9	11.2	11.5	11.8	12.4	13.0	13.6	14.2	14.8

*如有特殊行程请先与技术人员联系。

LD 电机左下折

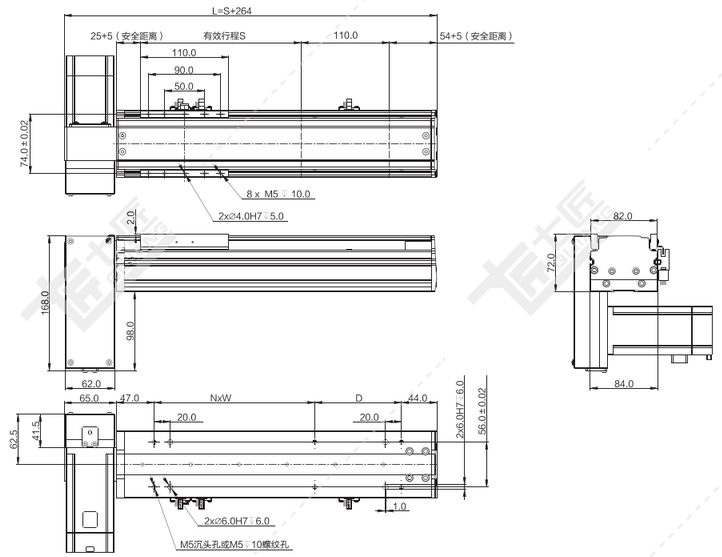

注：以下重量不含电机。

单位：mm

行程 S	100	150	200	250	300	350	400	450	500	550	600	650	700	750	800	850	900	950	1000	1050	1100	1150	1200	1250	1300	1350	1400	1450	1500	1600	1700	1800	1900	2000
L	364	414	464	514	564	614	664	714	764	814	864	914	964	1014	1064	1114	1164	1214	1264	1314	1364	1414	1464	1514	1564	1614	1664	1714	1764	1864	1964	2064	2164	2264
N	1	1	1	1	1	2	2	2	2	3	3	3	3	4	4	4	4	5	5	5	5	6	6	6	6	7	7	7	7	8	8	9	9	10
W	100	200	200	200	200	200	200	200	200	200	200	200	200	200	200	200	200	200	200	200	200	200	200	200	200	200	200	200	200	200	200	200	200	200
D	108	58	108	158	208	58	108	158	208	58	108	158	208	58	108	158	208	58	108	158	208	58	108	158	208	58	108	158	208	58	108	158	208	108
重量 KG	3.4	3.7	4.0	4.3	4.6	4.9	5.2	5.5	5.8	6.1	6.4	6.7	7.0	7.3	7.6	7.9	8.2	8.5	8.8	9.1	9.4	9.7	10.0	10.3	10.6	10.9	11.2	11.5	11.8	12.4	13.0	13.6	14.2	14.8

*如有特殊行程请先与技术人员联系。

LT 电机左折

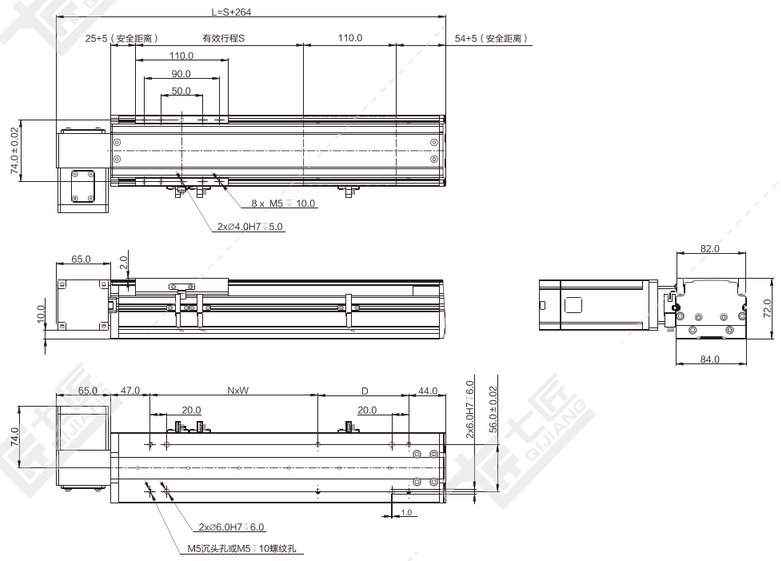

注：以下重量不含电机。

单位：mm

行程 S	100	150	200	250	300	350	400	450	500	550	600	650	700	750	800	850	900	950	1000	1050	1100	1150	1200	1250	1300	1350	1400	1450	1500	1600	1700	1800	1900	2000
L	364	414	464	514	564	614	664	714	764	814	864	914	964	1014	1064	1114	1164	1214	1264	1314	1364	1414	1464	1514	1564	1614	1664	1714	1764	1864	1964	2064	2164	2264
N	1	1	1	1	1	2	2	2	2	3	3	3	3	4	4	4	4	5	5	5	5	6	6	6	6	7	7	7	7	8	8	9	9	10
W	100	200	200	200	200	200	200	200	200	200	200	200	200	200	200	200	200	200	200	200	200	200	200	200	200	200	200	200	200	200	200	200	200	200
D	108	58	108	158	208	58	108	158	208	58	108	158	208	58	108	158	208	58	108	158	208	58	108	158	208	58	108	158	208	58	108	158	208	108
重量 KG	3.3	3.6	3.9	4.2	4.5	4.8	5.1	5.4	5.7	6.0	6.3	6.6	6.9	7.2	7.5	7.8	8.1	8.4	8.7	9.0	9.3	9.6	9.9	10.2	10.5	10.8	11.1	11.4	11.7	12.3	12.9	13.5	14.1	14.7

*如有特殊行程请先与技术人员联系。

LU 电机左上折

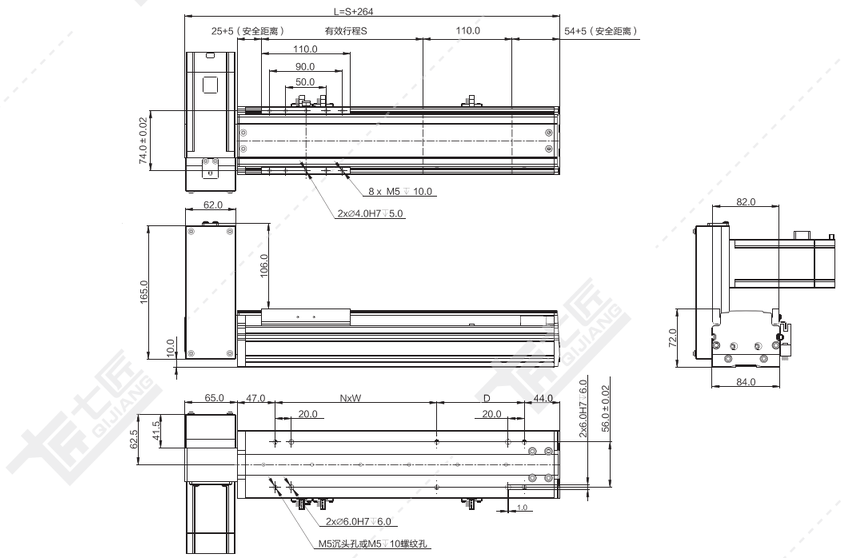

注：以下重量不含电机。 单位：mm

行程 S	100	150	200	250	300	350	400	450	500	550	600	650	700	750	800	850	900	950	1000	1050	1100	1150	1200	1250	1300	1350	1400	1450	1500	1600	1700	1800	1900	2000
L	364	414	464	514	564	614	664	714	764	814	864	914	964	1014	1064	1114	1164	1214	1264	1314	1364	1414	1464	1514	1564	1614	1664	1714	1764	1864	1964	2064	2164	2264
N	1	1	1	1	1	2	2	2	2	3	3	3	3	4	4	4	4	5	5	5	5	6	6	6	6	7	7	7	7	8	8	9	9	10
W	100	200	200	200	200	200	200	200	200	200	200	200	200	200	200	200	200	200	200	200	200	200	200	200	200	200	200	200	200	200	200	200	200	200
D	108	58	108	158	208	58	108	158	208	58	108	158	208	58	108	158	208	58	108	158	208	58	108	158	208	58	108	158	208	108	208	108	208	108
重量 KG	3.4	3.7	4.0	4.3	4.6	4.9	5.2	5.5	5.8	6.1	6.4	6.7	7.0	7.3	7.6	7.9	8.2	8.5	8.8	9.1	9.4	9.7	10.0	10.3	10.6	10.9	11.2	11.5	11.8	12.4	13.0	13.6	14.2	14.8

*如有特殊行程请先与技术人员联系。

RB 电机右后折

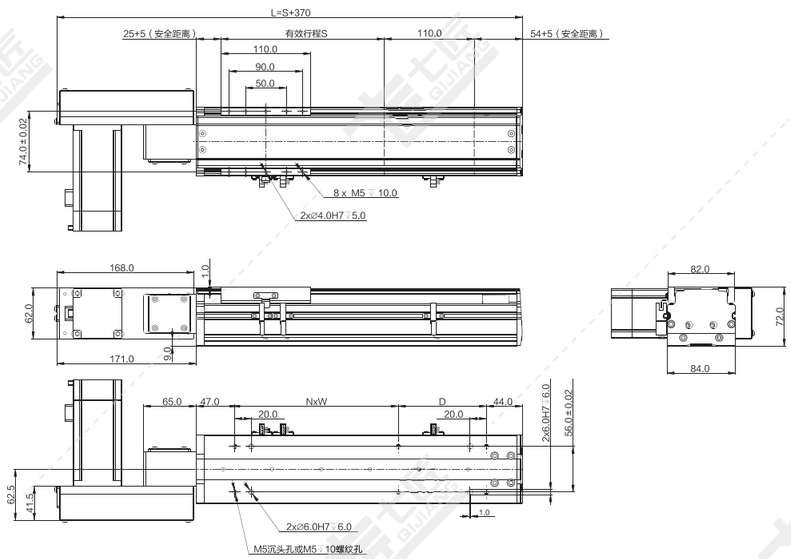

注：以下重量不含电机。 单位：mm

行程 S	100	150	200	250	300	350	400	450	500	550	600	650	700	750	800	850	900	950	1000	1050	1100	1150	1200	1250	1300	1350	1400	1450	1500	1600	1700	1800	1900	2000
L	470	520	570	620	670	720	770	820	870	920	970	1020	1070	1120	1170	1170	1270	1320	1370	1420	1470	1520	1570	1620	1670	1720	1770	1820	1870	1970	2070	2170	2270	2370
N	1	1	1	1	1	2	2	2	2	3	3	3	3	4	4	4	4	5	5	5	5	6	6	6	6	7	7	7	7	8	8	9	9	10
W	100	200	200	200	200	200	200	200	200	200	200	200	200	200	200	200	200	200	200	200	200	200	200	200	200	200	200	200	200	200	200	200	200	200
D	108	58	108	158	208	58	108	158	208	58	108	158	208	58	108	158	208	58	108	158	208	58	108	158	208	58	108	158	208	108	208	108	208	108
重量 KG	3.4	3.7	4.0	4.3	4.6	4.9	5.2	5.5	5.8	6.1	6.4	6.7	7.0	7.3	7.6	7.6	8.2	8.5	8.8	9.1	9.4	9.7	10.0	10.3	10.6	10.9	11.2	11.5	11.8	12.4	13.0	13.6	14.2	14.8

*如有特殊行程请先与技术人员联系。

RD 电机右下折

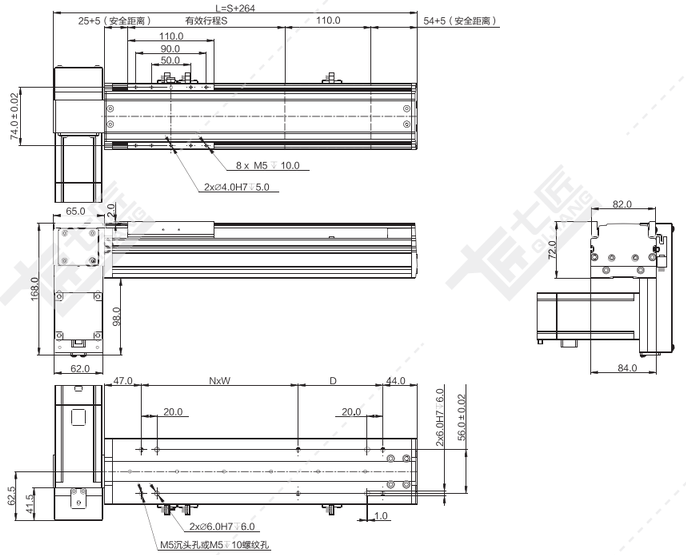

注：以下重量不含电机。 单位：mm

行程 S	100	150	200	250	300	350	400	450	500	550	600	650	700	750	800	850	900	950	1000	1050	1100	1150	1200	1250	1300	1350	1400	1450	1500	1600	1700	1800	1900	2000
L	364	414	464	514	564	614	664	714	764	814	864	914	964	1014	1064	1114	1164	1214	1264	1314	1364	1414	1464	1514	1564	1614	1664	1714	1764	1864	1964	2064	2164	2264
N	1	1	1	1	1	2	2	2	2	3	3	3	3	4	4	4	4	5	5	5	5	6	6	6	6	7	7	7	7	8	8	9	9	10
W	100	200	200	200	200	200	200	200	200	200	200	200	200	200	200	200	200	200	200	200	200	200	200	200	200	200	200	200	200	200	200	200	200	200
D	108	58	108	158	208	58	108	158	208	58	108	158	208	58	108	158	208	58	108	158	208	58	108	158	208	58	108	158	208	108	208	108	208	108
重量 KG	3.4	3.7	4.0	4.3	4.6	4.9	5.2	5.5	5.8	6.1	6.4	6.7	7.0	7.3	7.6	7.9	8.2	8.5	8.8	9.1	9.4	9.7	10.0	10.3	10.6	10.9	11.2	11.5	11.8	12.4	13.0	13.6	14.2	14.8

*如有特殊行程请先与技术人员联系。

RT 电机右折

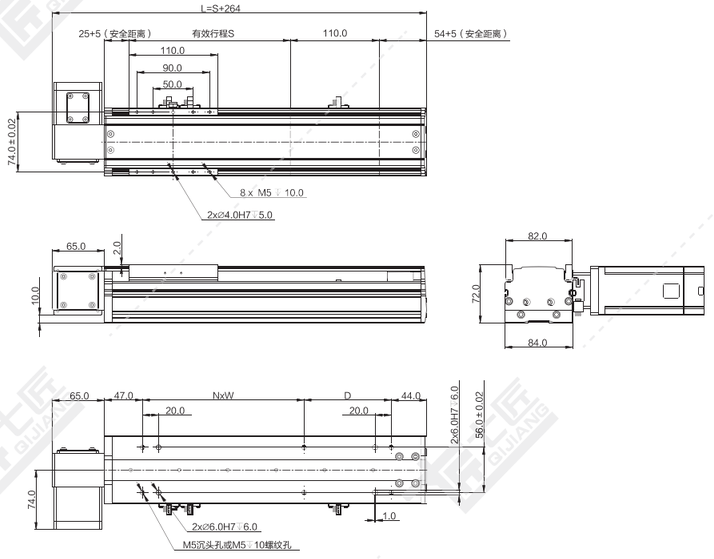

注：以下重量不含电机。 单位：mm

行程 S	100	150	200	250	300	350	400	450	500	550	600	650	700	750	800	850	900	950	1000	1050	1100	1150	1200	1250	1300	1350	1400	1450	1500	1600	1700	1800	1900	2000
L	364	414	464	514	564	614	664	714	764	814	864	914	964	1014	1064	1114	1164	1214	1264	1314	1364	1414	1464	1514	1564	1614	1664	1714	1764	1864	1964	2064	2164	2264
N	1	1	1	1	1	2	2	2	2	3	3	3	3	4	4	4	4	5	5	5	5	6	6	6	6	7	7	7	7	8	8	9	9	10
W	100	200	200	200	200	200	200	200	200	200	200	200	200	200	200	200	200	200	200	200	200	200	200	200	200	200	200	200	200	200	200	200	200	200
D	108	58	108	158	208	58	108	158	208	58	108	158	208	58	108	158	208	58	108	158	208	58	108	158	208	58	108	158	208	108	208	108	208	108
重量 KG	3.3	3.6	3.9	4.2	4.5	4.8	5.1	5.4	5.7	6.0	6.3	6.6	6.9	7.2	7.5	7.8	8.1	8.4	8.7	9.0	9.3	9.6	9.9	10.2	10.5	10.8	11.1	11.4	11.7	12.3	12.9	13.5	14.1	14.7

*如有特殊行程请先与技术人员联系。

RU 电机右上折

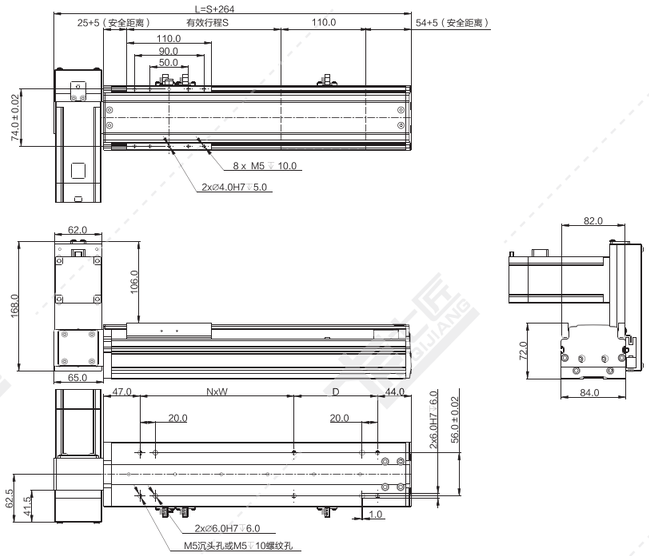

注：以下重量不含电机。　　单位：mm

行程 S	100	150	200	250	300	350	400	450	500	550	600	650	700	750	800	850	900	950	1000	1050	1100	1150	1200	1250	1300	1350	1400	1450	1500	1600	1700	1800	1900	2000
L	364	414	464	514	564	614	664	714	764	814	864	914	964	1014	1064	1114	1164	1214	1264	1314	1364	1414	1464	1514	1564	1614	1664	1714	1764	1864	1964	2064	2164	2264
N	1	1	1	1	1	2	2	2	2	3	3	3	3	4	4	4	4	5	5	5	5	6	6	6	6	7	7	7	7	8	8	9	9	10
W	100	200	200	200	200	200	200	200	200	200	200	200	200	200	200	200	200	200	200	200	200	200	200	200	200	200	200	200	200	200	200	200	200	200
D	108	58	108	158	208	58	108	158	208	58	108	158	208	58	108	158	208	58	108	158	208	58	108	158	208	58	108	158	208	108	208	108	208	108
重量 KG	3.4	3.7	4.0	4.3	4.6	4.9	5.2	5.5	5.8	6.1	6.4	6.7	7.0	7.3	7.6	7.9	8.2	8.5	8.8	9.1	9.4	9.7	10.0	10.3	10.6	10.9	11.2	11.5	11.8	12.4	13.0	13.6	14.2	14.8

*如有特殊行程请先与技术人员联系。

QB100-CM　同步带传动 银色/黑色

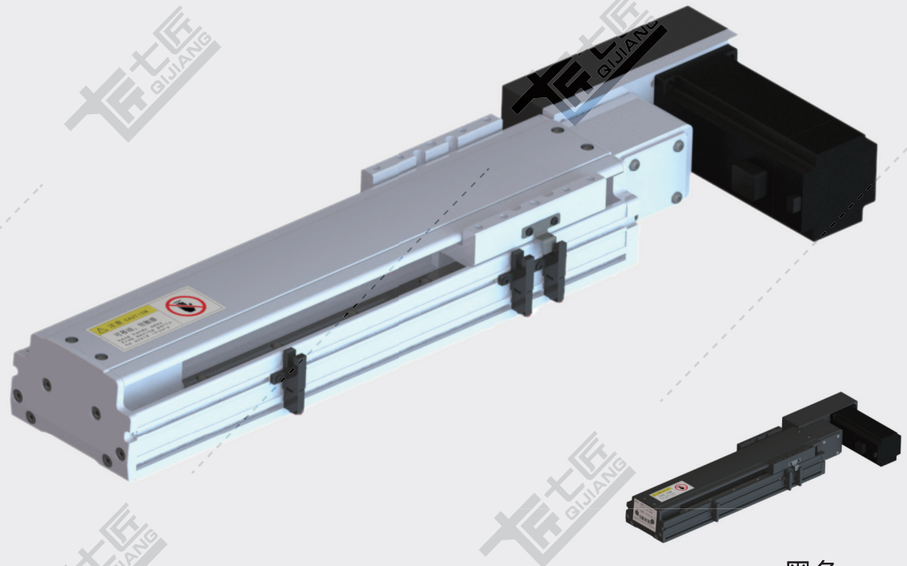

黑色

基本规格（QB100-CM）

电机功率 AC(W)		100/200/400	
重复定位精度（mm）		±0.04	
导程（mm）		90	45
减速比		1:1	1:2
最快速度（mm/sec） 电机转速 3000（rpm）		4500	2250
最大载重（kg）	水平使用	4/10/20	8/22/40
	垂直使用	–	
★额定推力（N）		20/45/91	45/90/182
直线导轨（mm）		15 x 12.5-2	
原点感应器	外挂 EE-SX672(NPN) EE-SX672P(PNP)		
	内置 E2S-W13		

★额定推力为电机额定扭矩时的推力；可搬送质量和最高速度根据使用条件而不同；电机最大转速为3000rpm。

备注：1、同步带标准行程达3500mm，如有其他行程需要，请咨询本公司技术人员。
　　2、同步带模组不建议垂直使用，若需使用，请咨询本公司技术人员。
　　3、减速使用或需配减速机，详情请咨询本公司技术人员。

感应器接线图

EE-SX672

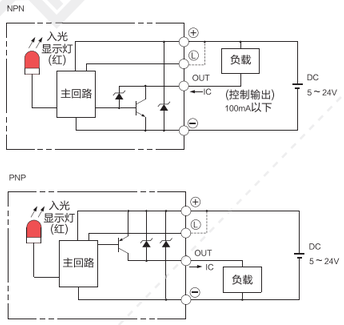

E2S-W13

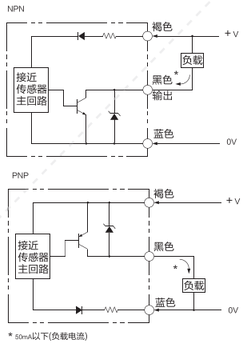

电机外形尺寸

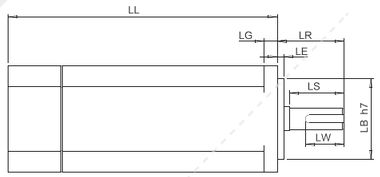

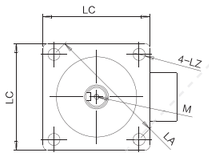

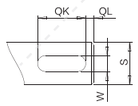

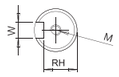

电机搭配一览表

电机外形尺寸																			
功率W	品牌	型号			LL	LL刹车	LA	LE	LZ	LC	LG	LW	RH	W	LR	S	LB	M
100W	松下 Panasonic	MSMD012G1□	V:有刹车	U:无刹车	92	122	45	3	3.4	38	6	14	6.2	3h9	25	8h6	30h7	M3x6L
	台达 Della	EAMA-C20401□S	S:有刹车	R:无刹车	100.6	136	46	2.5	4.5	40	5	16	6.2	3h9	25	8h6	30h7	M3x8L
	三菱 Mitsubishi	HC-KFS13□K	B:有刹车	无	96.5	124.5	46	2.5	4.5	42	5	–	–	–	25	8h6	30h7	–
	汇川 Inovance	ISMH1-10B30CB	2:有刹车	无	106.5	139.6	46	2.5	4.5	40	5	15.5	6.2	3h8	25	8h6	30h7	M3x6
	安川 YASKAWA	SGM7A-01A□A6□	C:有刹车	1:无刹车	93.5	134	46	2.5	4.3	40	5	–	–	–	25	8h6	30h7	–
200W	松下 Panasonic	MSMD22G1□□	V:有刹车	U:无刹车	79	115.5	70	3	4.5	60	6.5	20	8.5	4h9	30	11h6	50h7	M4x8L
	台达 Della	EAMA-C20602□S	S:有刹车	R:无刹车	105.5	141.6	70	3	5.5	60	7.5	20	11	5	30	14h6	50h7	M4x15L
	三菱 Mitsubishi	HC-KFS23□K	B:有刹车	无	99.5	131.5	70	3	5.8	60	7	–	–	–	30	14h6	50h7	
	汇川 Inovance	ISMH1-20B30CB	2:有刹车	无	98	138	70	3	5.5	60	7.6	16.5	11.5	5h9	30	14h6	50h7	M5x8
	安川 YASKAWA	SGM7A-02A□A6□	C:有刹车	1:无刹车	99.5	140	70	3	5.5	60	6	–	–	–	30	14h6	50h7	–
400W	松下 Panasonic	MSMD042G1□S	V:有刹车	U:无刹车	98.5	135	70	3	4.5	60	6.5	25	11	5h9	30	14h6	50h7	M5x10L
	台达 Della	EAMA-C20604□S	S:有刹车	R:无刹车	130.7	166.8	70	3	5.5	60	7.5	20	11	5h9	30	14h6	50h7	M4x15L
	三菱 Mitsubishi	HC-KFS43□K	B:有刹车	无	124.5	156.5	70	3	5.8	60	7	–	–	–	30	14h6	50h7	–
	汇川 Inovance	ISMH1-40B30CB	2:有刹车	无	118	–	70	3	5.5	60	7.6	16.5	11.5	5h9	30	14h6	50h7	M5x8
	安川 YASKAWA	SGM7A-04A□A6□	C:有刹车	1:无刹车	115.5	156	70	3	5.5	60	6	–	–	–	30	14h6	50h7	–

容许负载力矩表

单位：mm

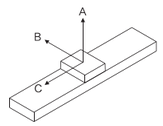

水平安装	A	B	C
5kg	1400	600	750
8kg	1100	400	450
10kg	1000	350	350

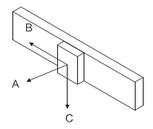

墙面安装	A	B	C
5kg	660	500	1100
8kg	450	300	850
10kg	350	220	800

单位：N.m

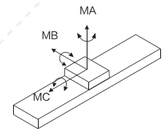

MA	110
MB	110
MC	120

※力距表所表示的数据，代表重心。
※符合型录规范的正常使用下，保证寿命为10000公里。
※倘吊使用无法套用标准规范，如有需求请洽询我司业务。

LB 电机左后折

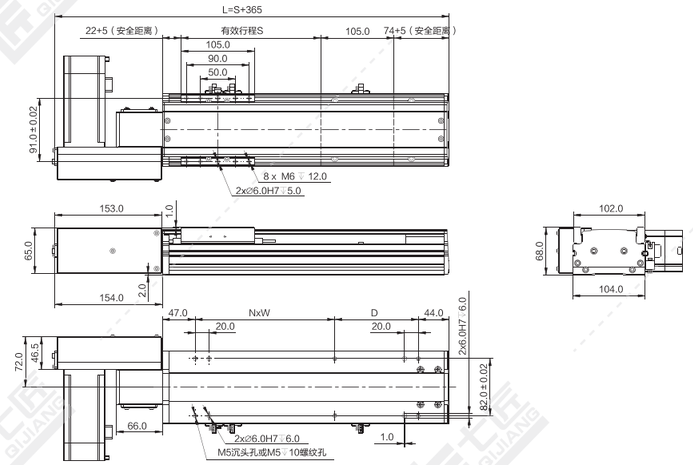

注：以下重量不含电机。

单位：mm

行程 S	100	150	200	250	300	350	400	450	500	550	600	650	700	750	800	850	900	950	1000	1050	1100	1150	1200	1250	1300
L	465	515	565	615	665	715	765	815	865	915	965	1015	1065	1115	1165	1215	1265	1315	1365	1415	1465	1515	1565	1615	1665
N	1	1	1	1	1	2	2	2	2	3	3	3	3	4	4	4	4	5	5	5	5	6	6	6	6
W	100	200	200	200	200	200	200	200	200	200	200	200	200	200	200	200	200	200	200	200	200	200	200	200	200
D	120	70	120	170	220	70	120	170	220	70	120	170	220	70	120	170	220	70	120	170	220	70	120	170	220
重量 KG	4.2	4.6	5.0	5.3	5.7	6.1	6.5	6.9	7.2	7.6	8.0	8.4	8.8	9.1	9.5	9.9	10.3	10.7	11.0	11.4	11.8	12.2	12.6	12.9	13.3

行程 S	1350	1400	1450	1500	1600	1700	1800	1900	2000	2100	2200	2300	2400	2500	2600	2700	2800	2900	3000	3100	3200	3300	3400	3500	
L	1715	1765	1815	1865	1965	2065	2165	2265	2365	2465	2565	2665	2765	2865	2965	3065	3165	3265	3365	3465	3565	3665	3765	3865	
N	7	7	7	7	8	8	9	9	10	10	11	11	12	12	13	13	14	14	15	15	16	16	17	17	
W	200	200	200	200	200	200	200	200	200	200	200	200	200	200	200	200	200	200	200	200	200	200	200	200	
D	70	120	170	220	120	220	120	220	120	220	120	220	120	220	120	220	120	220	120	220	120	220	120	220	
重量 KG	13.7	14.1	14.5	14.8	15.6	16.3	17.0	17.7	18.4	19.2	19.9	20.6	21.3	22.0	22.8	23.5	24.2	24.9	25.6	26.4	27.1	27.8	28.5	29.2	

*如有特殊行程请先与技术人员联系。

LD 电机左下折

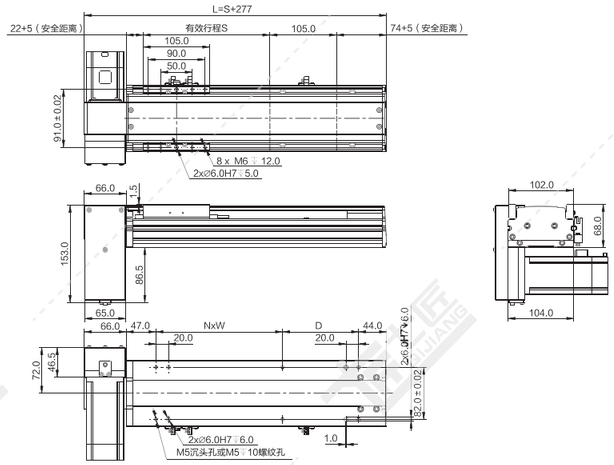

注：以下重量不含电机。

单位：mm

行程 S	100	150	200	250	300	350	400	450	500	550	600	650	700	750	800	850	900	950	1000	1050	1100	1150	1200	1250	1300
L	377	427	477	527	577	627	677	727	777	827	877	927	977	1027	1077	1127	1177	1227	1277	1327	1377	1427	1477	1527	1577
N	1	1	1	1	1	2	2	2	2	3	3	3	3	4	4	4	4	5	5	5	5	6	6	6	6
W	100	200	200	200	200	200	200	200	200	200	200	200	200	200	200	200	200	200	200	200	200	200	200	200	200
D	120	70	120	170	220	70	120	170	220	70	120	170	220	70	120	170	220	70	120	170	220	70	120	170	220
重量 KG	4.2	4.6	5.0	5.3	5.7	6.1	6.5	6.9	7.2	7.6	8.0	8.4	8.8	9.1	9.5	9.9	10.3	10.7	11.0	11.4	11.8	12.2	12.6	12.9	13.3

行程 S	1350	1400	1450	1500	1600	1700	1800	1900	2000	2100	2200	2300	2400	2500	2600	2700	2800	2900	3000	3100	3200	3300	3400	3500	
L	1627	1677	1727	1777	1877	1977	2077	2177	2277	2377	2477	2577	2677	2777	2877	2977	3077	3177	3277	3377	3477	3577	3677	3777	
N	7	7	7	7	8	8	9	9	10	10	11	11	12	12	13	13	14	14	15	15	16	16	17	17	
W	200	200	200	200	200	200	200	200	200	200	200	200	200	200	200	200	200	200	200	200	200	200	200	200	
D	70	120	170	220	120	220	120	220	120	220	120	220	120	220	120	220	120	220	120	220	120	220	120	220	
重量 KG	13.7	14.1	14.5	14.8	15.6	16.3	17.0	17.7	18.4	19.2	19.9	20.6	21.3	22.0	22.8	23.5	24.2	24.9	25.6	26.4	27.1	27.8	28.5	29.2	

*如有特殊行程请先与技术人员联系。

LT 电机左折

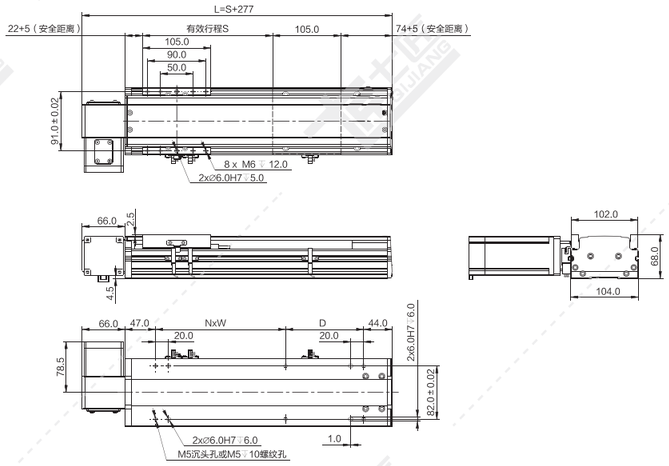

注：以下重量不含电机。

单位：mm

行程 S	100	150	200	250	300	350	400	450	500	550	600	650	700	750	800	850	900	950	1000	1050	1100	1150	1200	1250	1300
L	377	427	477	527	577	627	677	727	777	827	877	927	977	1027	1077	1127	1177	1227	1277	1327	1377	1427	1477	1527	1577
N	1	1	1	1	1	2	2	2	2	3	3	3	3	4	4	4	4	5	5	5	5	6	6	6	6
W	100	200	200	200	200	200	200	200	200	200	200	200	200	200	200	200	200	200	200	200	200	200	200	200	200
D	120	70	120	170	220	70	120	170	220	70	120	170	220	70	120	170	220	70	120	170	220	70	120	170	220
重量 KG	4.2	4.5	4.9	5.3	5.7	6.1	6.4	6.8	7.2	7.6	8.0	8.3	8.7	9.1	9.5	9.9	10.2	10.6	11.0	11.4	11.8	12.1	12.5	12.9	13.3

行程 S	1350	1400	1450	1500	1600	1700	1800	1900	2000	2100	2200	2300	2400	2500	2600	2700	2800	2900	3000	3100	3200	3300	3400	3500	
L	1627	1677	1727	1777	1877	1977	2077	2177	2277	2377	2477	2577	2677	2777	2877	2977	3077	3177	3277	3377	3477	3577	3677	3777	
N	7	7	7	7	8	8	9	9	10	10	11	11	12	12	13	13	14	14	15	15	16	16	17	17	
W	200	200	200	200	200	200	200	200	200	200	200	200	200	200	200	200	200	200	200	200	200	200	200	200	
D	70	120	170	220	120	220	120	220	120	220	120	220	120	220	120	220	120	220	120	220	120	220	120	220	
重量 KG	13.7	14.0	14.4	14.8	15.5	16.2	17.0	17.7	18.4	19.1	19.8	20.6	21.3	22.0	22.7	23.4	24.2	24.9	25.6	26.3	27.0	27.8	28.5	29.2	

*如有特殊行程请先与技术人员联系。

LU 电机左上折

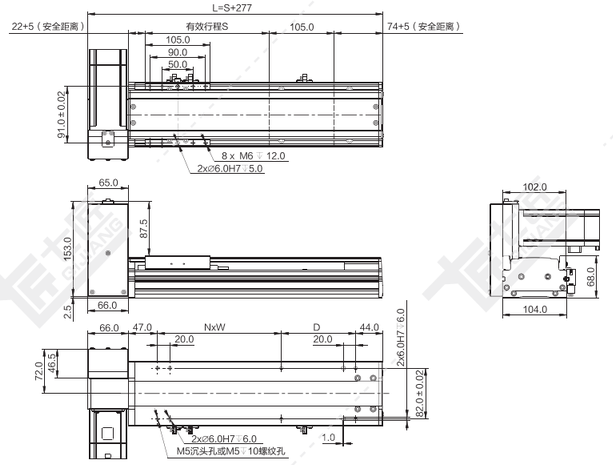

注：以下重量不含电机。

单位：mm

行程 S	100	150	200	250	300	350	400	450	500	550	600	650	700	750	800	850	900	950	1000	1050	1100	1150	1200	1250	1300
L	377	427	477	527	577	627	677	727	777	827	877	927	977	1027	1077	1127	1177	1227	1277	1327	1377	1427	1477	1527	1577
N	1	1	1	1	1	2	2	2	2	3	3	3	3	4	4	4	4	5	5	5	5	6	6	6	6
W	100	200	200	200	200	200	200	200	200	200	200	200	200	200	200	200	200	200	200	200	200	200	200	200	200
D	120	70	120	170	220	70	120	170	220	70	120	170	220	70	120	170	220	70	120	170	220	70	120	170	220
重量 KG	4.2	4.6	5.0	5.3	5.7	6.1	6.5	6.9	7.2	7.6	8.0	8.4	8.8	9.1	9.5	9.9	10.3	10.7	11.0	11.4	11.8	12.2	12.6	12.9	13.3

行程 S	1350	1400	1450	1500	1600	1700	1800	1900	2000	2100	2200	2300	2400	2500	2600	2700	2800	2900	3000	3100	3200	3300	3400	3500	
L	1627	1677	1727	1777	1877	1977	2077	2177	2277	2377	2477	2577	2677	2777	2877	2977	3077	3177	3277	3377	3477	3577	3677	3777	
N	7	7	7	7	8	8	9	9	10	10	11	11	12	12	13	13	14	14	15	15	16	16	17	17	
W	200	200	200	200	200	200	200	200	200	200	200	200	200	200	200	200	200	200	200	200	200	200	200	200	
D	70	120	170	220	120	220	120	220	120	220	120	220	120	220	120	220	120	220	120	220	120	220	120	220	
重量 KG	13.7	14.1	14.5	14.8	15.6	16.3	17.0	17.7	18.4	19.2	19.9	20.6	21.3	22.0	22.8	23.5	24.2	24.9	25.6	26.4	27.1	27.8	28.5	29.2	

*如有特殊行程请先与技术人员联系。

RB 电机右后折

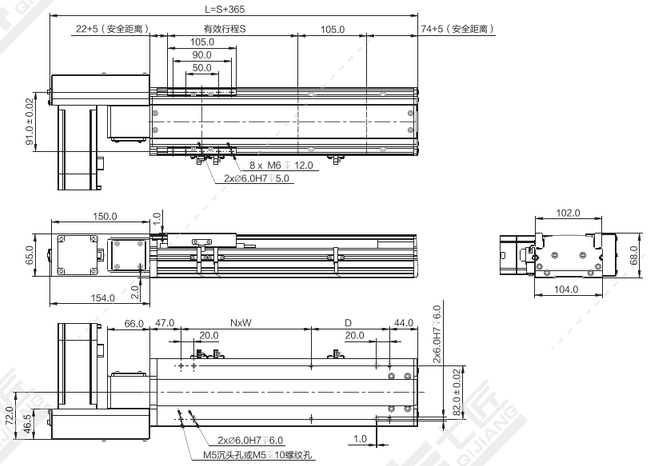

注：以下重量不含电机。

单位：mm

行程 S	100	150	200	250	300	350	400	450	500	550	600	650	700	750	800	850	900	950	1000	1050	1100	1150	1200	1250	1300
L	465	515	565	615	665	715	765	815	865	915	965	1015	1065	1115	1165	1215	1265	1315	1365	1415	1465	1515	1565	1615	1665
N	1	1	1	1	1	2	2	2	2	3	3	3	3	4	4	4	4	5	5	5	5	6	6	6	6
W	100	200	200	200	200	200	200	200	200	200	200	200	200	200	200	200	200	200	200	200	200	200	200	200	200
D	120	70	120	170	220	70	120	170	220	70	120	170	220	70	120	170	220	70	120	170	220	70	120	170	220
重量 KG	4.2	4.6	5.0	5.3	5.7	6.1	6.5	6.9	7.2	7.6	8.0	8.4	8.8	9.1	9.5	9.9	10.3	10.7	11.0	11.4	11.8	12.2	12.6	12.9	13.3

行程 S	1350	1400	1450	1500	1600	1700	1800	1900	2000	2100	2200	2300	2400	2500	2600	2700	2800	2900	3000	3100	3200	3300	3400	3500	
L	1715	1765	1815	1865	1965	2065	2165	2265	2365	2465	2565	2665	2765	2865	2965	3065	3165	3265	3365	3465	3565	3665	3765	3865	
N	7	7	7	7	8	8	9	9	10	10	11	11	12	12	13	13	14	14	15	15	16	16	17	17	
W	200	200	200	200	200	200	200	200	200	200	200	200	200	200	200	200	200	200	200	200	200	200	200	200	
D	70	120	170	220	120	220	120	220	120	220	120	220	120	220	120	220	120	220	120	220	120	220	120	220	
重量 KG	13.7	14.1	14.5	14.8	15.6	16.3	17.0	17.7	18.4	19.2	19.9	20.6	21.3	22.0	22.8	23.5	24.2	24.9	25.6	26.4	27.1	27.8	28.5	29.2	

*如有特殊行程请先与技术人员联系。

RD 电机右下折

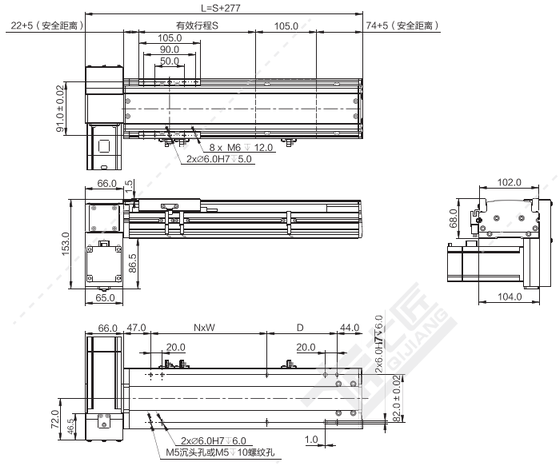

注：以下重量不含电机。 单位：mm

行程 S	100	150	200	250	300	350	400	450	500	550	600	650	700	750	800	850	900	950	1000	1050	1100	1150	1200	1250	1300
L	377	427	477	527	577	627	677	727	777	827	877	927	977	1027	1077	1127	1177	1227	1277	1327	1377	1427	1477	1527	1577
N	1	1	1	1	1	2	2	2	2	3	3	3	3	4	4	4	4	5	5	5	5	6	6	6	6
W	100	200	200	200	200	200	200	200	200	200	200	200	200	200	200	200	200	200	200	200	200	200	200	200	200
D	120	70	120	170	220	70	120	170	220	70	120	170	220	70	120	170	220	70	120	170	220	70	120	170	220
重量 KG	4.2	4.6	5.0	5.3	5.7	6.1	6.5	6.9	7.2	7.6	8.0	8.4	8.8	9.1	9.5	9.9	10.3	10.7	11.0	11.4	11.8	12.2	12.6	12.9	13.3

行程 S	1350	1400	1450	1500	1600	1700	1800	1900	2000	2100	2200	2300	2400	2500	2600	2700	2800	2900	3000	3100	3200	3300	3400	3500	
L	1627	1677	1727	1777	1877	1977	2077	2177	2277	2377	2477	2577	2677	2777	2877	2977	3077	3177	3277	3377	3477	3577	3677	3777	
N	7	7	7	7	8	8	9	9	10	10	11	11	12	12	13	13	14	14	15	15	16	16	17	17	
W	200	200	200	200	200	200	200	200	200	200	200	200	200	200	200	200	200	200	200	200	200	200	200	200	
D	70	120	170	220	120	220	120	220	120	220	120	220	120	220	120	220	120	220	120	220	120	220	120	220	
重量 KG	13.7	14.1	14.5	14.8	15.6	16.3	17.0	17.7	18.4	19.2	19.9	20.6	21.3	22.0	22.8	23.5	24.2	24.9	25.6	26.4	27.1	27.8	28.5	29.2	

*如有特殊行程请先与技术人员联系。

RT 电机右折

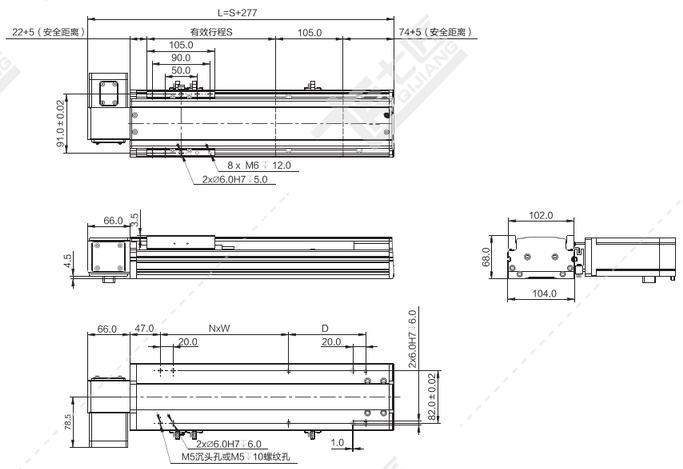

注：以下重量不含电机。 单位：mm

行程 S	100	150	200	250	300	350	400	450	500	550	600	650	700	750	800	850	900	950	1000	1050	1100	1150	1200	1250	1300
L	377	427	477	527	577	627	677	727	777	827	877	927	977	1027	1077	1127	1177	1227	1277	1327	1377	1427	1477	1527	1577
N	1	1	1	1	1	2	2	2	2	3	3	3	3	4	4	4	4	5	5	5	5	6	6	6	6
W	100	200	200	200	200	200	200	200	200	200	200	200	200	200	200	200	200	200	200	200	200	200	200	200	200
D	120	70	120	170	220	70	120	170	220	70	120	170	220	70	120	170	220	70	120	170	220	70	120	170	220
重量 KG	4.2	4.5	4.9	5.3	5.7	6.1	6.4	6.8	7.2	7.6	8.0	8.3	8.7	9.1	9.5	9.9	10.2	10.6	11.0	11.4	11.8	12.1	12.5	12.9	13.3

行程 S	1350	1400	1450	1500	1600	1700	1800	1900	2000	2100	2200	2300	2400	2500	2600	2700	2800	2900	3000	3100	3200	3300	3400	3500	
L	1627	1677	1727	1777	1877	1977	2077	2177	2277	2377	2477	2577	2677	2777	2877	2977	3077	3177	3277	3377	3477	3577	3677	3777	
N	7	7	7	7	8	8	9	9	10	10	11	11	12	12	13	13	14	14	15	15	16	16	17	17	
W	200	200	200	200	200	200	200	200	200	200	200	200	200	200	200	200	200	200	200	200	200	200	200	200	
D	70	120	170	220	120	220	120	220	120	220	120	220	120	220	120	220	120	220	120	220	120	220	120	220	
重量 KG	13.7	14.0	14.4	14.8	15.5	16.2	17.0	17.7	18.4	19.1	19.8	20.6	21.3	22.0	22.7	23.4	24.2	24.9	25.6	26.3	27.0	27.8	28.5	29.2	

*如有特殊行程请先与技术人员联系。

RU 电机右上折

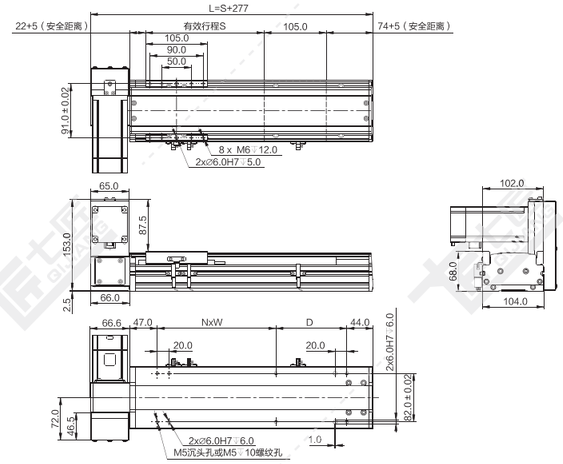

注：以下重量不含电机。 单位：mm

行程 S	100	150	200	250	300	350	400	450	500	550	600	650	700	750	800	850	900	950	1000	1050	1100	1150	1200	1250	1300
L	377	427	477	527	577	627	677	727	777	827	877	927	977	1027	1077	1127	1177	1227	1277	1327	1377	1427	1477	1527	1577
N	1	1	1	1	1	2	2	2	2	3	3	3	3	4	4	4	4	5	5	5	5	6	6	6	6
W	100	200	200	200	200	200	200	200	200	200	200	200	200	200	200	200	200	200	200	200	200	200	200	200	200
D	120	70	120	170	220	70	120	170	220	70	120	170	220	70	120	170	220	70	120	170	220	70	120	170	220
重量 KG	4.2	4.6	5.0	5.3	5.7	6.1	6.5	6.9	7.2	7.6	8.0	8.4	8.8	9.1	9.5	9.9	10.3	10.7	11.0	11.4	11.8	12.2	12.6	12.9	13.3

行程 S	1350	1400	1450	1500	1600	1700	1800	1900	2000	2100	2200	2300	2400	2500	2600	2700	2800	2900	3000	3100	3200	3300	3400	3500	
L	1627	1677	1727	1777	1877	1977	2077	2177	2277	2377	2477	2577	2677	2777	2877	2977	3077	3177	3277	3377	3477	3577	3677	3777	
N	7	7	7	7	8	8	9	9	10	10	11	11	12	12	13	13	14	14	15	15	16	16	17	17	
W	200	200	200	200	200	200	200	200	200	200	200	200	200	200	200	200	200	200	200	200	200	200	200	200	
D	70	120	170	220	120	220	120	220	120	220	120	220	120	220	120	220	120	220	120	220	120	220	120	220	
重量 KG	13.7	14.1	14.5	14.8	15.6	16.3	17.0	17.7	18.4	19.2	19.9	20.6	21.3	22.0	22.8	23.5	24.2	24.9	25.6	26.4	27.1	27.8	28.5	29.2	

*如有特殊行程请先与技术人员联系。

QB135-CM 同步带传动 银色/黑色

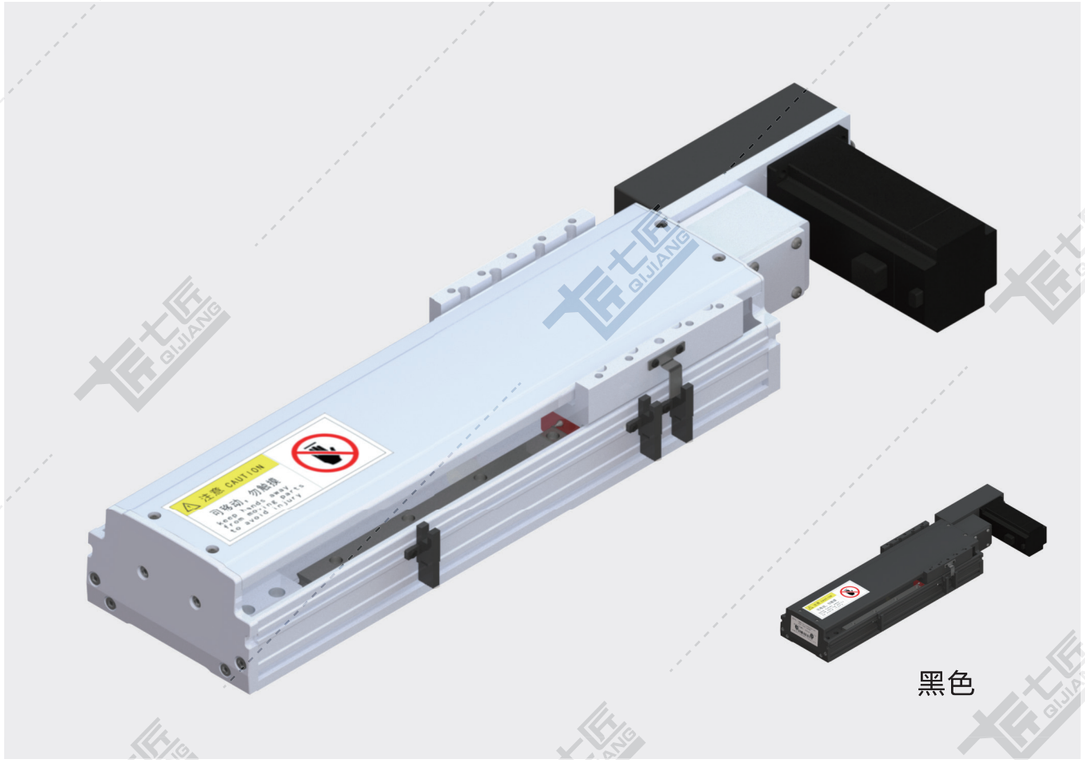

黑色

基本规格（QB135-CM）

电机功率 AC(W)		200/400	
重复定位精度（mm）		±0.04	
导程（mm）		90	45
减速比		1:1	1:2
最快速度（mm/sec） 电机转速 3000（rpm）		4500	2250
最大载重（kg）	水平使用	10/21	22/42
	垂直使用	–	
★额定推力（N）		45/91	90/182
直线导轨（mm）		15 x 12.5-2	
原点感应器	外挂 EE-SX672(NPN) EE-SX672P(PNP)		
	内置 EE-SX951(NPN) EE-SX951P(PNP)		

★额定推力为电机额定扭矩时的推力；可搬送质量和最高速度根据使用条件而不同；电机最大转速为3000rpm。

备注：1、同步带标准行程达3500mm，如有其他行程需要，请咨询本公司技术人员。
2、同步带模组不建议垂直使用，若需使用，请咨询本公司技术人员。
3、减速使用或需配减速机，详情请咨询本公司技术人员。

感应器接线图

EE-SX672

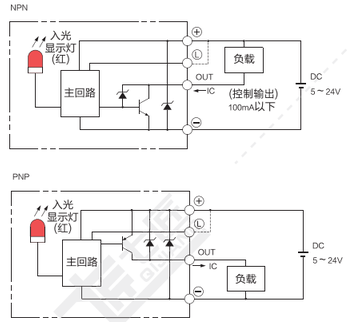

EE-SX951

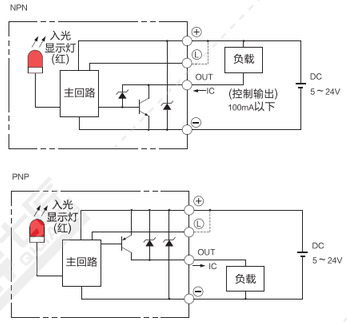

电机外形尺寸

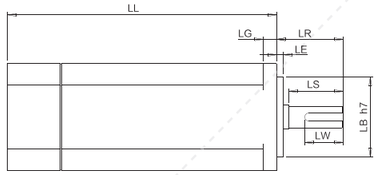

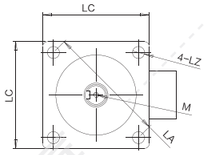

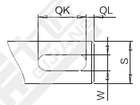

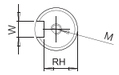

电机搭配一览表

电机外形尺寸																		
功率W	品牌	型号			LL	LL刹车	LA	LE	LZ	LC	LG	LW	RH	W	LR	S	LB	M
200W	松下 Panasonic	MSMD22G1□□	V:有刹车	U:无刹车	79	115.5	70	3	4.5	60	6.5	20	8.5	4h9	30	11h6	50h7	M4x8L
	台达 Della	EAMA-C20602□S	S:有刹车	R:无刹车	105.5	141.6	70	3	5.5	60	7.5	20	11	5	30	14h6	50h7	M4x15L
	三菱 Mitsubishi	HC-KFS23□K	B:有刹车	无	99.5	131.5	70	3	5.8	60	7	–	–	–	30	14h6	50h7	–
	汇川 Inovance	ISMH1-20B30CB	2:有刹车	无	98	138	70	3	5.5	60	7.6	16.5	11.5	5h9	30	14h6	50h7	M5x8
	安川 YASKAWA	SGM7A-02A□A6□	C:有刹车	1:无刹车	99.5	140	70	3	5.5	60	6	–	–	–	30	14h6	50h7	–
400W	松下 Panasonic	MSMD042G1□S	V:有刹车	U:无刹车	98.5	135	70	3	4.5	60	6.5	25	11	5h9	30	14h6	50h7	M5x10L
	台达 Della	EAMA-C20604□S	S:有刹车	R:无刹车	130.7	166.8	70	3	5.5	60	7.5	20	11	5h9	30	14h6	50h7	M4x15L
	三菱 Mitsubishi	HC-KFS43□K	B:有刹车	无	124.5	156.5	70	3	5.8	60	7	–	–	–	30	14h6	50h7	–
	汇川 Inovance	ISMH1-40B30CB	2:有刹车	无	118	–	70	3	5.5	60	7.6	16.5	11.5	5h9	30	14h6	50h7	M5x8
	安川 YASKAWA	SGM7A-04A□A6□	C:有刹车	1:无刹车	115.5	156	70	3	5.5	60	6	–	–	–	30	14h6	50h7	–

容许负载力矩表

单位：mm

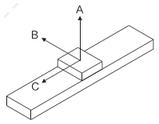

水平安装	A	B	C
10kg	2700	1050	1700
20kg	2100	650	850
25kg	1700	500	600

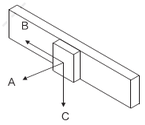

墙面安装	A	B	C
10kg	1070	1200	2000
20kg	600	560	1500
25kg	410	350	1150

单位：N.m

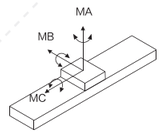

MA	551
MB	552
MC	485

※力距表所表示的数据，代表重心。
※符合型录规范的正常使用下，
保证寿命为10000公里。
※倒吊使用无法套用标准规范，
如有需求请洽询我司业务。

LB 电机左后折

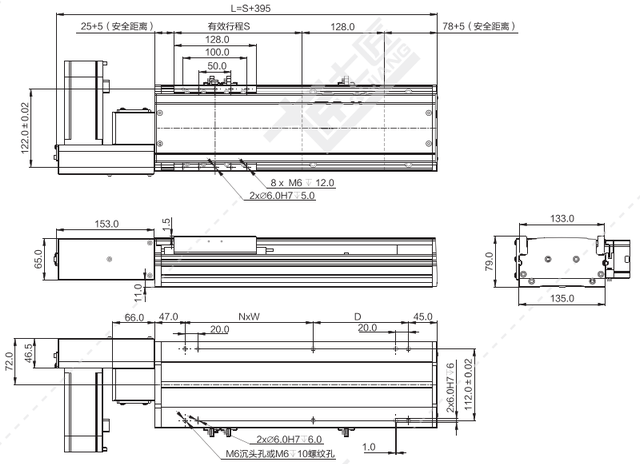

注：以下重量不含电机。

单位：mm

行程 S	100	150	200	250	300	350	400	450	500	550	600	650	700	750	800	850	900	950	1000	1050	1100	1150	1200	1250	1300
L	495	545	595	645	695	745	795	845	895	945	995	1045	1095	1145	1195	1245	1295	1345	1395	1445	1495	1545	1595	1645	1695
N	1	1	1	1	1	2	2	2	2	3	3	3	3	4	4	4	4	5	5	5	5	6	6	6	6
W	150	200	200	200	200	200	200	200	200	200	200	200	200	200	200	200	200	200	200	200	200	200	200	200	200
D	99	99	149	199	249	99	149	199	249	99	149	199	249	99	149	199	249	99	149	199	249	99	149	199	249
重量 KG	6.5	7.0	7.5	8.0	8.5	9.0	9.5	10.0	10.5	11.0	11.5	12.0	12.5	13.0	13.5	14.0	14.5	15.0	15.5	16.0	16.5	17.0	17.5	18.0	18.5
行程 S	1350	1400	1450	1500	1600	1700	1800	1900	2000	2100	2200	2300	2400	2500	2600	2700	2800	2900	3000	3100	3200	3300	3400	3500	
L	1745	1795	1845	1895	1995	2095	2195	2295	2395	2495	2595	2695	2795	2895	2995	3095	3195	3295	3395	3495	3595	3695	3795	3895	
N	7	7	7	7	8	8	9	9	10	10	11	11	12	12	13	13	14	14	15	15	16	16	17	17	
W	200	200	200	200	200	200	200	200	200	200	200	200	200	200	200	200	200	200	200	200	200	200	200	200	
D	99	149	199	249	149	249	149	249	149	249	149	249	149	249	149	249	149	249	149	249	149	249	149	249	
重量 KG	19.1	19.6	20.1	20.6	21.6	22.6	23.6	24.6	25.6	26.6	27.6	28.6	29.6	30.6	31.6	32.6	33.6	34.6	35.6	36.6	37.6	38.6	39.6	40.6	

*如有特殊行程请先与技术人员联系。

LD 电机左下折

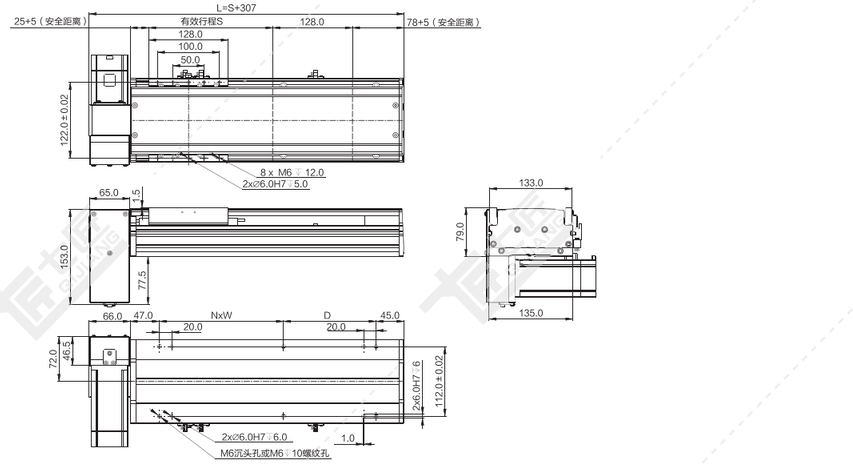

注：以下重量不含电机。

单位：mm

行程 S	100	150	200	250	300	350	400	450	500	550	600	650	700	750	800	850	900	950	1000	1050	1100	1150	1200	1250	1300
L	407	457	507	557	607	657	707	757	807	857	907	957	1007	1057	1107	1157	1207	1257	1307	1357	1407	1457	1507	1557	1607
N	1	1	1	1	1	2	2	2	2	3	3	3	3	4	4	4	4	5	5	5	5	6	6	6	6
W	150	200	200	200	200	200	200	200	200	200	200	200	200	200	200	200	200	200	200	200	200	200	200	200	200
D	99	99	149	199	249	99	149	199	249	99	149	199	249	99	149	199	249	99	149	199	249	99	149	199	249
重量 KG	6.5	7.0	7.5	8.0	8.5	9.0	9.5	10.0	10.5	11.0	11.5	12.0	12.5	13.0	13.5	14.0	14.5	15.0	15.5	16.0	16.5	17.0	17.5	18.0	18.5
行程 S	1350	1400	1450	1500	1600	1700	1800	1900	2000	2100	2200	2300	2400	2500	2600	2700	2800	2900	3000	3100	3200	3300	3400	3500	
L	1657	1707	1757	1807	1907	2007	2107	2207	2307	2407	2507	2607	2707	2807	2907	3007	3107	3207	3307	3407	3507	3607	3707	3807	
N	7	7	7	7	8	8	9	9	10	10	11	11	12	12	13	13	14	14	15	15	16	16	17	17	
W	200	200	200	200	200	200	200	200	200	200	200	200	200	200	200	200	200	200	200	200	200	200	200	200	
D	99	149	199	249	149	249	149	249	149	249	149	249	149	249	149	249	149	249	149	249	149	249	149	249	
重量 KG	19.1	19.6	20.1	20.6	21.6	22.6	23.6	24.6	25.6	26.6	27.6	28.6	29.6	30.6	31.6	32.6	33.6	34.6	35.6	36.6	37.6	38.6	39.6	40.6	

*如有特殊行程请先与技术人员联系。

LT 电机左折

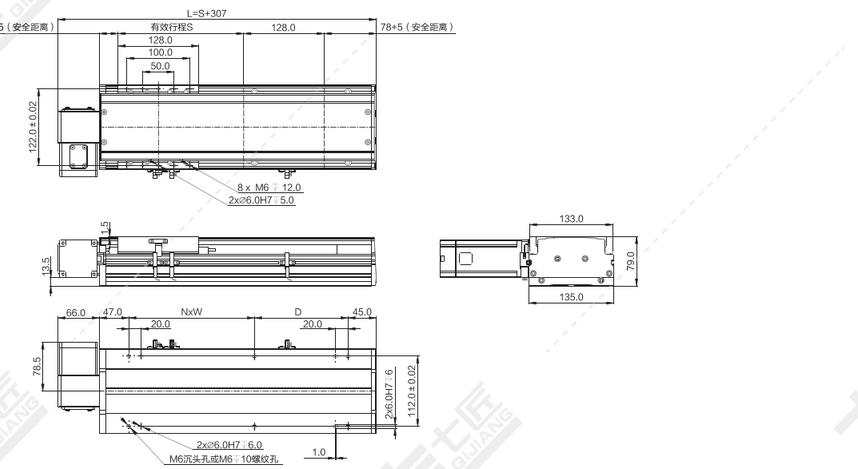

注：以下重量不含电机。

单位：mm

行程 S	100	150	200	250	300	350	400	450	500	550	600	650	700	750	800	850	900	950	1000	1050	1100	1150	1200	1250	1300
L	407	457	507	557	607	657	707	757	807	857	907	957	1007	1057	1107	1157	1207	1257	1307	1357	1407	1457	1507	1557	1607
N	1	1	1	1	1	2	2	2	2	3	3	3	3	4	4	4	4	5	5	5	5	6	6	6	6
W	150	200	200	200	200	200	200	200	200	200	200	200	200	200	200	200	200	200	200	200	200	200	200	200	200
D	99	99	149	199	249	99	149	199	249	99	149	199	249	99	149	199	249	99	149	199	249	99	149	199	249
重量 KG	6.4	6.9	7.4	7.9	8.4	8.9	9.4	9.9	10.4	10.9	11.4	11.9	12.4	12.9	13.4	13.9	14.4	14.9	15.4	15.9	16.4	16.9	17.4	17.9	18.4
行程 S	1350	1400	1450	1500	1600	1700	1800	1900	2000	2100	2200	2300	2400	2500	2600	2700	2800	2900	3000	3100	3200	3300	3400	3500	
L	1657	1707	1757	1807	1907	2007	2107	2207	2307	2407	2507	2607	2707	2807	2907	3007	3107	3207	3307	3407	3507	3607	3707	3807	
N	7	7	7	7	8	8	9	9	10	10	11	11	12	12	13	13	14	14	15	15	16	16	17	17	
W	200	200	200	200	200	200	200	200	200	200	200	200	200	200	200	200	200	200	200	200	200	200	200	200	
D	99	149	199	249	149	249	149	249	149	249	149	249	149	249	149	249	149	249	149	249	149	249	149	249	
重量 KG	19.0	19.5	20.0	20.5	21.5	22.5	23.5	24.5	25.5	26.5	27.5	28.5	29.5	30.5	31.5	32.5	33.5	34.5	35.5	36.5	37.5	38.5	39.5	40.5	

*如有特殊行程请先与技术人员联系。

LU 电机左上折

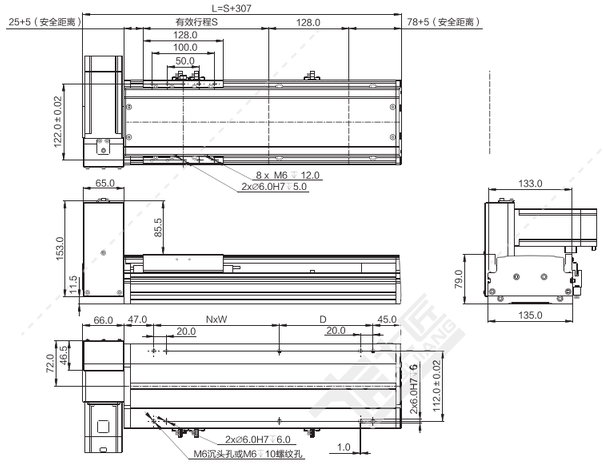

单位：mm

注：以下重量不含电机。

行程 S	100	150	200	250	300	350	400	450	500	550	600	650	700	750	800	850	900	950	1000	1050	1100	1150	1200	1250	1300
L	407	457	507	557	607	657	707	757	807	857	907	957	1007	1057	1107	1157	1207	1257	1307	1357	1407	1457	1507	1557	1607
N	1	1	1	1	1	2	2	2	2	3	3	3	3	4	4	4	4	5	5	5	5	6	6	6	6
W	150	200	200	200	200	200	200	200	200	200	200	200	200	200	200	200	200	200	200	200	200	200	200	200	200
D	99	99	149	199	249	99	149	199	249	99	149	199	249	99	149	199	249	99	149	199	249	99	149	199	249
重量 KG	6.5	7.0	7.5	8.0	8.5	9.0	9.5	10.0	10.5	11.0	11.5	12.0	12.5	13.0	13.5	14.0	14.5	15.0	15.5	16.0	16.5	17.0	17.5	18.0	18.5
行程 S	1350	1400	1450	1500	1600	1700	1800	1900	2000	2100	2200	2300	2400	2500	2600	2700	2800	2900	3000	3100	3200	3300	3400	3500	
L	1657	1707	1757	1807	1907	2007	2107	2207	2307	2407	2507	2607	2707	2807	2907	3007	3107	3207	3307	3407	3507	3607	3707	3807	
N	7	7	7	7	8	8	9	9	10	10	11	11	12	12	13	13	14	14	15	15	16	16	17	17	
W	200	200	200	200	200	200	200	200	200	200	200	200	200	200	200	200	200	200	200	200	200	200	200	200	
D	99	149	199	249	149	249	149	249	149	249	149	249	149	249	149	249	149	249	149	249	149	249	149	249	
重量 KG	19.1	19.6	20.1	20.6	21.6	22.6	23.6	24.6	25.6	26.6	27.6	28.6	29.6	30.6	31.6	32.6	33.6	34.6	35.6	36.6	37.6	38.6	39.6	40.6	

*如有特殊行程请先与技术人员联系。

RB 电机右后折

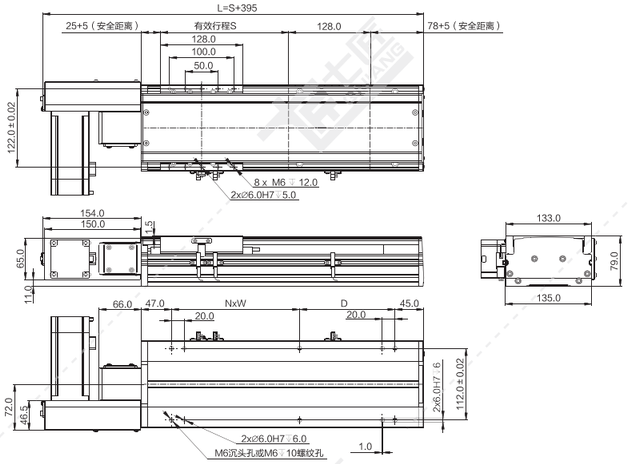

单位：mm

注：以下重量不含电机。

行程 S	100	150	200	250	300	350	400	450	500	550	600	650	700	750	800	850	900	950	1000	1050	1100	1150	1200	1250	1300
L	495	545	595	645	695	745	795	845	895	945	995	1045	1095	1145	1195	1245	1295	1345	1395	1445	1495	1545	1595	1645	1695
N	1	1	1	1	1	2	2	2	2	3	3	3	3	4	4	4	4	5	5	5	5	6	6	6	6
W	150	200	200	200	200	200	200	200	200	200	200	200	200	200	200	200	200	200	200	200	200	200	200	200	200
D	99	99	149	199	249	99	149	199	249	99	149	199	249	99	149	199	249	99	149	199	249	99	149	199	249
重量 KG	6.5	7.0	7.5	8.0	8.5	9.0	9.5	10.0	10.5	11.0	11.5	12.0	12.5	13.0	13.5	14.0	14.5	15.0	15.5	16.0	16.5	17.0	17.5	18.0	18.5
行程 S	1350	1400	1450	1500	1600	1700	1800	1900	2000	2100	2200	2300	2400	2500	2600	2700	2800	2900	3000	3100	3200	3300	3400	3500	
L	1745	1795	1845	1895	1995	2095	2195	2295	2395	2495	2595	2695	2795	2895	2995	3095	3195	3295	3395	3495	3595	3695	3795	3895	
N	7	7	7	7	8	8	9	9	10	10	11	11	12	12	13	13	14	14	15	15	16	16	17	17	
W	200	200	200	200	200	200	200	200	200	200	200	200	200	200	200	200	200	200	200	200	200	200	200	200	
D	99	149	199	249	149	249	149	249	149	249	149	249	149	249	149	249	149	249	149	249	149	249	149	249	
重量 KG	19.1	19.6	20.1	20.6	21.6	22.6	23.6	24.6	25.6	26.6	27.6	28.6	29.6	30.6	31.6	32.6	33.6	34.6	35.6	36.6	37.6	38.6	39.6	40.6	

*如有特殊行程请先与技术人员联系。

RD 电机右下折

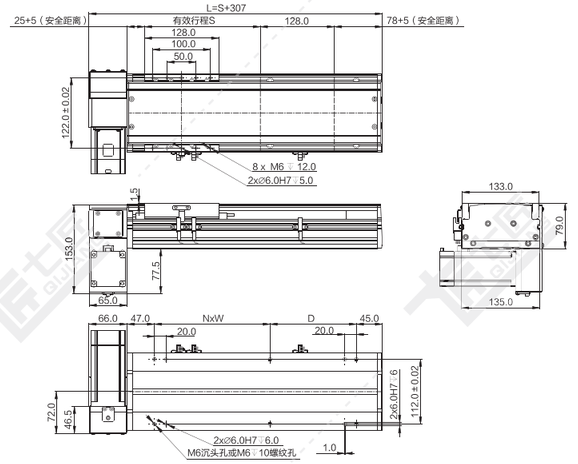

单位：mm

注：以下重量不含电机。

行程 S	100	150	200	250	300	350	400	450	500	550	600	650	700	750	800	850	900	950	1000	1050	1100	1150	1200	1250	1300
L	407	457	507	557	607	657	707	757	807	857	907	957	1007	1057	1107	1157	1207	1257	1307	1357	1407	1457	1507	1557	1607
N	1	1	1	1	1	2	2	2	2	3	3	3	3	4	4	4	4	5	5	5	5	6	6	6	6
W	150	200	200	200	200	200	200	200	200	200	200	200	200	200	200	200	200	200	200	200	200	200	200	200	200
D	99	99	149	199	249	99	149	199	249	99	149	199	249	99	149	199	249	99	149	199	249	99	149	199	249
重量 KG	6.5	7.0	7.5	8.0	8.5	9.0	9.5	10.0	10.5	11.0	11.5	12.0	12.5	13.0	13.5	14.0	14.5	15.0	15.5	16.0	16.5	17.0	17.5	18.0	18.5
行程 S	1350	1400	1450	1500	1600	1700	1800	1900	2000	2100	2200	2300	2400	2500	2600	2700	2800	2900	3000	3100	3200	3300	3400	3500	
L	1657	1707	1757	1807	1907	2007	2107	2207	2307	2407	2507	2607	2707	2807	2907	3007	3107	3207	3307	3407	3507	3607	3707	3807	
N	7	7	7	7	8	8	9	9	10	10	11	11	12	12	13	13	14	14	15	15	16	16	17	17	
W	200	200	200	200	200	200	200	200	200	200	200	200	200	200	200	200	200	200	200	200	200	200	200	200	
D	99	149	199	249	149	249	149	249	149	249	149	249	149	249	149	249	149	249	149	249	149	249	149	249	
重量 KG	19.1	19.6	20.1	20.6	21.6	22.6	23.6	24.6	25.6	26.6	27.6	28.6	29.6	30.6	31.6	32.6	33.6	34.6	35.6	36.6	37.6	38.6	39.6	40.6	

*如有特殊行程请先与技术人员联系。

RT 电机右折

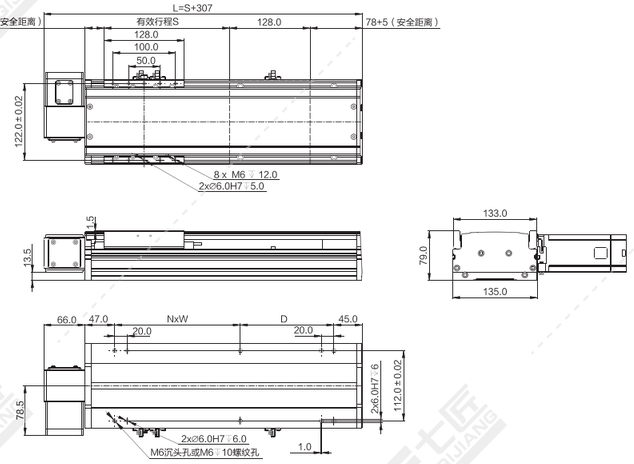

单位：mm

注：以下重量不含电机。

行程 S	100	150	200	250	300	350	400	450	500	550	600	650	700	750	800	850	900	950	1000	1050	1100	1150	1200	1250	1300
L	407	457	507	557	607	657	707	757	807	857	907	957	1007	1057	1107	1157	1207	1257	1307	1357	1407	1457	1507	1557	1607
N	1	1	1	1	1	2	2	2	2	3	3	3	3	4	4	4	4	5	5	5	5	6	6	6	6
W	150	200	200	200	200	200	200	200	200	200	200	200	200	200	200	200	200	200	200	200	200	200	200	200	200
D	99	99	149	199	249	99	149	199	249	99	149	199	249	99	149	199	249	99	149	199	249	99	149	199	249
重量 KG	6.4	6.9	7.4	7.9	8.4	8.9	9.4	9.9	10.4	10.9	11.4	11.9	12.4	12.9	13.4	13.9	14.4	14.9	15.4	15.9	16.4	16.9	17.4	17.9	18.4
行程 S	1350	1400	1450	1500	1600	1700	1800	1900	2000	2100	2200	2300	2400	2500	2600	2700	2800	2900	3000	3100	3200	3300	3400	3500	
L	1657	1707	1757	1807	1907	2007	2107	2207	2307	2407	2507	2607	2707	2807	2907	3007	3107	3207	3307	3407	3507	3607	3707	3807	
N	7	7	7	7	8	8	9	9	10	10	11	11	12	12	13	13	14	14	15	15	16	16	17	17	
W	200	200	200	200	200	200	200	200	200	200	200	200	200	200	200	200	200	200	200	200	200	200	200	200	
D	99	149	199	249	149	249	149	249	149	249	149	249	149	249	149	249	149	249	149	249	149	249	149	249	
重量 KG	19.0	19.5	20.0	20.5	21.5	22.5	23.5	24.5	25.5	26.5	27.5	28.5	29.5	30.5	31.5	32.5	33.5	34.5	35.5	36.5	37.5	38.5	39.5	40.5	

*如有特殊行程请先与技术人员联系。

RU 电机右上折

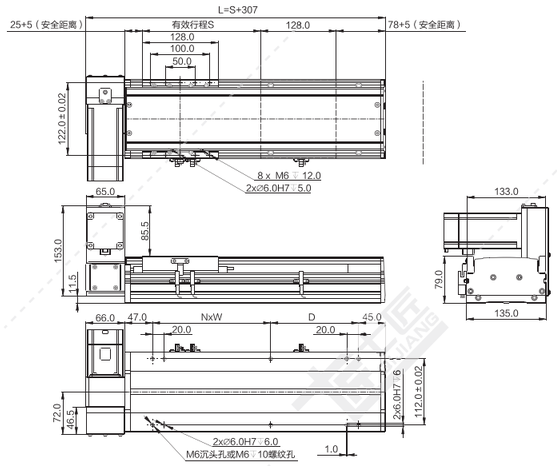

注：以下重量不含电机。

单位：mm

行程 S	100	150	200	250	300	350	400	450	500	550	600	650	700	750	800	850	900	950	1000	1050	1100	1150	1200	1250	1300
L	407	457	507	557	607	657	707	757	807	857	907	957	1007	1057	1107	1157	1207	1257	1307	1357	1407	1457	1507	1557	1607
N	1	1	1	1	1	2	2	2	2	3	3	3	3	4	4	4	4	5	5	5	5	6	6	6	6
W	150	200	200	200	200	200	200	200	200	200	200	200	200	200	200	200	200	200	200	200	200	200	200	200	200
D	99	99	149	199	249	99	149	199	249	99	149	199	249	99	149	199	249	99	149	199	249	99	149	199	249
重量 KG	6.5	7.0	7.5	8.0	8.5	9.0	9.5	10.0	10.5	11.0	11.5	12.0	12.5	13.0	13.5	14.0	14.5	15.0	15.5	16.0	16.5	17.0	17.5	18.0	18.5

行程 S	1350	1400	1450	1500	1600	1700	1800	1900	2000	2100	2200	2300	2400	2500	2600	2700	2800	2900	3000	3100	3200	3300	3400	3500	
L	1657	1707	1757	1807	1907	2007	2107	2207	2307	2407	2507	2607	2707	2807	2907	3007	3107	3207	3307	3407	3507	3607	3707	3807	
N	7	7	7	7	8	8	9	9	10	10	11	11	12	12	13	13	14	14	15	15	16	16	17	17	
W	200	200	200	200	200	200	200	200	200	200	200	200	200	200	200	200	200	200	200	200	200	200	200	200	
D	99	149	199	249	149	249	149	249	149	249	149	249	149	249	149	249	149	249	149	249	149	249	149	249	
重量 KG	19.1	19.6	20.1	20.6	21.6	22.6	23.6	24.6	25.6	26.6	27.6	28.6	29.6	30.6	31.6	32.6	33.6	34.6	35.6	36.6	37.6	38.6	39.6	40.6	

*如有特殊行程请先与技术人员联系。

QB150-CM 同步带传动 银色/黑色

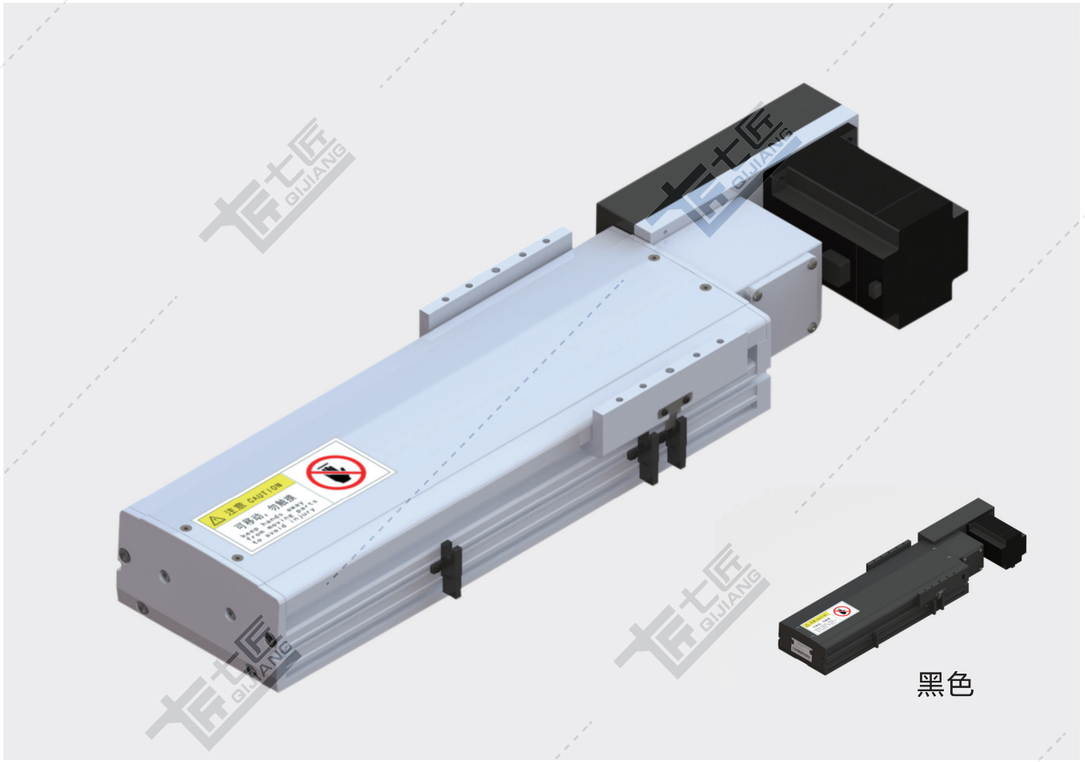

基本规格（QB150-CM）

电机功率 AC(W)		400/750	
重复定位精度（mm）		±0.04	
导程（mm）		90	45
减速比		1:1	1:2
最快速度（mm/sec） 电机转速 3000（rpm）		4500	2250
最大载重（kg）	水平使用	21/35	42/75
	垂直使用	–	
★额定推力（N）		91/163	182/326
直线导轨（mm）		15 x 12.5-2	
原点感应器	外挂 EE-SX672(NPN) EE-SX672P(PNP)		
	内置 E2S-W13		

★额定推力为电机额定扭矩时的推力；可搬送质量和最高速度根据使用条件而不同；电机最大转速为3000rpm。

备注：1、同步带标准行程达3500mm，如有其他行程需要，请咨询本公司技术人员。
2、同步带模组不建议垂直使用，若需使用，请咨询本公司技术人员。
3、减速使用或需配减速机，详情请咨询本公司技术人员。

感应器接线图

EE-SX672

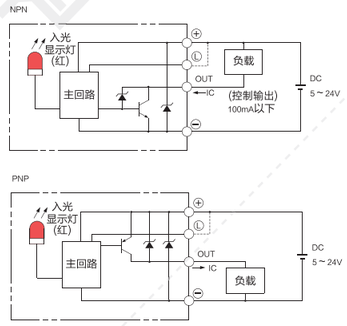

E2S-W13

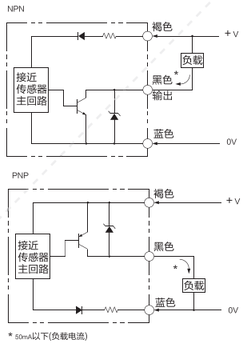

电机外形尺寸

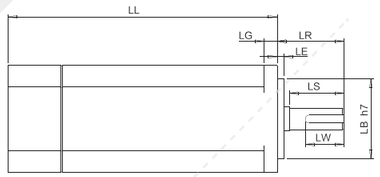

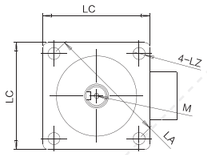

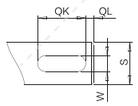

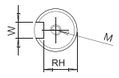

电机搭配一览表

电机外形尺寸																			
功率W	品牌	型号			LL	LL刹车	LA	LE	LZ	LC	LG	LW	RH	W	LR	S	LB	M
400W	松下 Panasonic	MSMD042G1□S	V:有刹车	U:无刹车	98.5	135	70	3	4.5	60	6.5	25	11	5h9	30	14h6	50h7	M5x10L
	台达 Delta	EAMA-C20604□S	S:有刹车	R:无刹车	130.7	166.8	70	3	5.5	60	7.5	20	11	5h9	30	14h6	50h7	M4x15L
	三菱 Mitsubishi	HC-KFS43□K	B:有刹车	无	124.5	156.5	70	3	5.8	60	7	–	–	–	30	14h6	50h7	–
	汇川 Inovance	ISMH1-40B30CB	2:有刹车	无	118	–	70	3	5.5	60	7.6	16.5	11.5	5h9	30	14h6	50h7	M5x8
	安川 YASKAWA	SGM7A-04A□A6□	C:有刹车	1:无刹车	115.5	156	70	3	5.5	60	6	–	–	–	30	14h6	50h7	–
750W	松下 Panasonic	MSMD082G1□□	V:有刹车	U:无刹车	122	149	90	3	6	80	8	25	15.5	6h9	35	19h6	70h7	M5x10L
	台达 Delta	EAMA-C20807□S	S:有刹车	R:无刹车	138.3	178	90	3	6.6	80	8	25	15.5	8h9	35	19h6	70h7	M6x20L
	三菱 Mitsubishi	HC-KFS73□K	B:有刹车	无	142	177.5	90	3	6.6	80	8	–	–	–	40	19h6	70h7	–
	汇川 Inovance	ISMH1-75B30CB	2:有刹车	无	135.5	–	90	3	7	80	7.8	25	15.5	6h8	35	19h6	70h7	M6x20
	安川 YASKAWA	SGM7A-08A□A6□	C:有刹车	1:无刹车	137	184	90	3	7	80	8	–	–	–	40	19h6	70h7	–

容许负载力矩表

单位：mm

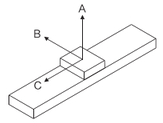

水平安装	A	B	C
10kg	3000	1300	1900
20kg	2300	800	1000
30kg	2000	600	700
45kg	900	290	320

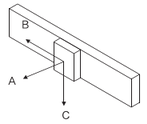

墙面安装	A	B	C
10kg	1300	1500	2300
20kg	800	700	1750
30kg	600	450	1350
45kg	290	210	610

单位：N.m

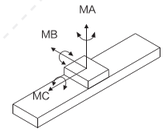

MA	1032
MB	1034
MC	908

※力距表所表示的数据，代表重心。
※符合型录规范的正常使用下，保证寿命为10000公里。
※倒吊使用无法套用标准规范，如有需求请洽询我司业务。

LB 电机左后折

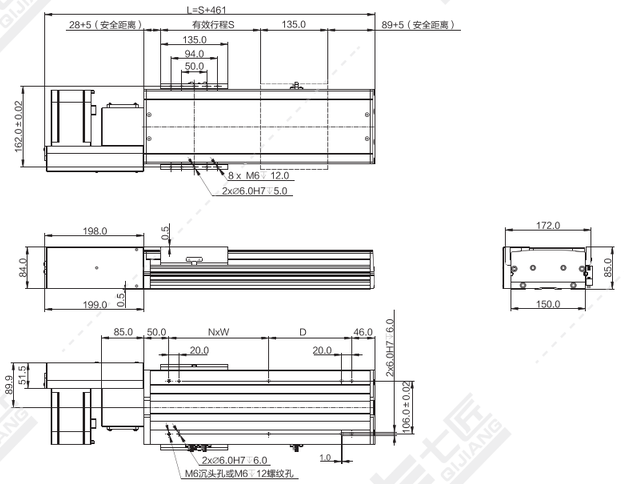

注：以下重量不含电机。

单位：mm

行程 S	100	150	200	250	300	350	400	450	500	550	600	650	700	750	800	850	900	950	1000	1050	1100	1150	1200	1250	1300
L	561	611	661	711	761	811	861	911	961	1011	1061	1111	1161	1211	1261	1311	1361	1411	1461	1511	1561	1611	1661	1711	1761
N	1	1	1	1	2	2	2	3	3	3	3	4	4	4	4	5	5	5	5	6	6	6	6	7	7
W	200	200	200	200	200	200	200	200	200	200	200	200	200	200	200	200	200	200	200	200	200	200	200	200	200
D	66	116	166	216	66	116	166	216	66	116	166	216	66	116	166	216	66	116	166	216	66	116	166	216	66
重量 KG	8.4	9.2	9.9	10.7	11.4	12.2	12.9	13.7	14.4	15.2	15.9	16.7	17.4	18.2	18.9	19.7	20.4	21.2	21.9	22.7	23.4	24.2	24.9	25.7	26.4

行程 S	1350	1400	1450	1500	1600	1700	1800	1900	2000	2100	2200	2300	2400	2500	2600	2700	2800	2900	3000	3100	3200	3300	3400	3500	
L	1811	1861	1911	1961	2061	2161	2261	2361	2461	2561	2661	2761	2861	2961	3061	3161	3261	3361	3461	3561	3661	3761	3861	3961	
N	7	7	7	8	8	9	9	10	10	11	11	12	12	13	13	14	14	15	15	16	16	17	17	18	
W	200	200	200	200	200	200	200	200	200	200	200	200	200	200	200	200	200	200	200	200	200	200	200	200	
D	116	166	216	66	166	66	166	66	166	66	166	66	166	66	166	66	166	66	166	66	166	66	166	66	
重量 KG	27.2	27.9	28.7	29.4	30.9	32.4	33.9	35.4	36.9	38.4	39.9	41.4	42.9	44.4	45.9	47.4	48.9	50.4	51.9	53.4	54.9	56.4	57.9	59.4	

*如有特殊行程请先与技术人员联系。

LD 电机左下折

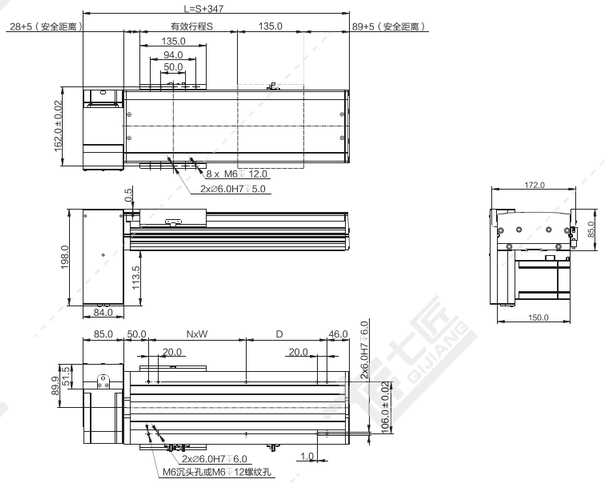

注：以下重量不含电机。

单位：mm

行程 S	100	150	200	250	300	350	400	450	500	550	600	650	700	750	800	850	900	950	1000	1050	1100	1150	1200	1250	1300
L	447	497	547	597	647	697	747	797	847	897	947	997	1047	1097	1147	1197	1247	1297	1347	1397	1447	1497	1547	1597	1647
N	1	1	1	1	2	2	2	2	3	3	3	3	4	4	4	4	5	5	5	5	6	6	6	6	7
W	200	200	200	200	200	200	200	200	200	200	200	200	200	200	200	200	200	200	200	200	200	200	200	200	200
D	66	116	166	216	66	116	166	216	66	116	166	216	66	116	166	216	66	116	166	216	66	116	166	216	66
重量 KG	8.4	9.2	9.9	10.7	11.4	12.2	12.9	13.7	14.4	15.2	15.9	16.7	17.4	18.2	18.9	19.7	20.4	21.2	21.9	22.7	23.4	24.2	24.9	25.7	26.4

行程 S	1350	1400	1450	1500	1600	1700	1800	1900	2000	2100	2200	2300	2400	2500	2600	2700	2800	2900	3000	3100	3200	3300	3400	3500	
L	1697	1747	1797	1847	1947	2047	2147	2247	2347	2447	2547	2647	2747	2847	2947	3047	3147	3247	3347	3447	3547	3647	3747	3847	
N	7	7	7	8	8	9	9	10	10	11	11	12	12	13	13	14	14	15	15	16	16	17	17	18	
W	200	200	200	200	200	200	200	200	200	200	200	200	200	200	200	200	200	200	200	200	200	200	200	200	
D	116	166	216	66	166	66	166	66	166	66	166	66	166	66	166	66	166	66	166	66	166	66	166	66	
重量 KG	27.2	27.9	28.7	29.4	30.9	32.4	33.9	35.4	36.9	38.4	39.9	41.4	42.9	44.4	45.9	47.4	48.9	50.4	51.9	53.4	54.9	56.4	57.9	59.4	

*如有特殊行程请先与技术人员联系。

LT 电机左折

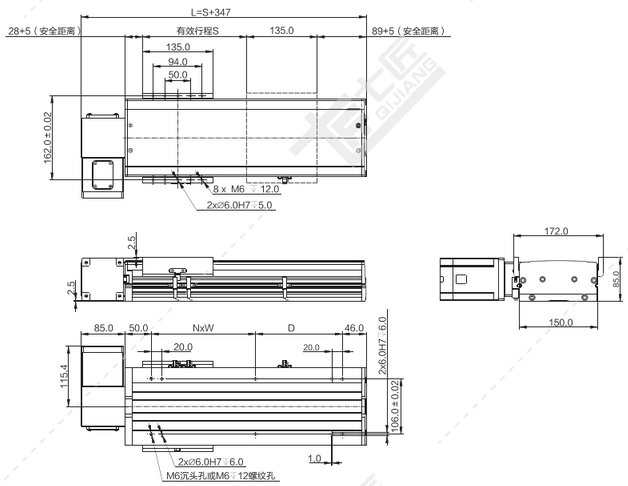

注：以下重量不含电机。

单位：mm

行程 S	100	150	200	250	300	350	400	450	500	550	600	650	700	750	800	850	900	950	1000	1050	1100	1150	1200	1250	1300
L	447	497	547	597	647	697	747	797	847	897	947	997	1047	1097	1147	1197	1247	1297	1347	1397	1447	1497	1547	1597	1647
N	1	1	1	1	2	2	2	2	3	3	3	3	4	4	4	4	5	5	5	5	6	6	6	6	7
W	200	200	200	200	200	200	200	200	200	200	200	200	200	200	200	200	200	200	200	200	200	200	200	200	200
D	66	116	166	216	66	116	166	216	66	116	166	216	66	116	166	216	66	116	166	216	66	116	166	216	66
重量 KG	8.3	9.1	9.8	10.6	11.3	12.1	12.8	13.6	14.3	15.1	15.8	16.6	17.3	18.1	18.8	19.6	20.3	21.1	21.8	22.6	23.3	24.1	24.8	25.6	26.3

行程 S	1350	1400	1450	1500	1600	1700	1800	1900	2000	2100	2200	2300	2400	2500	2600	2700	2800	2900	3000	3100	3200	3300	3400	3500	
L	1697	1747	1797	1847	1947	2047	2147	2247	2347	2447	2547	2647	2747	2847	2947	3047	3147	3247	3347	3447	3547	3647	3747	3847	
N	7	7	7	8	8	9	9	10	10	11	11	12	12	13	13	14	14	15	15	16	16	17	17	18	
W	200	200	200	200	200	200	200	200	200	200	200	200	200	200	200	200	200	200	200	200	200	200	200	200	
D	116	166	216	66	166	66	166	66	166	66	166	66	166	66	166	66	166	66	166	66	166	66	166	66	
重量 KG	27.1	27.8	28.6	29.3	30.8	32.3	33.8	35.3	36.8	38.3	39.8	41.3	42.8	44.3	45.8	47.3	48.8	50.3	51.8	53.3	54.8	56.3	57.8	59.3	

*如有特殊行程请先与技术人员联系。

LU 电机左上折

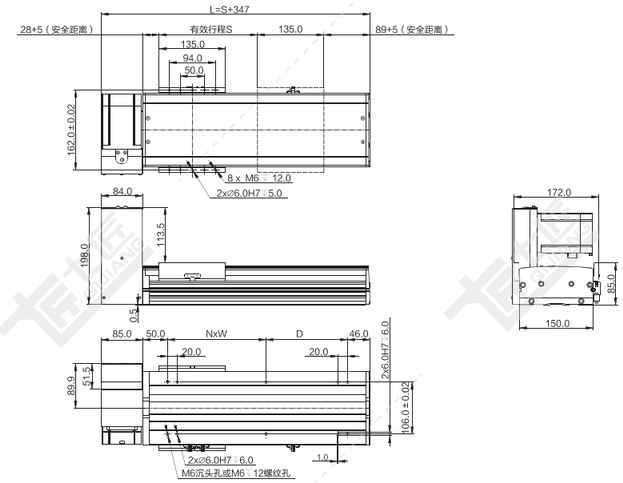

注：以下重量不含电机。

单位：mm

行程 S	100	150	200	250	300	350	400	450	500	550	600	650	700	750	800	850	900	950	1000	1050	1100	1150	1200	1250	1300
L	447	497	547	597	647	697	747	797	847	897	947	997	1047	1097	1147	1197	1247	1297	1347	1397	1447	1497	1547	1597	1647
N	1	1	1	1	2	2	2	2	3	3	3	3	4	4	4	4	5	5	5	5	6	6	6	6	7
W	200	200	200	200	200	200	200	200	200	200	200	200	200	200	200	200	200	200	200	200	200	200	200	200	200
D	66	116	166	216	66	116	166	216	66	116	166	216	66	116	166	216	66	116	166	216	66	116	166	216	66
重量 KG	8.4	9.2	9.9	10.7	11.4	12.2	12.9	13.7	14.4	15.2	15.9	16.7	17.4	18.2	18.9	19.7	20.4	21.2	21.9	22.7	23.4	24.2	24.9	25.7	26.4

行程 S	1350	1400	1450	1500	1600	1700	1800	1900	2000	2100	2200	2300	2400	2500	2600	2700	2800	2900	3000	3100	3200	3300	3400	3500	
L	1697	1747	1797	1847	1947	2047	2147	2247	2347	2447	2547	2647	2747	2847	2947	3047	3147	3247	3347	3447	3547	3647	3747	3847	
N	7	7	7	8	8	9	9	10	10	11	11	12	12	13	13	14	14	15	15	16	16	17	17	18	
W	200	200	200	200	200	200	200	200	200	200	200	200	200	200	200	200	200	200	200	200	200	200	200	200	
D	116	166	216	66	166	66	166	66	166	66	166	66	166	66	166	66	166	66	166	66	166	66	166	66	
重量 KG	27.2	27.9	28.7	29.4	30.9	32.4	33.9	35.4	36.9	38.4	39.9	41.4	42.9	44.4	45.9	47.4	48.9	50.4	51.9	53.4	54.9	56.4	57.9	59.4	

*如有特殊行程请先与技术人员联系。

RB 电机右后折

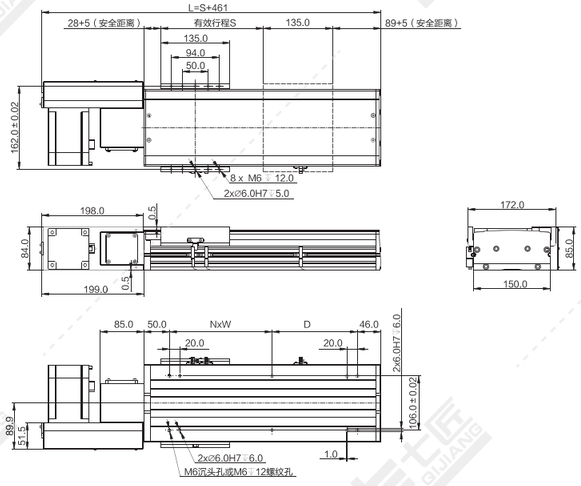

注：以下重量不含电机。

单位：mm

行程 S	100	150	200	250	300	350	400	450	500	550	600	650	700	750	800	850	900	950	1000	1050	1100	1150	1200	1250	1300
L	561	611	661	711	761	811	861	911	961	1011	1061	1111	1161	1211	1261	1311	1361	1411	1461	1511	1561	1611	1661	1711	1761
N	1	1	1	1	2	2	2	3	3	3	3	4	4	4	4	5	5	5	5	6	6	6	6	7	7
W	200	200	200	200	200	200	200	200	200	200	200	200	200	200	200	200	200	200	200	200	200	200	200	200	200
D	66	116	166	216	66	116	166	216	66	116	166	216	66	116	166	216	66	116	166	216	66	116	166	216	66
重量 KG	8.4	9.2	9.9	10.7	11.4	12.2	12.9	13.7	14.4	15.2	15.9	16.7	17.4	18.2	18.9	19.7	20.4	21.2	21.9	22.7	23.4	24.2	24.9	25.7	26.4

行程 S	1350	1400	1450	1500	1600	1700	1800	1900	2000	2100	2200	2300	2400	2500	2600	2700	2800	2900	3000	3100	3200	3300	3400	3500	
L	1811	1861	1911	1961	2061	2161	2261	2361	2461	2561	2661	2761	2861	2961	3061	3161	3261	3361	3461	3561	3661	3761	3861	3961	
N	7	7	7	8	8	9	9	10	10	11	11	12	12	13	13	14	14	15	15	16	16	17	17	18	
W	200	200	200	200	200	200	200	200	200	200	200	200	200	200	200	200	200	200	200	200	200	200	200	200	
D	116	166	216	66	166	66	166	66	166	66	166	66	166	66	166	66	166	66	166	66	166	66	166	66	
重量 KG	27.2	27.9	28.7	29.4	30.9	32.4	33.9	35.4	36.9	38.4	39.9	41.4	42.9	44.4	45.9	47.4	48.9	50.4	51.9	53.4	54.9	56.4	57.9	59.4	

*如有特殊行程请先与技术人员联系。

RD 电机右下折

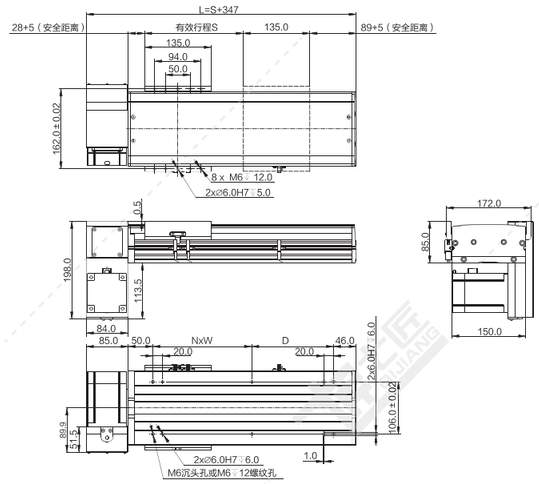

注：以下重量不含电机。 单位：mm

行程 S	100	150	200	250	300	350	400	450	500	550	600	650	700	750	800	850	900	950	1000	1050	1100	1150	1200	1250	1300
L	447	497	547	597	647	697	747	797	847	897	947	997	1047	1097	1147	1197	1247	1297	1347	1397	1447	1497	1547	1597	1647
N	1	1	1	1	2	2	2	2	3	3	3	3	4	4	4	4	5	5	5	5	6	6	6	6	7
W	200	200	200	200	200	200	200	200	200	200	200	200	200	200	200	200	200	200	200	200	200	200	200	200	200
D	66	116	166	216	66	116	166	216	66	116	166	216	66	116	166	216	66	116	166	216	66	116	166	216	66
重量 KG	8.4	9.2	9.9	10.7	11.4	12.2	12.9	13.7	14.4	15.2	15.9	16.7	17.4	18.2	18.9	19.7	20.4	21.2	21.9	22.7	23.4	24.2	24.9	25.7	26.4

行程 S	1350	1400	1450	1500	1600	1700	1800	1900	2000	2100	2200	2300	2400	2500	2600	2700	2800	2900	3000	3100	3200	3300	3400	3500	
L	1697	1747	1797	1847	1947	2047	2147	2247	2347	2447	2547	2647	2747	2847	2947	3047	3147	3247	3347	3447	3547	3647	3747	3847	
N	7	7	7	8	8	9	9	10	10	11	11	12	12	13	13	14	14	15	15	16	16	17	17	18	
W	200	200	200	200	200	200	200	200	200	200	200	200	200	200	200	200	200	200	200	200	200	200	200	200	
D	116	166	216	66	166	66	166	66	166	66	166	66	166	66	166	66	166	66	166	66	166	66	166	66	
重量 KG	27.2	27.9	28.7	29.4	30.9	32.4	33.9	35.4	36.9	38.4	39.9	41.4	42.9	44.4	45.9	47.4	48.9	50.4	51.9	53.4	54.9	56.4	57.9	59.4	

*如有特殊行程请先与技术人员联系。

RT 电机右折

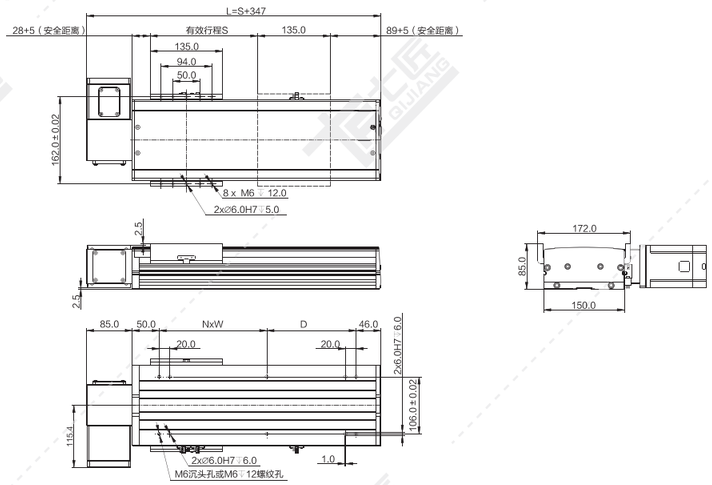

注：以下重量不含电机。 单位：mm

行程 S	100	150	200	250	300	350	400	450	500	550	600	650	700	750	800	850	900	950	1000	1050	1100	1150	1200	1250	1300
L	447	497	547	597	647	697	747	797	847	897	947	997	1047	1097	1147	1197	1247	1297	1347	1397	1447	1497	1547	1597	1647
N	1	1	1	1	2	2	2	2	3	3	3	3	4	4	4	4	5	5	5	5	6	6	6	6	7
W	200	200	200	200	200	200	200	200	200	200	200	200	200	200	200	200	200	200	200	200	200	200	200	200	200
D	66	116	166	216	66	116	166	216	66	116	166	216	66	116	166	216	66	116	166	216	66	116	166	216	66
重量 KG	8.3	9.1	9.8	10.6	11.3	12.1	12.8	13.6	14.3	15.1	15.8	16.6	17.3	18.1	18.8	19.6	20.3	21.1	21.8	22.6	23.3	24.1	24.8	25.6	26.3

行程 S	1350	1400	1450	1500	1600	1700	1800	1900	2000	2100	2200	2300	2400	2500	2600	2700	2800	2900	3000	3100	3200	3300	3400	3500	
L	1697	1747	1797	1847	1947	2047	2147	2247	2347	2447	2547	2647	2747	2847	2947	3047	3147	3247	3347	3447	3547	3647	3747	3847	
N	7	7	7	8	8	9	9	10	10	11	11	12	12	13	13	14	14	15	15	16	16	17	17	18	
W	200	200	200	200	200	200	200	200	200	200	200	200	200	200	200	200	200	200	200	200	200	200	200	200	
D	116	166	216	66	166	66	166	66	166	66	166	66	166	66	166	66	166	66	166	66	166	66	166	66	
重量 KG	27.1	27.8	28.6	29.3	30.8	32.3	33.8	35.3	36.8	38.3	39.8	41.3	42.8	44.3	45.8	47.3	48.8	50.3	51.8	53.3	54.8	56.3	57.8	59.3	

*如有特殊行程请先与技术人员联系。

RU 电机右上折

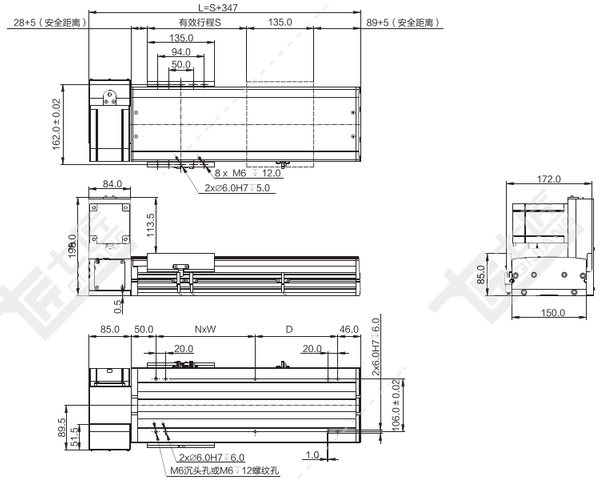

注：以下重量不含电机。 单位：mm

行程 S	100	150	200	250	300	350	400	450	500	550	600	650	700	750	800	850	900	950	1000	1050	1100	1150	1200	1250	1300
L	447	497	547	597	647	697	747	797	847	897	947	997	1047	1097	1147	1197	1247	1297	1347	1397	1447	1497	1547	1597	1647
N	1	1	1	1	2	2	2	2	3	3	3	3	4	4	4	4	5	5	5	5	6	6	6	6	7
W	200	200	200	200	200	200	200	200	200	200	200	200	200	200	200	200	200	200	200	200	200	200	200	200	200
D	66	116	166	216	66	116	166	216	66	116	166	216	66	116	166	216	66	116	166	216	66	116	166	216	66
重量 KG	8.4	9.2	9.9	10.7	11.4	12.2	12.9	13.7	14.4	15.2	15.9	16.7	17.4	18.2	18.9	19.7	20.4	21.2	21.9	22.7	23.4	24.2	24.9	25.7	26.4

行程 S	1350	1400	1450	1500	1600	1700	1800	1900	2000	2100	2200	2300	2400	2500	2600	2700	2800	2900	3000	3100	3200	3300	3400	3500	
L	1697	1747	1797	1847	1947	2047	2147	2247	2347	2447	2547	2647	2747	2847	2947	3047	3147	3247	3347	3447	3547	3647	3747	3847	
N	7	7	7	8	8	9	9	10	10	11	11	12	12	13	13	14	14	15	15	16	16	17	17	18	
W	200	200	200	200	200	200	200	200	200	200	200	200	200	200	200	200	200	200	200	200	200	200	200	200	
D	116	166	216	66	166	66	166	66	166	66	166	66	166	66	166	66	166	66	166	66	166	66	166	66	
重量 KG	27.2	27.9	28.7	29.4	30.9	32.4	33.9	35.4	36.9	38.4	39.9	41.4	42.9	44.4	45.9	47.4	48.9	50.4	51.9	53.4	54.9	56.4	57.9	59.4	

*如有特殊行程请先与技术人员联系。

QB170-CM 同步带传动 银色/黑色

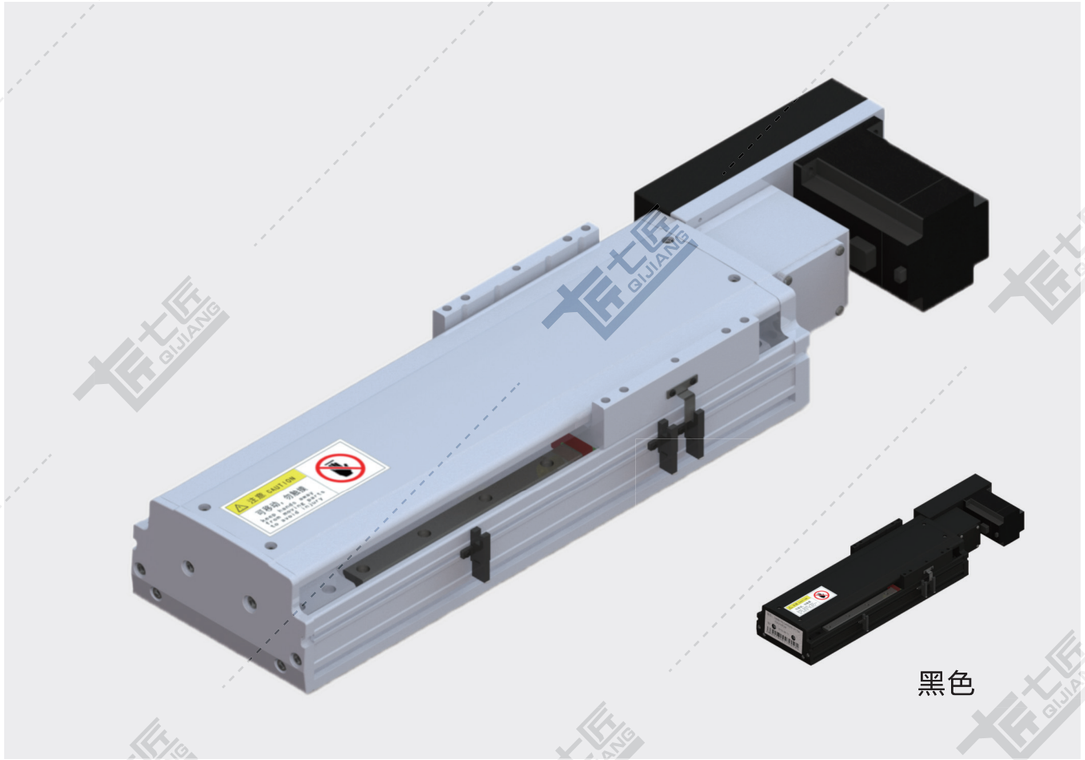

黑色

基本规格（QB170-CM）

电机功率 AC(W)		400/750	
重复定位精度（mm）		±0.04	
导程（mm）		90	45
减速比		1:1	1:2
最快速度（mm/sec） 电机转速 3000（rpm）		4500	2250
最大载重（kg）	水平使用	21/35	42/75
	垂直使用	–	
★额定推力（N）		91/163	182/326
直线导轨（mm）		20 x 15.5-2	
原点感应器	外挂 EE-SX672(NPN) EE-SX672P(PNP)		
	内置 EE-SX951(NPN) EE-SX951P(PNP)		

★额定推力为电机额定扭矩时的推力；可搬送质量和最高速度根据使用条件而不同；电机最大转速为3000rpm。

备注：1、同步带标准行程达3500mm，如有其他行程需要，请咨询本公司技术人员。
2、同步带模组不建议垂直使用，若需使用，请咨询本公司技术人员。
3、减速使用或需配减速机，详情请咨询本公司技术人员。

感应器接线图

EE-SX672

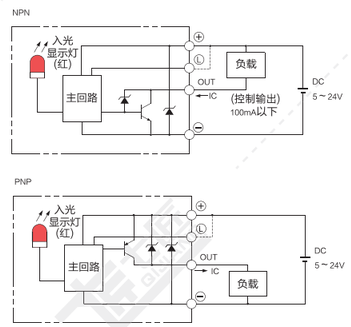

EE-SX951

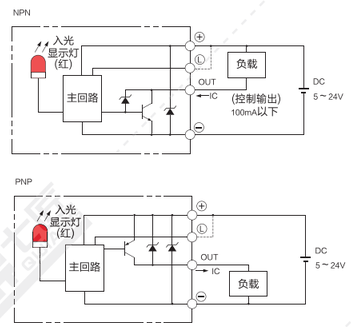

电机外形尺寸

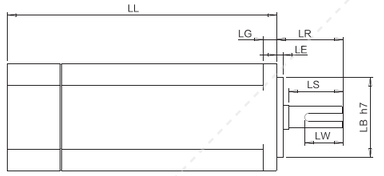

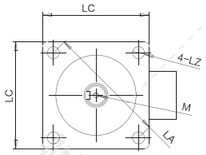

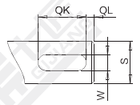

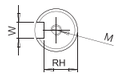

电机搭配一览表

电机外形尺寸																		
功率W	品牌	型号			LL	LL刹车	LA	LE	LZ	LC	LG	LW	RH	W	LR	S	LB	M
400W	松下 Panasonic	MSMD042G1□S	V:有刹车	U:无刹车	98.5	135	70	3	4.5	60	6.5	25	11	5h9	30	14h6	50h7	M5x10L
	台达 Delta	EAMA-C20604□S	S:有刹车	R:无刹车	130.7	166.8	70	3	5.5	60	7.5	20	11	5h9	30	14h6	50h7	M4x15L
	三菱 Mitsubishi	HC-KFS43□K	B:有刹车	无	124.5	156.5	70	3	5.8	60	7	–	–	–	30	14h6	50h7	–
	汇川 Inovance	ISMH1-40B30CB	2:有刹车	无	118	–	70	3	5.5	60	7.6	16.5	11.5	5h9	30	14h6	50h7	M5x8
	安川 YASKAWA	SGM7A-04A□A6□	C:有刹车	1:无刹车	115.5	156	70	3	5.5	60	6	–	–	–	30	14h6	50h7	–
750W	松下 Panasonic	MSMD082G1□□	V:有刹车	U:无刹车	122	149	90	3	6	80	8	25	15.5	6h9	35	19h6	70h7	M5x10L
	台达 Delta	EAMA-C20807□S	S:有刹车	R:无刹车	138.3	178	90	3	6.6	80	8	25	15.5	8h9	35	19h6	70h7	M6x20L
	三菱 Mitsubishi	HC-KFS73□K	B:有刹车	无	142	177.5	90	3	6.6	80	8	–	–	–	40	19h6	70h7	–
	汇川 Inovance	ISMH1-75B30CB	2:有刹车	无	135.5	–	90	3	7	80	7.8	25	15.5	6h8	35	19h6	70h7	M6x20
	安川 YASKAWA	SGM7A-08A□A6□	C:有刹车	1:无刹车	137	184	90	3	7	80	8	–	–	–	40	19h6	70h7	–

容许负载力矩表

单位：mm

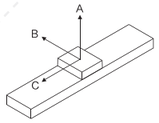

水平安装	A	B	C
10kg	3000	1300	1900
20kg	2300	800	1000
30kg	2000	600	700
45kg	900	290	320

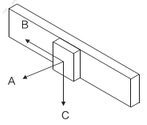

墙面安装	A	B	C
10kg	1300	1500	2300
20kg	800	700	1750
30kg	600	450	1350
45kg	290	210	610

单位：N.m

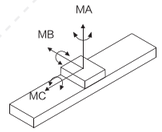

MA	1032
MB	1034
MC	908

※力距表所表示的数据，代表重心。
※符合型录规范的正常使用下，
保证寿命为10000公里。
※倒吊使用无法套用标准规范，
如有需求请洽询我司业务。

LB 电机左后折

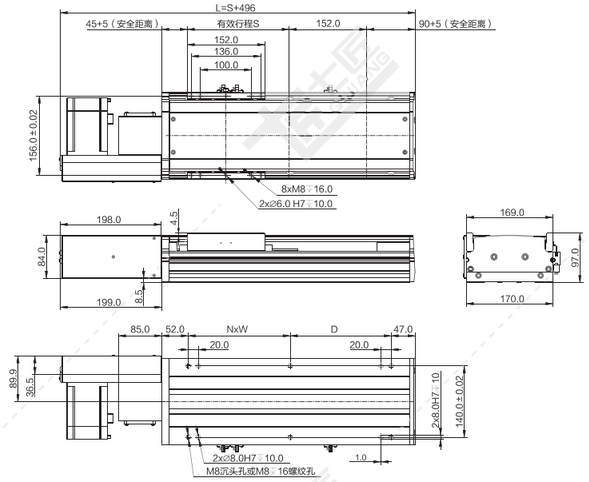

注：以下重量不含电机。

单位：mm

行程 S	100	150	200	250	300	350	400	450	500	550	600	650	700	750	800	850	900	950	1000	1050	1100	1150	1200	1250	1300
L	596	646	696	746	796	846	896	946	996	1046	1096	1146	1196	1246	1296	1346	1396	1446	1496	1546	1596	1646	1696	1746	1796
N	1	1	1	1	2	2	2	2	3	3	3	3	4	4	4	4	5	5	5	5	6	6	6	6	7
W	200	200	200	200	200	200	200	200	200	200	200	200	200	200	200	200	200	200	200	200	200	200	200	200	200
D	98	148	198	248	98	148	198	248	98	148	198	248	98	148	198	248	98	148	198	248	98	148	198	248	98
重量 KG	11.3	12.2	13.1	13.9	14.8	15.7	16.6	17.5	18.3	19.2	20.1	21.0	21.9	22.7	23.6	24.5	25.4	26.3	27.1	28.0	28.9	29.8	30.7	31.5	32.4
行程 S	1350	1400	1450	1500	1600	1700	1800	1900	2000	2100	2200	2300	2400	2500	2600	2700	2800	2900	3000	3100	3200	3300	3400	3500	
L	1846	1896	1946	1996	2096	2196	2296	2396	2496	2596	2696	2796	2896	2996	3096	3196	3296	3396	3496	3596	3696	3796	3896	3996	
N	7	7	7	8	8	9	9	10	10	11	11	12	12	13	13	14	14	15	15	16	16	17	17	18	
W	200	200	200	200	200	200	200	200	200	200	200	200	200	200	200	200	200	200	200	200	200	200	200	200	
D	148	198	248	98	198	98	198	98	198	98	198	98	198	98	198	98	198	98	198	98	198	98	198	98	
重量 KG	33.3	34.2	35.1	35.9	37.7	39.5	41.2	43.0	44.7	46.5	48.3	50.0	51.8	53.5	55.3	57.1	58.8	60.6	62.3	64.1	65.9	67.6	69.4	71.1	

*如有特殊行程请先与技术人员联系。

LD 电机左下折

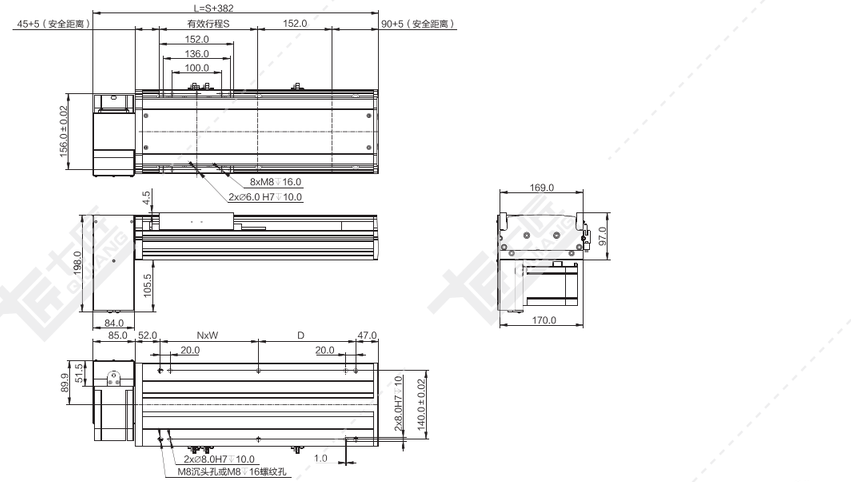

注：以下重量不含电机。

单位：mm

行程 S	100	150	200	250	300	350	400	450	500	550	600	650	700	750	800	850	900	950	1000	1050	1100	1150	1200	1250	1300
L	482	532	582	632	682	732	782	832	882	932	982	1032	1082	1132	1182	1232	1282	1332	1382	1432	1482	1532	1582	1632	1682
N	1	1	1	1	2	2	2	2	3	3	3	3	4	4	4	4	5	5	5	5	6	6	6	6	7
W	200	200	200	200	200	200	200	200	200	200	200	200	200	200	200	200	200	200	200	200	200	200	200	200	200
D	98	148	198	248	98	148	198	248	98	148	198	248	98	148	198	248	98	148	198	248	98	148	198	248	98
重量 KG	11.3	12.2	13.1	13.9	14.8	15.7	16.6	17.5	18.3	19.2	20.1	21.0	21.9	22.7	23.6	24.5	25.4	26.3	27.1	28.0	28.9	29.8	30.7	31.5	32.4
行程 S	1350	1400	1450	1500	1600	1700	1800	1900	2000	2100	2200	2300	2400	2500	2600	2700	2800	2900	3000	3100	3200	3300	3400	3500	
L	1732	1782	1832	1882	1982	2082	2182	2282	2382	2482	2582	2682	2782	2882	2982	3082	3182	3282	3382	3482	3582	3682	3782	3882	
N	7	7	7	8	8	9	9	10	10	11	11	12	12	13	13	14	14	15	15	16	16	17	17	18	
W	200	200	200	200	200	200	200	200	200	200	200	200	200	200	200	200	200	200	200	200	200	200	200	200	
D	148	198	248	98	198	98	198	98	198	98	198	98	198	98	198	98	198	98	198	98	198	98	198	98	
重量 KG	33.1	34.0	34.9	35.7	37.5	39.3	41.0	42.8	44.5	46.3	48.1	49.8	51.6	53.3	55.1	56.9	58.6	60.4	62.1	63.9	65.7	67.4	69.2	70.9	

*如有特殊行程请先与技术人员联系。

LT 电机左折

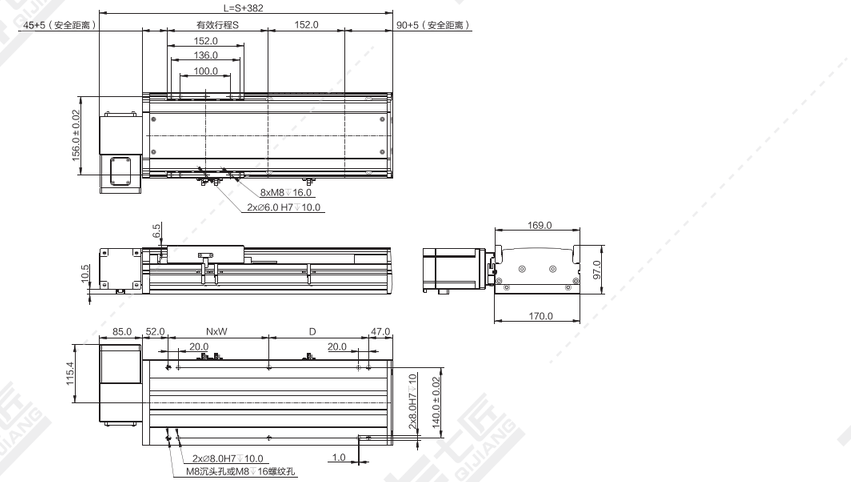

注：以下重量不含电机。

单位：mm

行程 S	100	150	200	250	300	350	400	450	500	550	600	650	700	750	800	850	900	950	1000	1050	1100	1150	1200	1250	1300
L	482	532	582	632	682	732	782	832	882	932	982	1032	1082	1132	1182	1232	1282	1332	1382	1432	1482	1532	1582	1632	1682
N	1	1	1	1	2	2	2	2	3	3	3	3	4	4	4	4	5	5	5	5	6	6	6	6	7
W	200	200	200	200	200	200	200	200	200	200	200	200	200	200	200	200	200	200	200	200	200	200	200	200	200
D	98	148	198	248	98	148	198	248	98	148	198	248	98	148	198	248	98	148	198	248	98	148	198	248	98
重量 KG	11.1	12.0	12.9	13.7	14.6	15.5	16.4	17.3	18.1	19.0	19.9	20.8	21.7	22.5	23.4	24.3	25.2	26.1	26.9	27.8	28.7	29.6	30.5	31.3	32.2
行程 S	1350	1400	1450	1500	1600	1700	1800	1900	2000	2100	2200	2300	2400	2500	2600	2700	2800	2900	3000	3100	3200	3300	3400	3500	
L	1732	1782	1832	1882	1982	2082	2182	2282	2382	2482	2582	2682	2782	2882	2982	3082	3182	3282	3382	3482	3582	3682	3782	3882	
N	7	7	7	8	8	9	9	10	10	11	11	12	12	13	13	14	14	15	15	16	16	17	17	18	
W	200	200	200	200	200	200	200	200	200	200	200	200	200	200	200	200	200	200	200	200	200	200	200	200	
D	148	198	248	98	198	98	198	98	198	98	198	98	198	98	198	98	198	98	198	98	198	98	198	98	
重量 KG	33.1	34.0	34.9	35.7	37.5	39.3	41.0	42.8	44.5	46.3	48.1	49.8	51.6	53.3	55.1	56.9	58.6	60.4	62.1	63.9	65.7	67.4	69.2	70.9	

*如有特殊行程请先与技术人员联系。

LU 电机左上折

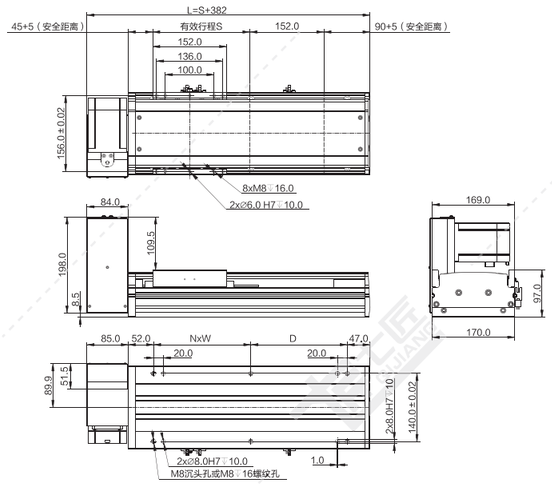

注：以下重量不含电机。

单位：mm

行程 S	100	150	200	250	300	350	400	450	500	550	600	650	700	750	800	850	900	950	1000	1050	1100	1150	1200	1250	1300
L	482	532	582	632	682	732	782	832	882	932	982	1032	1082	1132	1182	1232	1282	1332	1382	1432	1482	1532	1582	1632	1682
N	1	1	1	1	2	2	2	2	3	3	3	3	4	4	4	4	5	5	5	5	6	6	6	6	7
W	200	200	200	200	200	200	200	200	200	200	200	200	200	200	200	200	200	200	200	200	200	200	200	200	200
D	98	148	198	248	98	148	198	248	98	148	198	248	98	148	198	248	98	148	198	248	98	148	198	248	98
重量 KG	11.3	12.2	13.1	13.9	14.8	15.7	16.6	17.5	18.3	19.2	20.1	21.0	21.9	22.7	23.6	24.5	25.4	26.3	27.1	28.0	28.9	29.8	30.7	31.5	32.4

行程 S	1350	1400	1450	1500	1600	1700	1800	1900	2000	2100	2200	2300	2400	2500	2600	2700	2800	2900	3000	3100	3200	3300	3400	3500	
L	1732	1782	1832	1882	1982	2082	2182	2282	2382	2482	2582	2682	2782	2882	2982	3082	3182	3282	3382	3482	3582	3682	3782	3882	
N	7	7	7	8	8	9	9	10	10	11	11	12	12	13	13	14	14	15	15	16	16	17	17	18	
W	200	200	200	200	200	200	200	200	200	200	200	200	200	200	200	200	200	200	200	200	200	200	200	200	
D	148	198	248	98	198	98	198	98	198	98	198	98	198	98	198	98	198	98	198	98	198	98	198	98	
重量 KG	33.3	34.2	35.1	35.9	37.7	39.5	41.2	43.0	44.7	46.5	48.3	50.0	51.8	53.5	55.3	57.1	58.8	60.6	62.3	64.1	65.9	67.6	69.4	71.1	

*如有特殊行程请先与技术人员联系。

RB 电机右后折

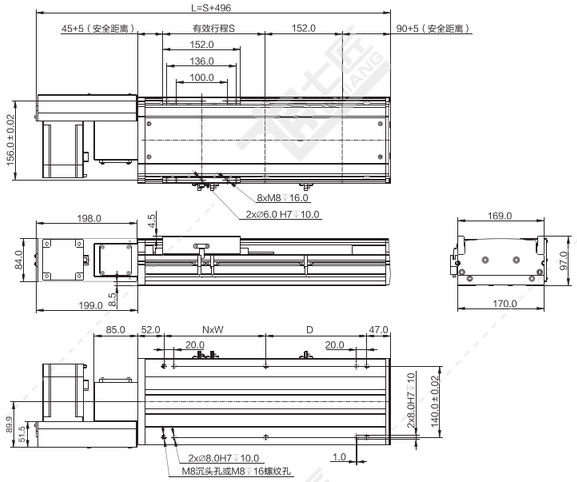

注：以下重量不含电机。

单位：mm

行程 S	100	150	200	250	300	350	400	450	500	550	600	650	700	750	800	850	900	950	1000	1050	1100	1150	1200	1250	1300
L	596	646	696	746	796	846	896	946	996	1046	1096	1146	1196	1246	1296	1346	1396	1446	1496	1546	1596	1646	1696	1746	1796
N	1	1	1	1	2	2	2	2	3	3	3	3	4	4	4	4	5	5	5	5	6	6	6	6	7
W	200	200	200	200	200	200	200	200	200	200	200	200	200	200	200	200	200	200	200	200	200	200	200	200	200
D	98	148	198	248	98	148	198	248	98	148	198	248	98	148	198	248	98	148	198	248	98	148	198	248	98
重量 KG	11.3	12.2	13.1	13.9	14.8	15.7	16.6	17.5	18.3	19.2	20.1	21.0	21.9	22.7	23.6	24.5	25.4	26.3	27.1	28.0	28.9	29.8	30.7	31.5	32.4

行程 S	1350	1400	1450	1500	1600	1700	1800	1900	2000	2100	2200	2300	2400	2500	2600	2700	2800	2900	3000	3100	3200	3300	3400	3500	
L	1846	1896	1946	1996	2096	2196	2296	2396	2496	2596	2696	2796	2896	2996	3096	3196	3296	3396	3496	3596	3696	3796	3896	3996	
N	7	7	7	8	8	9	9	10	10	11	11	12	12	13	13	14	14	15	15	16	16	17	17	18	
W	200	200	200	200	200	200	200	200	200	200	200	200	200	200	200	200	200	200	200	200	200	200	200	200	
D	148	198	248	98	198	98	198	98	198	98	198	98	198	98	198	98	198	98	198	98	198	98	198	98	
重量 KG	33.3	34.2	35.1	35.9	37.7	39.5	41.2	43.0	44.7	46.5	48.3	50.0	51.8	53.5	55.3	57.1	58.8	60.6	62.3	64.1	65.9	67.6	69.4	71.1	

*如有特殊行程请先与技术人员联系。

RD 电机右下折

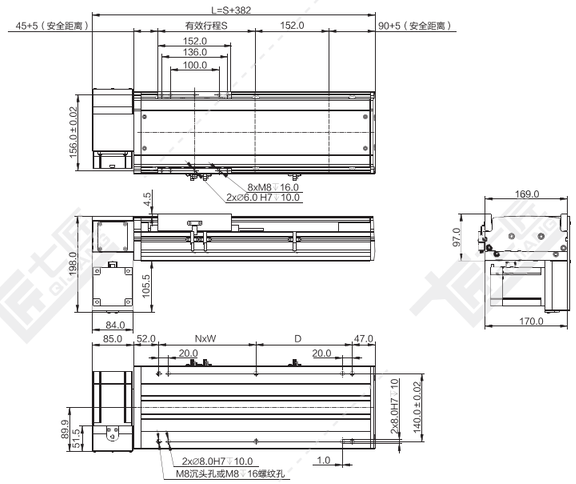

注：以下重量不含电机。

单位：mm

行程 S	100	150	200	250	300	350	400	450	500	550	600	650	700	750	800	850	900	950	1000	1050	1100	1150	1200	1250	1300
L	482	532	582	632	682	732	782	832	882	932	982	1032	1082	1132	1182	1232	1282	1332	1382	1432	1482	1532	1582	1632	1682
N	1	1	1	1	2	2	2	2	3	3	3	3	4	4	4	4	5	5	5	5	6	6	6	6	7
W	200	200	200	200	200	200	200	200	200	200	200	200	200	200	200	200	200	200	200	200	200	200	200	200	200
D	98	148	198	248	98	148	198	248	98	148	198	248	98	148	198	248	98	148	198	248	98	148	198	248	98
重量 KG	11.3	12.2	13.1	13.9	14.8	15.7	16.6	17.5	18.3	19.2	20.1	21.0	21.9	22.7	23.6	24.5	25.4	26.3	27.1	28.0	28.9	29.8	30.7	31.5	32.4

行程 S	1350	1400	1450	1500	1600	1700	1800	1900	2000	2100	2200	2300	2400	2500	2600	2700	2800	2900	3000	3100	3200	3300	3400	3500	
L	1732	1782	1832	1882	1982	2082	2182	2282	2382	2482	2582	2682	2782	2882	2982	3082	3182	3282	3382	3482	3582	3682	3782	3882	
N	7	7	7	8	8	9	9	10	10	11	11	12	12	13	13	14	14	15	15	16	16	17	17	18	
W	200	200	200	200	200	200	200	200	200	200	200	200	200	200	200	200	200	200	200	200	200	200	200	200	
D	148	198	248	98	198	98	198	98	198	98	198	98	198	98	198	98	198	98	198	98	198	98	198	98	
重量 KG	33.3	34.2	35.1	35.9	37.7	39.5	41.2	43.0	44.7	46.5	48.3	50.0	51.8	53.5	55.3	57.1	58.8	60.6	62.3	64.1	65.9	67.6	69.4	71.1	

*如有特殊行程请先与技术人员联系。

RT 电机右折

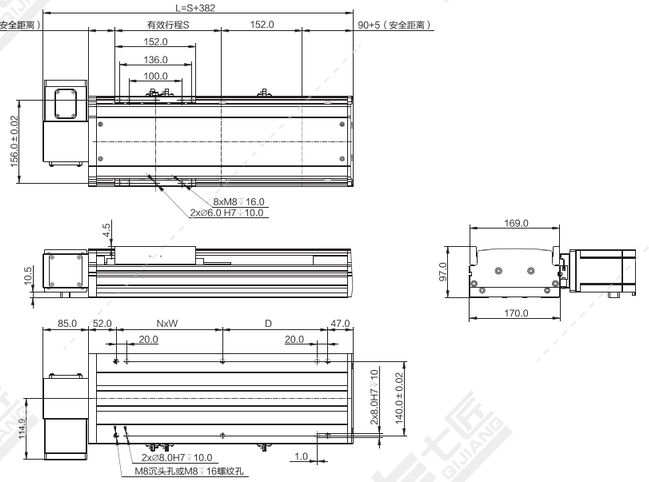

注：以下重量不含电机。

单位：mm

行程 S	100	150	200	250	300	350	400	450	500	550	600	650	700	750	800	850	900	950	1000	1050	1100	1150	1200	1250	1300
L	482	532	582	632	682	732	782	832	882	932	982	1032	1082	1132	1182	1232	1282	1332	1382	1432	1482	1532	1582	1632	1682
N	1	1	1	1	2	2	2	2	3	3	3	3	4	4	4	4	5	5	5	5	6	6	6	6	7
W	200	200	200	200	200	200	200	200	200	200	200	200	200	200	200	200	200	200	200	200	200	200	200	200	200
D	98	148	198	248	98	148	198	248	98	148	198	248	98	148	198	248	98	148	198	248	98	148	198	248	98
重量 KG	11.1	12.0	12.9	13.7	14.6	15.5	16.4	17.3	18.1	19.0	19.9	20.8	21.7	22.5	23.4	24.3	25.2	26.1	26.9	27.8	28.7	29.6	30.5	31.3	32.2

行程 S	1350	1400	1450	1500	1600	1700	1800	1900	2000	2100	2200	2300	2400	2500	2600	2700	2800	2900	3000	3100	3200	3300	3400	3500	
L	1732	1782	1832	1882	1982	2082	2182	2282	2382	2482	2582	2682	2782	2882	2982	3082	3182	3282	3382	3482	3582	3682	3782	3882	
N	7	7	7	8	8	9	9	10	10	11	11	12	12	13	13	14	14	15	15	16	16	17	17	18	
W	200	200	200	200	200	200	200	200	200	200	200	200	200	200	200	200	200	200	200	200	200	200	200	200	
D	148	198	248	98	198	98	198	98	198	98	198	98	198	98	198	98	198	98	198	98	198	98	198	98	
重量 KG	33.1	34.0	34.9	35.7	37.5	39.3	41.0	42.8	44.5	46.3	48.1	49.8	51.6	53.3	55.1	56.9	58.6	60.4	62.1	63.9	65.7	67.4	69.2	70.9	

*如有特殊行程请先与技术人员联系。

RU 电机右上折

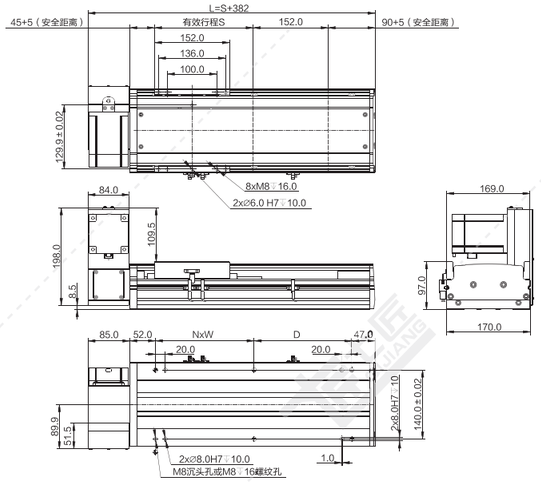

注：以下重量不含电机。

单位：mm

行程 S	100	150	200	250	300	350	400	450	500	550	600	650	700	750	800	850	900	950	1000	1050	1100	1150	1200	1250	1300
L	482	532	582	632	682	732	782	832	882	932	982	1032	1082	1132	1182	1232	1282	1332	1382	1432	1482	1532	1582	1632	1682
N	1	1	1	1	2	2	2	2	3	3	3	3	4	4	4	4	5	5	5	5	6	6	6	6	7
W	200	200	200	200	200	200	200	200	200	200	200	200	200	200	200	200	200	200	200	200	200	200	200	200	200
D	98	148	198	248	98	148	198	248	98	148	198	248	98	148	198	248	98	148	198	248	98	148	198	248	98
重量 KG	11.3	12.2	13.1	13.9	14.8	15.7	16.6	17.5	18.3	19.2	20.1	21.0	21.9	22.7	23.6	24.5	25.4	26.3	27.1	28.0	28.9	29.8	30.7	31.5	32.4

行程 S	1350	1400	1450	1500	1600	1700	1800	1900	2000	2100	2200	2300	2400	2500	2600	2700	2800	2900	3000	3100	3200	3300	3400	3500	
L	1732	1782	1832	1882	1982	2082	2182	2282	2382	2482	2582	2682	2782	2882	2982	3082	3182	3282	3382	3482	3582	3682	3782	3882	
N	7	7	7	8	8	9	9	10	10	11	11	12	12	13	13	14	14	15	15	16	16	17	17	18	
W	200	200	200	200	200	200	200	200	200	200	200	200	200	200	200	200	200	200	200	200	200	200	200	200	
D	148	198	248	98	198	98	198	98	198	98	198	98	198	98	198	98	198	98	198	98	198	98	198	98	
重量 KG	33.3	34.2	35.1	35.9	37.7	39.5	41.2	43.0	44.7	46.5	48.3	50.0	51.8	53.5	55.3	57.1	58.8	60.6	62.3	64.1	65.9	67.6	69.4	71.1	

*如有特殊行程请先与技术人员联系。

QB220-CM 同步带传动 银色/黑色

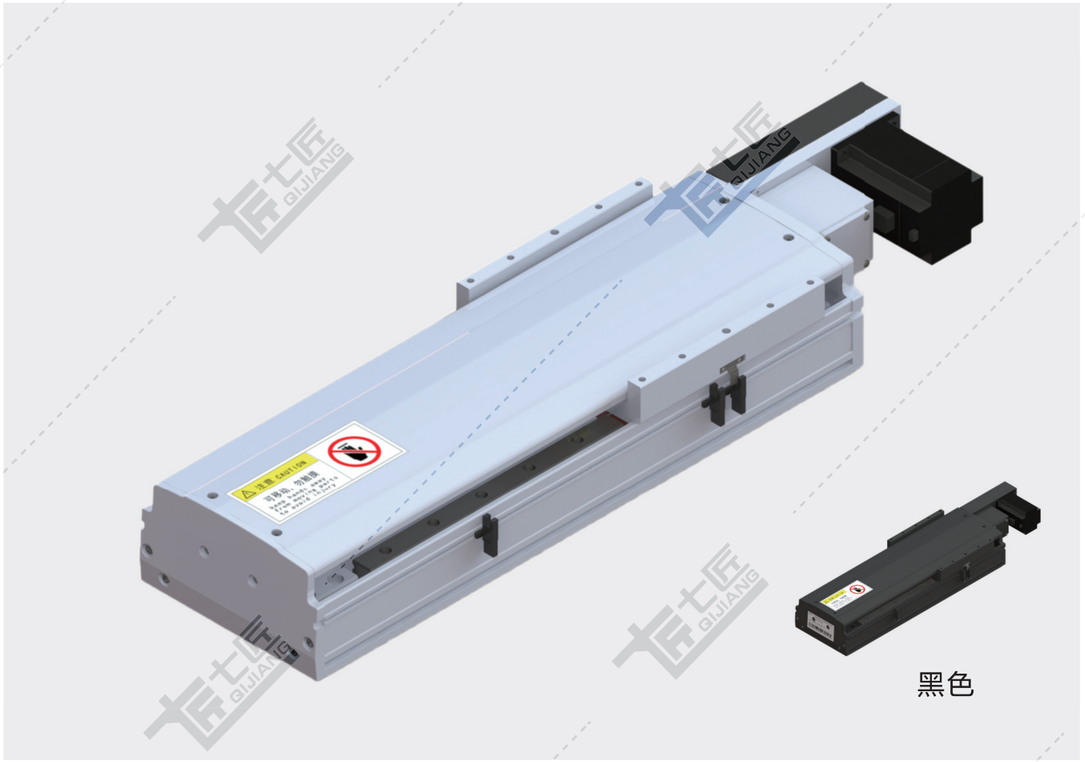

基本规格（QB220-CM）

电机功率 AC(W)		750	
重复定位精度（mm）		±0.04	
导程（mm）		90	45
减速比		1:1	1:2
最快速度（mm/sec） 电机转速 3000（rpm）		4500	2250
最大载重（kg）	水平使用	35	75
	垂直使用	–	
★额定推力（N）		163	326
直线导轨（mm）		23 x 18-2	
原点感应器	外挂 EE-SX672(NPN) EE-SX672P(PNP)		
	内置 EE-SX951(NPN) EE-SX951P(PNP)		

★额定推力为电机额定扭矩时的推力；可搬送质量和最高速度根据使用条件而不同；电机最大转速为3000rpm。

备注：1、同步带标准行程达3500mm，如有其他行程需要，请咨询本公司技术人员。
2、同步带模组不建议垂直使用，若需使用，请咨询本公司技术人员。
3、减速使用或需配减速机，详情请咨询本公司技术人员。

感应器接线图

EE-SX672

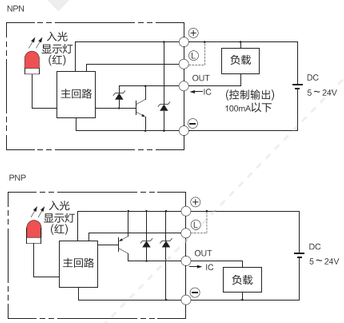

EE-SX951

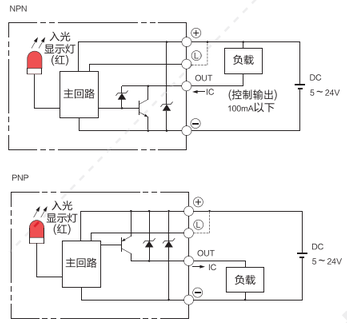

电机外形尺寸

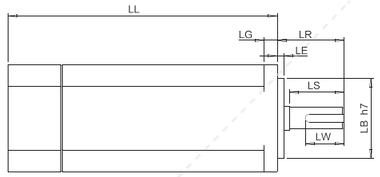

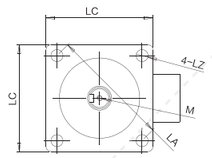

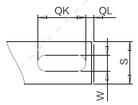

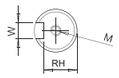

电机搭配一览表

电机外形尺寸																		
功率W	品牌	型号			LL	LL刹车	LA	LE	LZ	LC	LG	LW	RH	W	LR	S	LB	M
750W	松下 Panasonic	MSMD082G1□□	V:有刹车	U:无刹车	122	149	90	3	6	80	8	25	15.5	6h9	35	19h6	70h7	M5x10L
	台达 Delta	EAMA-C20807□S	S:有刹车	R:无刹车	138.3	178	90	3	6.6	80	8	25	15.5	8h9	35	19h6	70h7	M6x20L
	三菱 Mitsubishi	HC-KFS73□K	B:有刹车	无	142	177.5	90	3	6.6	80	8	–	–	–	40	19h6	70h7	–
	汇川 Inovance	ISMH1-75B30CB	2:有刹车	无	135.5	–	90	3	7	80	7.8	25	15.5	6h8	35	19h6	70h7	M6x20
	安川 YASKAWA	SGM7A-08A□A6□	C:有刹车	1:无刹车	137	184	90	3	7	80	8	–	–	–	40	19h6	70h7	–

容许负载力矩表

单位：mm

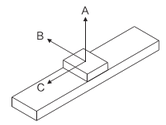

水平安装	A	B	C
45kg	3444	1300	1015
65kg	2460	970	728
85kg	1892	746	558

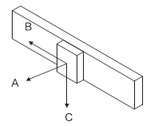

墙面安装	A	B	C
45kg	1414	928	3437
65kg	1010	663	2455
85kg	777	510	1888

单位：N.m

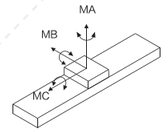

MA	2052
MB	2052
MC	1810

※力距表所表示的数据，代表重心。
※符合型录规范的正常使用下，
保证寿命为10000公里。
※倒吊使用无法套用标准规范，
如有需求请洽询我司业务。

LB 电机左后折

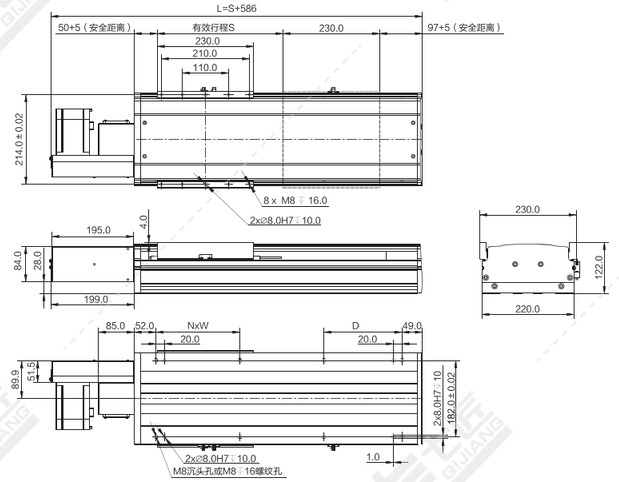

注：以下重量不含电机。

单位：mm

行程 S	100	150	200	250	300	350	400	450	500	550	600	650	700	750	800	850	900	950	1000	1050	1100	1150	1200	1250	1300
L	686	736	786	836	886	936	986	1036	1086	1136	1186	1236	1286	1336	1386	1436	1486	1536	1586	1636	1686	1736	1786	1836	1886
N	1	1	2	2	2	2	3	3	3	3	4	4	4	4	5	5	5	5	6	6	6	6	7	7	7
W	250	250	200	200	200	200	200	200	200	200	200	200	200	200	200	200	200	200	200	200	200	200	200	200	200
D	136	186	86	136	186	236	86	136	186	236	86	136	186	236	86	136	186	236	86	136	186	236	86	136	186
重量 KG	20.9	22.0	23.2	24.3	25.5	26.6	27.7	28.9	30.0	31.2	32.3	33.4	34.6	35.7	36.9	38.0	39.1	40.3	41.4	42.6	43.7	44.8	46.0	47.1	48.3

行程 S	1350	1400	1450	1500	1600	1700	1800	1900	2000	2100	2200	2300	2400	2500	2600	2700	2800	2900	3000	3100	3200	3300	3400	3500	
L	1936	1986	2036	2086	2186	2286	2386	2486	2586	2686	2786	2886	2986	3086	3186	3286	3386	3486	3586	3686	3786	3886	3986	4086	
N	7	8	8	8	9	9	10	10	11	11	12	12	13	13	14	14	15	15	16	16	17	17	18	18	
W	200	200	200	200	200	200	200	200	200	200	200	200	200	200	200	200	200	200	200	200	200	200	200	200	
D	236	86	136	186	86	186	86	186	86	186	86	186	86	186	86	186	86	186	86	186	86	186	86	186	
重量 KG	49.4	50.5	51.7	52.8	55.1	57.4	59.7	61.9	64.2	66.5	68.8	71.1	73.3	75.6	77.9	80.2	82.5	84.7	87.0	89.3	91.6	93.9	96.1	98.4	

*如有特殊行程请先与技术人员联系。

LD 电机左下折

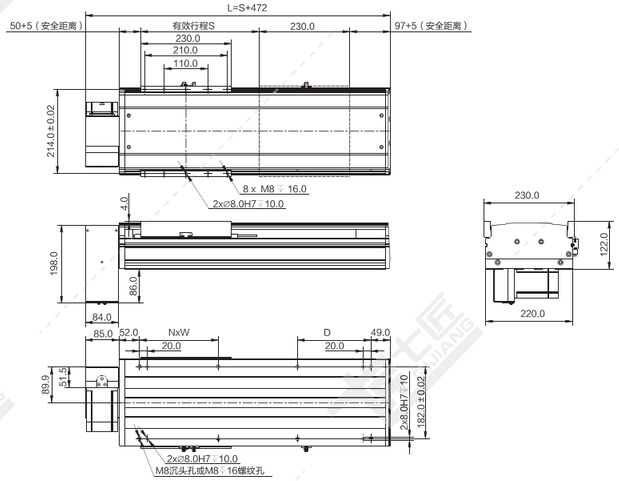

注：以下重量不含电机。

单位：mm

行程 S	100	150	200	250	300	350	400	450	500	550	600	650	700	750	800	850	900	950	1000	1050	1100	1150	1200	1250	1300
L	572	622	672	722	772	822	872	922	972	1022	1072	1122	1172	1222	1272	1322	1372	1422	1472	1522	1572	1622	1672	1722	1772
N	1	1	2	2	2	2	3	3	3	3	4	4	4	4	5	5	5	5	6	6	6	6	7	7	7
W	250	250	200	200	200	200	200	200	200	200	200	200	200	200	200	200	200	200	200	200	200	200	200	200	200
D	136	186	86	136	186	236	86	136	186	236	86	136	186	236	86	136	186	236	86	136	186	236	86	136	186
重量 KG	20.9	22.0	23.2	24.3	25.5	26.6	27.7	28.9	30.0	31.2	32.3	33.4	34.6	35.7	36.9	38.0	39.1	40.3	41.4	42.6	43.7	44.8	46.0	47.1	48.3
行程 S	1350	1400	1450	1500	1600	1700	1800	1900	2000	2100	2200	2300	2400	2500	2600	2700	2800	2900	3000	3100	3200	3300	3400	3500	
L	1822	1872	1922	1972	2072	2172	2272	2372	2472	2572	2672	2772	2872	2972	3072	3172	3272	3372	3472	3572	3672	3772	3872	3972	
N	7	8	8	8	9	9	10	10	11	11	12	12	13	13	14	14	15	15	16	16	17	17	18	18	
W	200	200	200	200	200	200	200	200	200	200	200	200	200	200	200	200	200	200	200	200	200	200	200	200	
D	236	86	136	186	86	186	86	186	86	186	86	186	86	186	86	186	86	186	86	186	86	186	86	186	
重量 KG	49.4	50.5	51.7	52.8	55.1	57.4	59.7	61.9	64.2	66.5	68.8	71.1	73.3	75.6	77.9	80.2	82.5	84.7	87.0	89.3	91.6	93.9	96.1	98.4	

*如有特殊行程请先与技术人员联系。

LT 电机左折

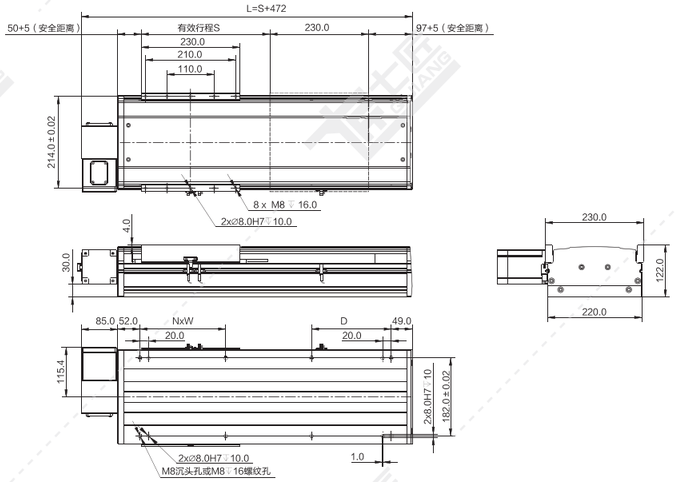

注：以下重量不含电机。

单位：mm

行程 S	100	150	200	250	300	350	400	450	500	550	600	650	700	750	800	850	900	950	1000	1050	1100	1150	1200	1250	1300
L	572	622	672	722	772	822	872	922	972	1022	1072	1122	1172	1222	1272	1322	1372	1422	1472	1522	1572	1622	1672	1722	1772
N	1	1	2	2	2	2	3	3	3	3	4	4	4	4	5	5	5	5	6	6	6	6	7	7	7
W	250	250	200	200	200	200	200	200	200	200	200	200	200	200	200	200	200	200	200	200	200	200	200	200	200
D	136	186	86	136	186	236	86	136	186	236	86	136	186	236	86	136	186	236	86	136	186	236	86	136	186
重量 KG	20.7	21.8	23.0	24.1	25.3	26.4	27.5	28.7	29.8	31.0	32.1	33.2	34.4	35.5	36.7	37.8	38.9	40.1	41.2	42.4	43.5	44.6	45.8	46.9	48.1
行程 S	1350	1400	1450	1500	1600	1700	1800	1900	2000	2100	2200	2300	2400	2500	2600	2700	2800	2900	3000	3100	3200	3300	3400	3500	
L	1822	1872	1922	1972	2072	2172	2272	2372	2472	2572	2672	2772	2872	2972	3072	3172	3272	3372	3472	3572	3672	3772	3872	3972	
N	7	8	8	8	9	9	10	10	11	11	12	12	13	13	14	14	15	15	16	16	17	17	18	18	
W	200	200	200	200	200	200	200	200	200	200	200	200	200	200	200	200	200	200	200	200	200	200	200	200	
D	236	86	136	186	86	186	86	186	86	186	86	186	86	186	86	186	86	186	86	186	86	186	86	186	
重量 KG	49.2	50.3	51.5	52.6	54.9	57.2	59.5	61.7	64.0	66.3	68.6	70.9	73.1	75.4	77.7	80.0	82.3	84.5	86.8	89.1	91.4	93.7	95.9	98.2	

*如有特殊行程请先与技术人员联系。

LU 电机左上折

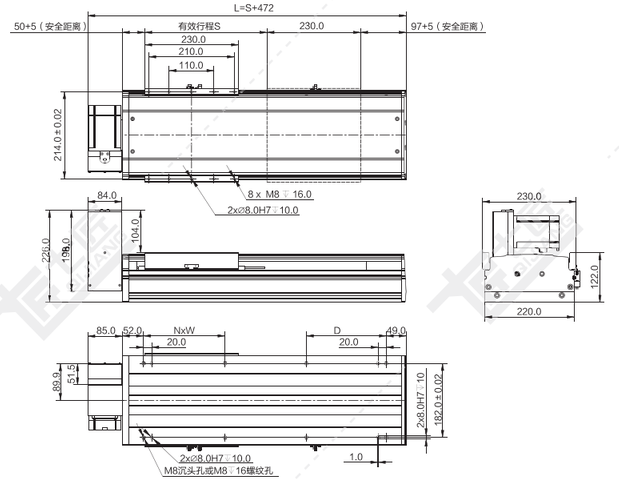

注：以下重量不含电机。

单位：mm

行程 S	100	150	200	250	300	350	400	450	500	550	600	650	700	750	800	850	900	950	1000	1050	1100	1150	1200	1250	1300
L	572	622	672	722	772	822	872	922	972	1022	1072	1122	1172	1222	1272	1322	1372	1422	1472	1522	1572	1622	1672	1722	1772
N	1	1	2	2	2	2	3	3	3	3	4	4	4	4	5	5	5	5	6	6	6	6	7	7	7
W	250	250	200	200	200	200	200	200	200	200	200	200	200	200	200	200	200	200	200	200	200	200	200	200	200
D	136	186	86	136	186	236	86	136	186	236	86	136	186	236	86	136	186	236	86	136	186	236	86	136	186
重量 KG	20.9	22.0	23.2	24.3	25.5	26.6	27.7	28.9	30.0	31.2	32.3	33.4	34.6	35.7	36.9	38.0	39.1	40.3	41.4	42.6	43.7	44.8	46.0	47.1	48.3
行程 S	1350	1400	1450	1500	1600	1700	1800	1900	2000	2100	2200	2300	2400	2500	2600	2700	2800	2900	3000	3100	3200	3300	3400	3500	
L	1822	1872	1922	1972	2072	2172	2272	2372	2472	2572	2672	2772	2872	2972	3072	3172	3272	3372	3472	3572	3672	3772	3872	3972	
N	7	8	8	8	9	9	10	10	11	11	12	12	13	13	14	14	15	15	16	16	17	17	18	18	
W	200	200	200	200	200	200	200	200	200	200	200	200	200	200	200	200	200	200	200	200	200	200	200	200	
D	236	86	136	186	86	186	86	186	86	186	86	186	86	186	86	186	86	186	86	186	86	186	86	186	
重量 KG	49.4	50.5	51.7	52.8	55.1	57.4	59.7	61.9	64.2	66.5	68.8	71.1	73.3	75.6	77.9	80.2	82.5	84.7	87.0	89.3	91.6	93.9	96.1	98.4	

*如有特殊行程请先与技术人员联系。

RB 电机右后折

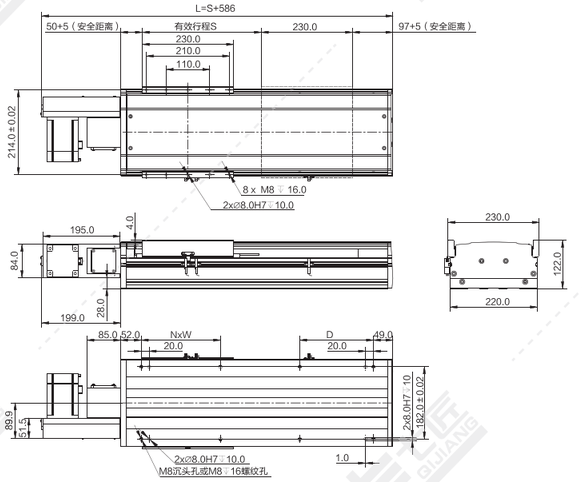

注：以下重量不含电机。

单位：mm

行程 S	100	150	200	250	300	350	400	450	500	550	600	650	700	750	800	850	900	950	1000	1050	1100	1150	1200	1250	1300
L	686	736	786	836	886	936	986	1036	1086	1136	1186	1236	1286	1336	1386	1436	1486	1536	1586	1636	1686	1736	1786	1836	1886
N	1	1	2	2	2	2	3	3	3	3	4	4	4	4	5	5	5	5	6	6	6	6	7	7	7
W	250	250	200	200	200	200	200	200	200	200	200	200	200	200	200	200	200	200	200	200	200	200	200	200	200
D	136	186	86	136	186	236	86	136	186	236	86	136	186	236	86	136	186	236	86	136	186	236	86	136	186
重量 KG	20.9	22.0	23.2	24.3	25.5	26.6	27.7	28.9	30.0	31.2	32.3	33.4	34.6	35.7	36.9	38.0	39.1	40.3	41.4	42.6	43.7	44.8	46.0	47.1	48.3
行程 S	1350	1400	1450	1500	1600	1700	1800	1900	2000	2100	2200	2300	2400	2500	2600	2700	2800	2900	3000	3100	3200	3300	3400	3500	
L	1936	1986	2036	2086	2186	2286	2386	2486	2586	2686	2786	2886	2986	3086	3186	3286	3386	3486	3586	3686	3786	3886	3986	4086	
N	7	8	8	8	9	9	10	10	11	11	12	12	13	13	14	14	15	15	16	16	17	17	18	18	
W	200	200	200	200	200	200	200	200	200	200	200	200	200	200	200	200	200	200	200	200	200	200	200	200	
D	236	86	136	186	86	186	86	186	86	186	86	186	86	186	86	186	86	186	86	186	86	186	86	186	
重量 KG	49.4	50.5	51.7	52.8	55.1	57.4	59.7	61.9	64.2	66.5	68.8	71.1	73.3	75.6	77.9	80.2	82.5	84.7	87.0	89.3	91.6	93.9	96.1	98.4	

*如有特殊行程请先与技术人员联系。

RD 电机右下折

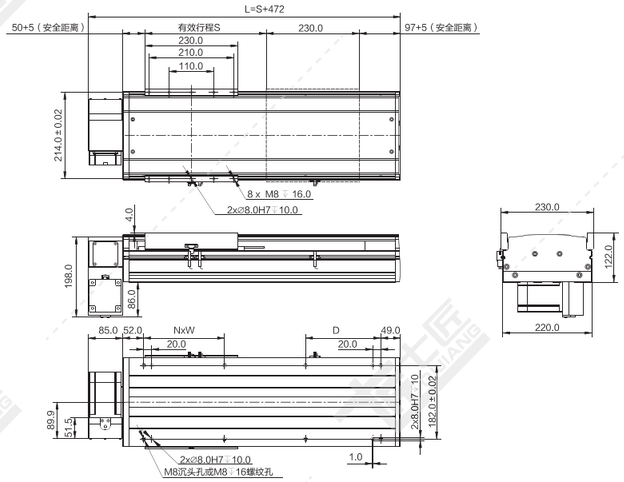

注：以下重量不含电机。 单位：mm

行程 S	100	150	200	250	300	350	400	450	500	550	600	650	700	750	800	850	900	950	1000	1050	1100	1150	1200	1250	1300
L	572	622	672	722	772	822	872	922	972	1022	1072	1122	1172	1222	1272	1322	1372	1422	1472	1522	1572	1622	1672	1722	1772
N	1	1	2	2	2	2	3	3	3	3	4	4	4	4	5	5	5	5	6	6	6	6	7	7	7
W	250	250	200	200	200	200	200	200	200	200	200	200	200	200	200	200	200	200	200	200	200	200	200	200	200
D	136	186	86	136	186	236	86	136	186	236	86	136	186	236	86	136	186	236	86	136	186	236	86	136	186
重量 KG	20.9	22.0	23.2	24.3	25.5	26.6	27.7	28.9	30.0	31.2	32.3	33.4	34.6	35.7	36.9	38.0	39.1	40.3	41.4	42.6	43.7	44.8	46.0	47.1	48.3

行程 S	1350	1400	1450	1500	1600	1700	1800	1900	2000	2100	2200	2300	2400	2500	2600	2700	2800	2900	3000	3100	3200	3300	3400	3500	
L	1822	1872	1922	1972	2072	2172	2272	2372	2472	2572	2672	2772	2872	2972	3072	3172	3272	3372	3472	3572	3672	3772	3872	3972	
N	7	8	8	8	9	9	10	10	11	11	12	12	13	13	14	14	15	15	16	16	17	17	18	18	
W	200	200	200	200	200	200	200	200	200	200	200	200	200	200	200	200	200	200	200	200	200	200	200	200	
D	236	86	136	186	86	186	86	186	86	186	86	186	86	186	86	186	86	186	86	186	86	186	86	186	
重量 KG	49.4	50.5	51.7	52.8	55.1	57.4	59.7	61.9	64.2	66.5	68.8	71.1	73.3	75.6	77.9	80.2	82.5	84.7	87.0	89.3	91.6	93.9	96.1	98.4	

*如有特殊行程请先与技术人员联系。

RT 电机右折

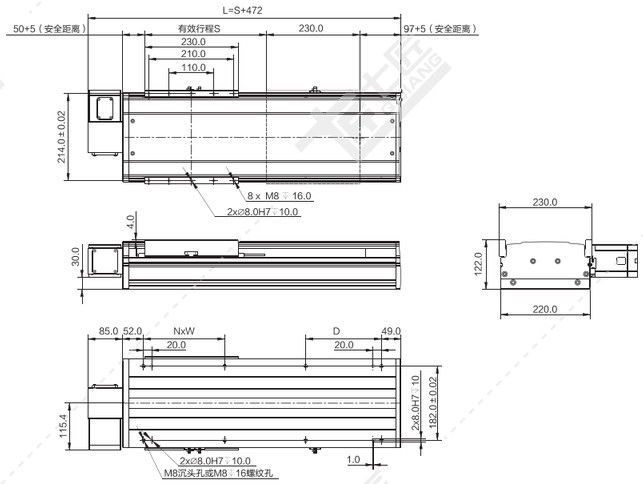

注：以下重量不含电机。 单位：mm

行程 S	100	150	200	250	300	350	400	450	500	550	600	650	700	750	800	850	900	950	1000	1050	1100	1150	1200	1250	1300
L	572	622	672	722	772	822	872	922	972	1022	1072	1122	1172	1222	1272	1322	1372	1422	1472	1522	1572	1622	1672	1722	1772
N	1	1	2	2	2	2	3	3	3	3	4	4	4	4	5	5	5	5	6	6	6	6	7	7	7
W	250	250	200	200	200	200	200	200	200	200	200	200	200	200	200	200	200	200	200	200	200	200	200	200	200
D	136	186	86	136	186	236	86	136	186	236	86	136	186	236	86	136	186	236	86	136	186	236	86	136	186
重量 KG	20.7	21.8	23.0	24.1	25.3	26.4	27.5	28.7	29.8	31.0	32.1	33.2	34.4	35.5	36.7	37.8	38.9	40.1	41.2	42.4	43.5	44.6	45.8	46.9	48.1

行程 S	1350	1400	1450	1500	1600	1700	1800	1900	2000	2100	2200	2300	2400	2500	2600	2700	2800	2900	3000	3100	3200	3300	3400	3500	
L	1822	1872	1922	1972	2072	2172	2272	2372	2472	2572	2672	2772	2872	2972	3072	3172	3272	3372	3472	3572	3672	3772	3872	3972	
N	7	8	8	8	9	9	10	10	11	11	12	12	13	13	14	14	15	15	16	16	17	17	18	18	
W	200	200	200	200	200	200	200	200	200	200	200	200	200	200	200	200	200	200	200	200	200	200	200	200	
D	236	86	136	186	86	186	86	186	86	186	86	186	86	186	86	186	86	186	86	186	86	186	86	186	
重量 KG	49.2	50.3	51.5	52.6	54.9	57.2	59.5	61.7	64.0	66.3	68.6	70.9	73.1	75.4	77.7	80.0	82.3	84.5	86.8	89.1	91.4	93.7	95.9	98.2	

*如有特殊行程请先与技术人员联系。

RU 电机右上折

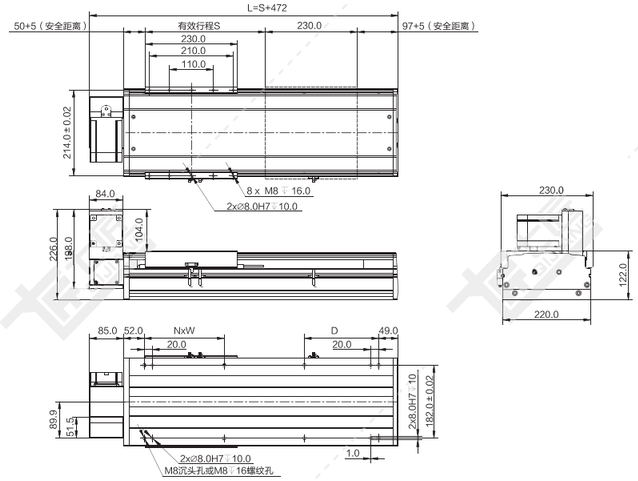

注：以下重量不含电机。 单位：mm

行程 S	100	150	200	250	300	350	400	450	500	550	600	650	700	750	800	850	900	950	1000	1050	1100	1150	1200	1250	1300
L	572	622	672	722	772	822	872	922	972	1022	1072	1122	1172	1222	1272	1322	1372	1422	1472	1522	1572	1622	1672	1722	1772
N	1	1	2	2	2	2	3	3	3	3	4	4	4	4	5	5	5	5	6	6	6	6	7	7	7
W	250	250	200	200	200	200	200	200	200	200	200	200	200	200	200	200	200	200	200	200	200	200	200	200	200
D	136	186	86	136	186	236	86	136	186	236	86	136	186	236	86	136	186	236	86	136	186	236	86	136	186
重量 KG	20.9	22.0	23.2	24.3	25.5	26.6	27.7	28.9	30.0	31.2	32.3	33.4	34.6	35.7	36.9	38.0	39.1	40.3	41.4	42.6	43.7	44.8	46.0	47.1	48.3

行程 S	1350	1400	1450	1500	1600	1700	1800	1900	2000	2100	2200	2300	2400	2500	2600	2700	2800	2900	3000	3100	3200	3300	3400	3500	
L	1822	1872	1922	1972	2072	2172	2272	2372	2472	2572	2672	2772	2872	2972	3072	3172	3272	3372	3472	3572	3672	3772	3872	3972	
N	7	8	8	8	9	9	10	10	11	11	12	12	13	13	14	14	15	15	16	16	17	17	18	18	
W	200	200	200	200	200	200	200	200	200	200	200	200	200	200	200	200	200	200	200	200	200	200	200	200	
D	236	86	136	186	86	186	86	186	86	186	86	186	86	186	86	186	86	186	86	186	86	186	86	186	
重量 KG	49.4	50.5	51.7	52.8	55.1	57.4	59.7	61.9	64.2	66.5	68.8	71.1	73.3	75.6	77.9	80.2	82.5	84.7	87.0	89.3	91.6	93.9	96.1	98.4	

*如有特殊行程请先与技术人员联系。

QS-CR系列

无尘环境使用丝杆直线模组

QS-CR系列特点…… A3-002
QS-CR参数表…… A3-004
QS-CR快速选型表…… A3-006
QS30-CR产品系列……A3-007
QS45-CR产品系列……A3-011
QS62-CR产品系列……A3-015
QS65-CR产品系列……A3-020
QS85-CR产品系列……A3-024
QS100-CR产品系列……A3-029
QS135-CR产品系列…… A3-035
QS150-CR产品系列…… A3-041
QS170-CR产品系列……A3-047
QS220-CR产品系列……A3-053

QS-CR系列

多种滑动座组合样式

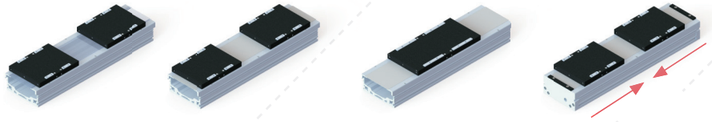

双滑动座(同动型)　双滑动座(单动型)　滑动座加长　滑动座反向同动

高刚性本体：

采用一体成型铝型材开模结构，
并经元素分析，得到最好的刚性与重量之比结构设计

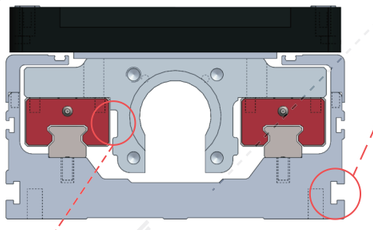

独有多功能安装槽设计：

可安装坦克链托板、固定模组本体或装其他配件。

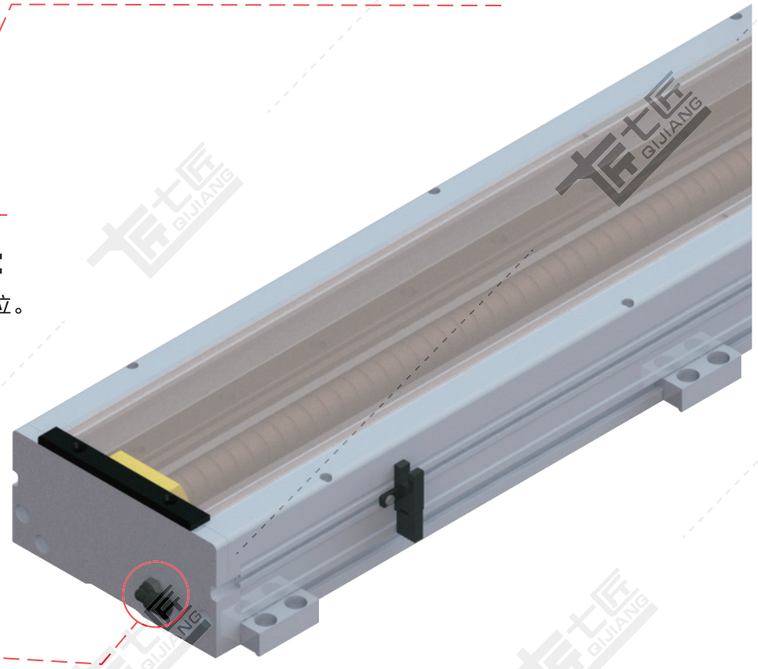

滑动座与滑块定位设计：

当力臂过长时，悬臂甩动时不容易变位。

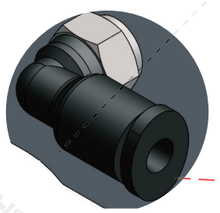

无尘环境：

① 采用特殊材质，不锈钢带耐磨和不容易产生灰尘，
② 无尘室专用真空源接头，进行除尘。

无尘环境使用丝杆直线模组

非标订制模组：

1、非标订制左右旋模组
2、非标订制双丝杆多动子模组
3、按照客户要求进行定制

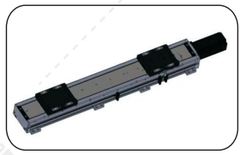

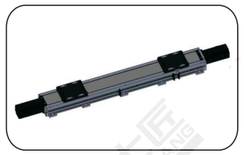

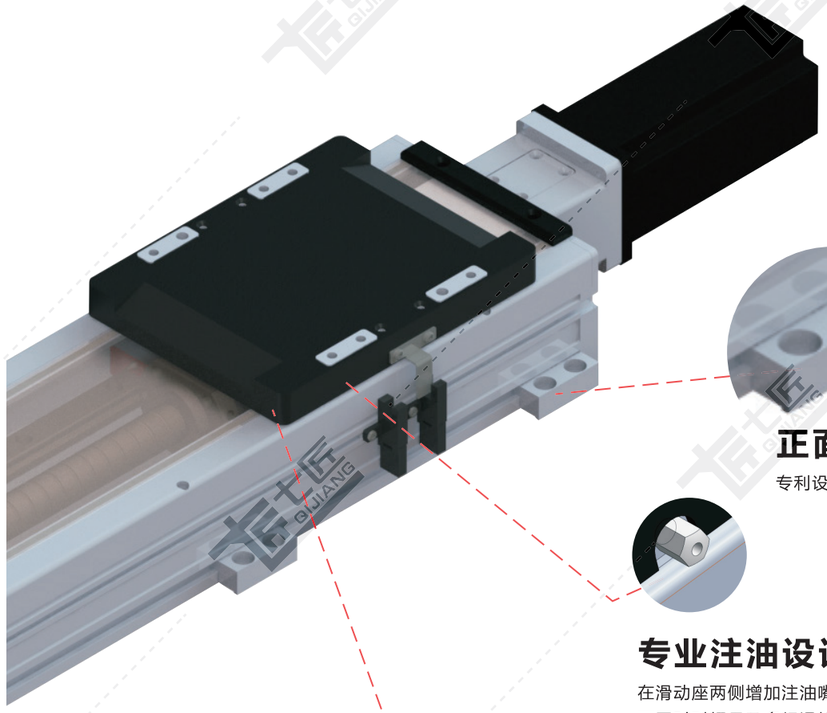

正面安装：

专利设计，可增加压块，方便正面安装模组

专业注油设计：

在滑动座两侧增加注油嘴或者预留注油口，可实现集中供油，
可同时对螺母及多组滑块进行注油保养，让您在维修保养
上更方便、省时。注油嘴可根据客户使用方向自由更换安装方向。

防尘设计：

特殊防尘设计，不易产生粉尘，不锈钢带不会断裂。

QS-CR系列 参数一览表

QS30-CR

QS45-CR

QS62-CR

QS65-CR

QS85-CR

QS100-CR

QS135-CR

QS150-CR

QS170-CR

QS220-CR

使用环境	传动方式	规格	马达容量(W)	本体宽度(mm)	位置重复精度(mm)	丝杆规格（C7级）<注1>		最大可搬重量（KG）		最高速度(mm/s)<注2>	标准行程及最高使用速度<注3>	页数
						外径(mm)	导程(mm)	水平使用	垂直使用		行程50 100 150 200 250 300 350 400 450 500 550 600 650 700 750 800 850 900 950 1000 1050 1100 1150 1200 1250 1300 1350 1400 1450 1500	
无尘环境	滚珠丝杆	QS30-CR	30W	32	±0.01	8	1	4	1	50	50 45 40	P.A3-007
							2	3	0.8	100	100 90 80	
		QS45-CR	50W	45	±0.01	12	5	5	1.5	250	250 225 200 175 150	P.A3-011
							10	2.5	1	500	500 450 400 350 300	
			100W	45	±0.01	12	5	10	3	250	250 225 200 175 150	
							10	5	1.5	500	500 450 400 350 300	
		QS62-CR	200W	62	±0.01	16	5	20	12	250	250 225 200 175 150 125 100	P.A3-015
							10	20	10	500	500 450 400 350 300 250 200	
							16	20	8	800	800 720 640 560 480 400 320	
							20	20	2	1000	1000 900 800 700 600 500 400	
							32	12	–	1600	1600 1440 1280 1120 960 800 640	
			400W	62	±0.01	16	5	20	12	250	250 225 200 175 150 125 100	
							10	20	12	500	500 450 400 350 300 250 200	
							16	20	12	800	800 720 640 560 480 400 320	
							20	20	4	1000	1000 900 800 700 600 500 400	
							32	18	–	1600	1600 1440 1280 1120 960 800 640	
		QS65-CR	50W	65	±0.01	12	5	15	5	250	250 225 200 175 150	P.A3-020
							10	7.5	2.5	500	500 450 400 350 300	
			100W	65	±0.01	12	5	30	10	250	250 225 200 175 150	
							10	15	5	500	500 450 400 350 300	
		QS85-CR	200W	84	±0.01	16	5	50	12	250	250 225 200 175 150 125 100	P.A3-024
							10	50	10	500	500 450 400 350 300 250 200	
							16	30	8	800	800 720 640 560 480 400 320	
							20	25	5	1000	1000 900 800 700 600 500 400	
							32	14	–	1600	1600 1440 1280 1120 960 800 640	
			400W	84	±0.01	16	5	65	15	250	250 225 200 175 150 125 100	
							10	65	12	500	500 450 400 350 300 250 200	
							16	50	12	800	800 720 640 560 480 400 320	
							20	35	8	1000	1000 900 800 700 600 500 400	
							32	20	–	1600	1600 1440 1280 1120 960 800 640	
		QS100-CR	200W	104	±0.01	16	5	65	15	250	250 225 200 175 150 125 100	P.A3-029
							10	45	10	500	500 450 400 350 300 250 200	
							16	30	6	800	800 720 640 560 480 400 320	
							20	24	5	1000	1000 900 800 700 600 500 400	
							32	12	–	1600	1600 1440 1280 1120 960 800 640	
			400W	104	±0.01	16	5	65	25	250	250 225 200 175 150 125 100	
							10	65	15	500	500 450 400 350 300 250 200	
							16	60	10	800	800 720 640 560 480 400 320	
							20	50	8	1000	1000 900 800 700 600 500 400	
							32	25	–	1600	1600 1440 1280 1120 960 800 640	
		QS135-CR	200W	135	±0.01	16/20 (S>750)	5	95	27	250	250 225 200 175 150	P.A3-035
							10	75	18	500	500 450 400 350 300	
							16	44	7	800	800 720 640 560 480 400 320	
							20	35	6	1000	1000 900 800 700 600	
							32	13	–	1600	1600 1440 1280 1120 960 800 640	
							40	10	–	2000	2000 1800 1600 1400 1200	
			400W	135	±0.01	16/20 (S>750)	5	110	35	250	250 225 200 175 150	
							10	110	25	500	500 450 400 350 300	
							16	68	18	800	800 720 640 560 480 400 320	
							20	50	14	1000	1000 900 800 700 600	
							32	30	8	1600	1600 1440 1280 1120 960 800 640	
							40	15	–	2000	2000 1800 1600 1400 1200	
		QS150-CR	400W	150	±0.01	20/25 (S>850)	5	100	35	250	250 225 200 175 150 125 100	P.A3-041
							10	80	25	500	500 450 400 350 300 250 200	
							20	60	14	1000	1000 900 800 700 600	
							25	48	10	1250	1250 1125 1000 875 750 625 500	
							40	30	–	2000	2000 1800 1600 1400 1200	
			750W	150	±0.01	20/25 (S>850)	5	120	45	250	250 225 200 175 150 125 100	
							10	120	35	500	500 450 400 350 300 250 200	
							20	90	20	1000	1000 900 800 700 600	
							25	80	15	1250	1250 1125 1000 875 750 625 500	
							40	50	–	2000	2000 1800 1600 1400 1200	
		QS170-CR	400W	170	±0.01	20/25 (S>850)	5	120	40	250	250 225 200 175 150 125 100	P.A3-047
							10	110	30	500	500 450 400 350 300 250 200	
							20	75	14	1000	1000 900 800 700 600	
							25	60	10	1250	1250 1125 1000 875 750 625 500	
							40	35	7	2000	2000 1800 1600 1400 1200	
							50	28	5	2500	2500 2250 2000 1750 1500 1250 1000	
			750W	170	±0.01	20/25 (S>850)	5	130	50	250	250 225 200 175 150 125 100	
							10	120	40	500	500 450 400 350 300 250 200	
							20	120	20	1000	1000 900 800 700 600	
							25	100	15	1250	1250 1125 1000 875 750 625 500	
							40	70	10	2000	2000 1800 1600 1400 1200	
							50	45	8	2500	2500 2250 2000 1750 1500 1250 1000	
		QS220-CR	750W	220	±0.01	25	5	150	55	250	250 225 200 175 150 125 100	P.A3-053
							10	150	45	500	500 450 400 350 300 250 200	
							25	120	20	1250	1250 1125 1000 875 750 625 500	
							50	50	8	2500	2500 1800 1600 1400 1200 1000 800	

注1：丝杆直径选用以表格资料为准，其中C7级精度为±0.01，C5级精度为±0.005mm，如有其他需求，请咨询本公司技术人员。
注2：最高速度（mm/s）是以伺服马达最高转速3000rpm计算。
注：无尘式等级：ISO Class 5

注3：标准行程内的黑色数字，代表该行程内可使用的最高安全速度。若超过此速度，滑台可能会有严重共振产生。

QS-CR无尘环境丝杆直线模组

QS-CR系列快速选型表

Q	S	100	C/S/L	2	-	L10	S200	-	PS	400	B	-	C2U	-	T	CR	-	P7	-	O	BL

品牌（七匠）：Q

结构：S：丝杆

宽度代号：
- 30: 本体宽度32mm
- 45: 本体宽度45mm
- 62: 本体宽度62mm
- 65: 本体宽度65mm
- 85: 本体宽度84mm
- 100: 本体宽度104mm
- 135: 本体宽度135mm
- 150: 本体宽度150mm
- 170: 本体宽度170mm
- 220: 本体宽度220mm

滑动座类型：
- C：标准滑动座；滑动座数量为1时省略
- S：短滑动座
- L：加长滑动座

滑动座数量：2（滑动座数量为1时省略）

导程：1mm、2mm、5mm、10mm、16mm、20mm、25mm、32mm、40mm、50mm

行程：L10 S200

电机型号：PS

电机厂商及功率：
- IV(汇川伺服)
- MT(三菱伺服)
- PS(松下伺服)
- DT(台达伺服)
- YS(安川伺服)
- CU(客户自配)
- 50（50W）
- 400（400W）
- 42（42系列步进电机）
- 57（57系列步进电机）

电机功率：400

刹车：B
- B：带刹车
- 无：无刹车

★感应器位置数量及模组安装方式：C2U

丝杆电机安装方式：T
- M：电机内装
- N：直连不带电机座
- T：直连带电机座
- L：电机左折
- R：电机右折
- D：电机下折

应用环境：CR
- CR：全封闭

精度等级：P7
- P7：一般精度（±0.01mm）
- P5：高精度（±0.005mm）

***外部注油**：O
QS30、QS45、QS65无外部注油

颜色：BL
- 无：银色
- BL：黑色

电机安装方式

D-电机下折

L-电机左折

R-电机右折

M-电机内装

N-直连不带电机座

T-直连带电机座

注：感应器位置及数量

C	C	1	P	U

原点开关位置		极限开关位置		极限开关数量		感应器类型		模组安装方式	
内置式				1	1个	无	NPN	U	正面沉头孔安装
A	电机侧	A	电机侧	※2	2个	P	PNP	D	反面螺牙安装
B	反电机侧	B	反电机侧	※数量为2时，表示极限开关两侧安装，极限开关位置为无；无数量时，表示无极限开关，极限开关位置为无。					
外置式									
C	电机侧	C	电机侧						
D	反电机侧	D	反电机侧						
N	无感应器	无	无极限开关						

QS30-CR 螺杆传动 银色/黑色

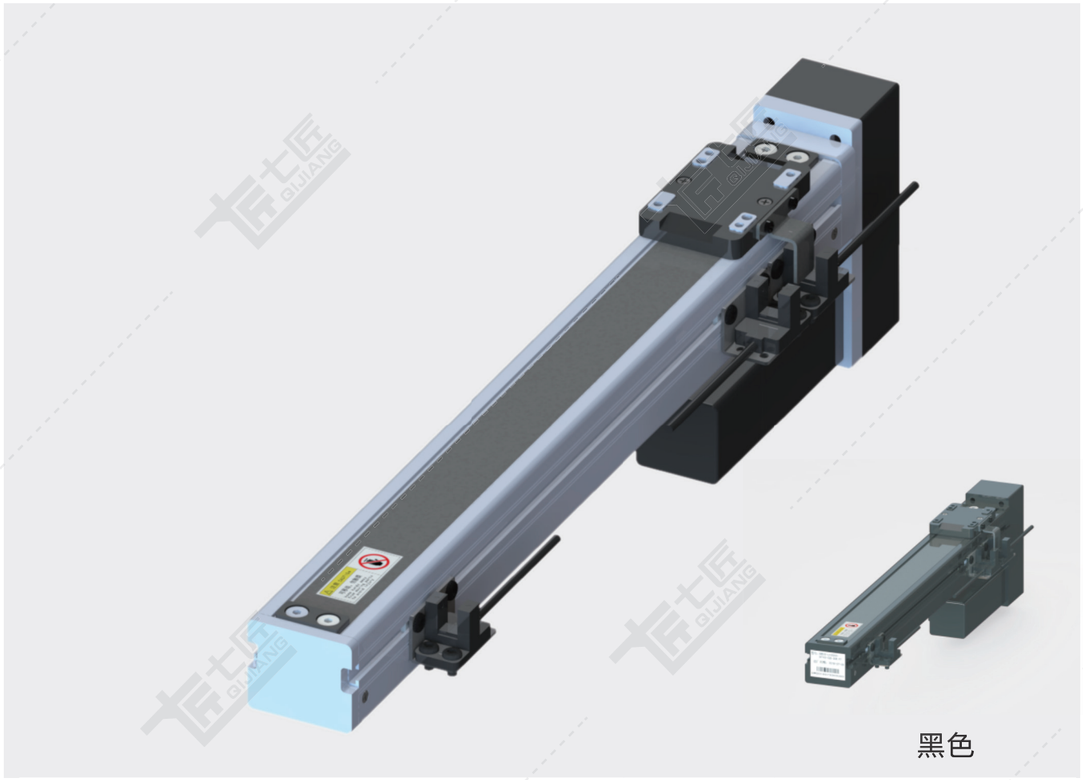
黑色

基本规格（QS30-CR）

电机功率 AC(W)			30	
重复定位精度（mm）			±0.01/±0.005	
滚珠丝杆外径(mm)			8	
滚珠丝杆导程（mm）			1	2
最快速度（mm/sec）电机转速 3000（rpm）			50	100
最大载重（kg）	加减速度	水平使用 0.3G	4	3
		垂直使用 0.3G	1	0.8
★额定推力（N）			72/108	36/54
直线导轨（mm）			14×5.2-1	
原点感应器	外挂 EE-SX674(NPN) EE-SX674P(PNP)			

★额定推力为电机额定扭矩时的推力；可搬送质量和最高速度根据使用条件而不同；
电机最大转速为3000rpm。

感应器接线图

EE-SX674

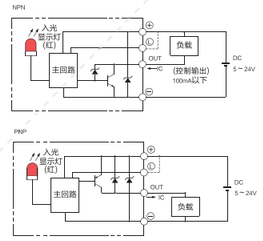

电机外形尺寸

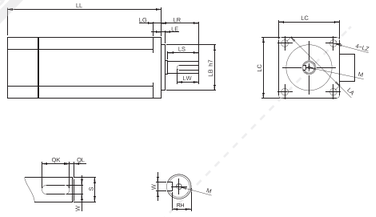

电机搭配一览表

电机外形尺寸																	
功率 W	品牌	型号			LL	LL 刹车	LA	LE	LZ	LC	LG	LW	RH	W	LR	S	LB	M
30W	安川 YASKAWA	SGMMV-A3□2A□1	C:有刹车	1:无刹车	54	78.5	28	2.5	M3	25	–	10	4.5	3	16	5	20	–

容许负载力矩表

单位：mm

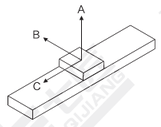

水平安装		A	B	C
导程	2kg	480	73	32
	4kg	260	35	15
导程 2	2kg	400	71	29
	3kg	180	33	12

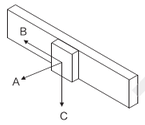

墙面安装		A	B	C
导程 1	2kg	70	15	350
	4kg	20	0	120
导程 2	2kg	56	12	300
	3kg	16	0	100

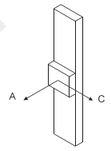

垂直安装		A	C
导程 1	1kg	40	45
导程 2	0.5kg	10	12

单位：N.m

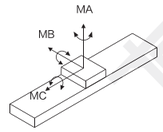

MA	6
MB	8
MC	7

※力距表所表示的数据，代表重心。
※符合型录规范的正常使用下，
保证寿命为10000公里。
※倒吊使用无法套用标准规范，
如有需求请洽询我司业务。

D 电机下折

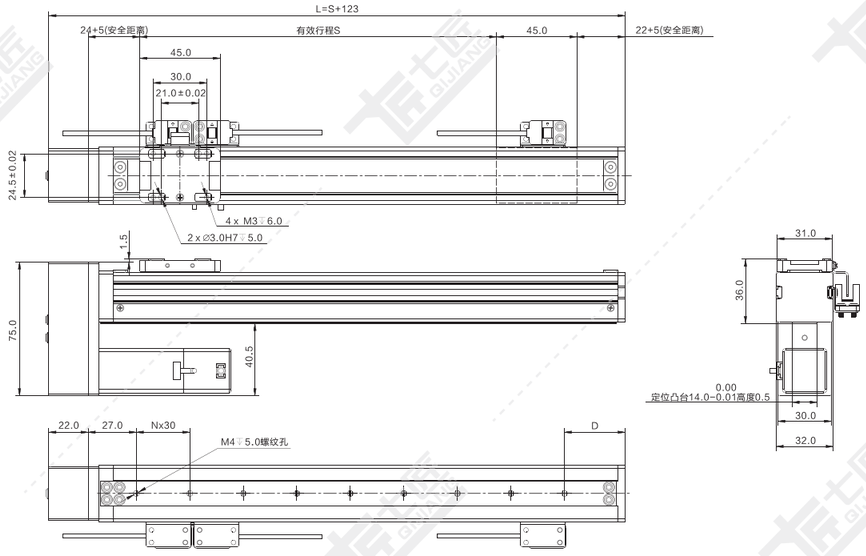

注：以下重量不含电机。 单位：mm

行程 S	50	100	150	200
L	173	223	273	323
N	3	5	7	8
D	34	24	14	34
重量 KG	0.6	0.7	0.8	0.9

*如有特殊行程请先与技术人员联系。

L 电机左折

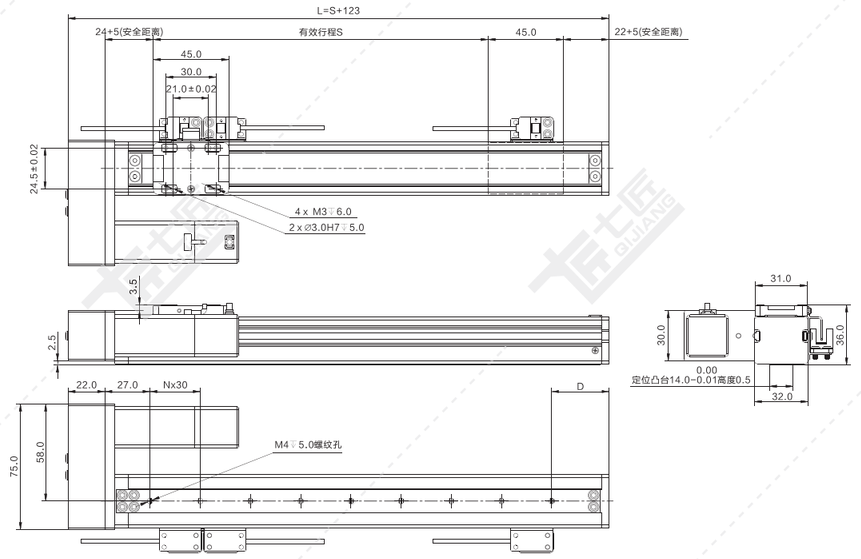

注：以下重量不含电机。 单位：mm

行程 S	50	100	150	200
L	173	223	273	323
N	3	5	7	8
D	34	24	14	34
重量 KG	0.6	0.7	0.8	0.9

*如有特殊行程请先与技术人员联系。

R 电机右折

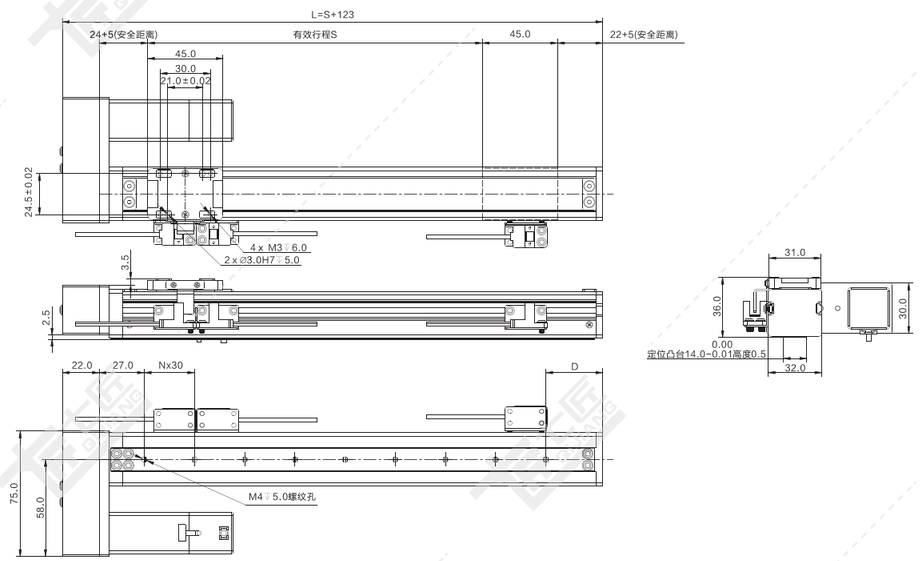

注：以下重量不含电机。 单位：mm

行程 S	50	100	150	200
L	173	223	273	323
N	3	5	7	8
D	34	24	14	34
重量 KG	0.6	0.7	0.8	0.9

*如有特殊行程请先与技术人员联系。

T 直连带电机座

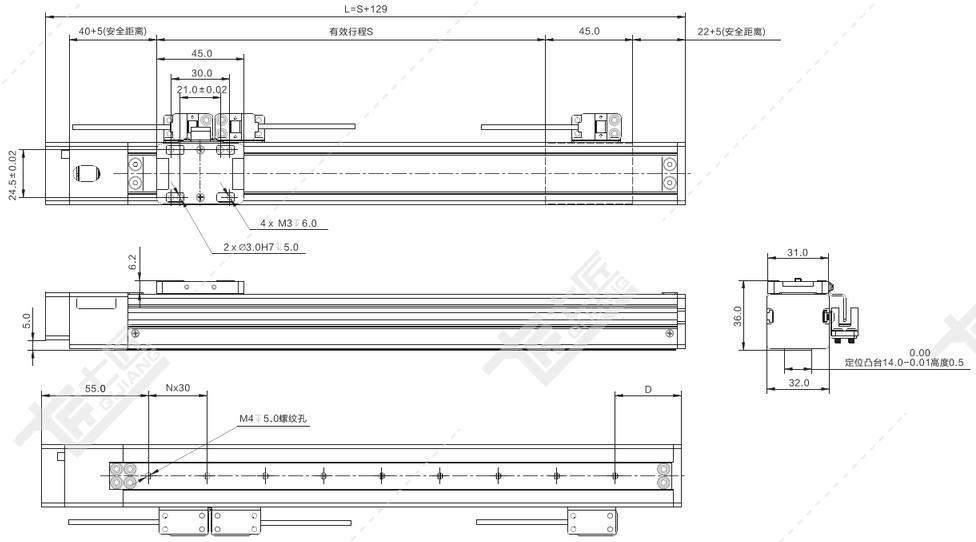

注：以下重量不含电机。　　单位：mm

行程 S	50	100	150	200
L	179	229	279	329
N	3	5	7	8
D	34	24	14	34
重量 KG	0.5	0.6	0.7	0.8

*如有特殊行程请先与技术人员联系。

QS45-CR　螺杆传动　银色/黑色

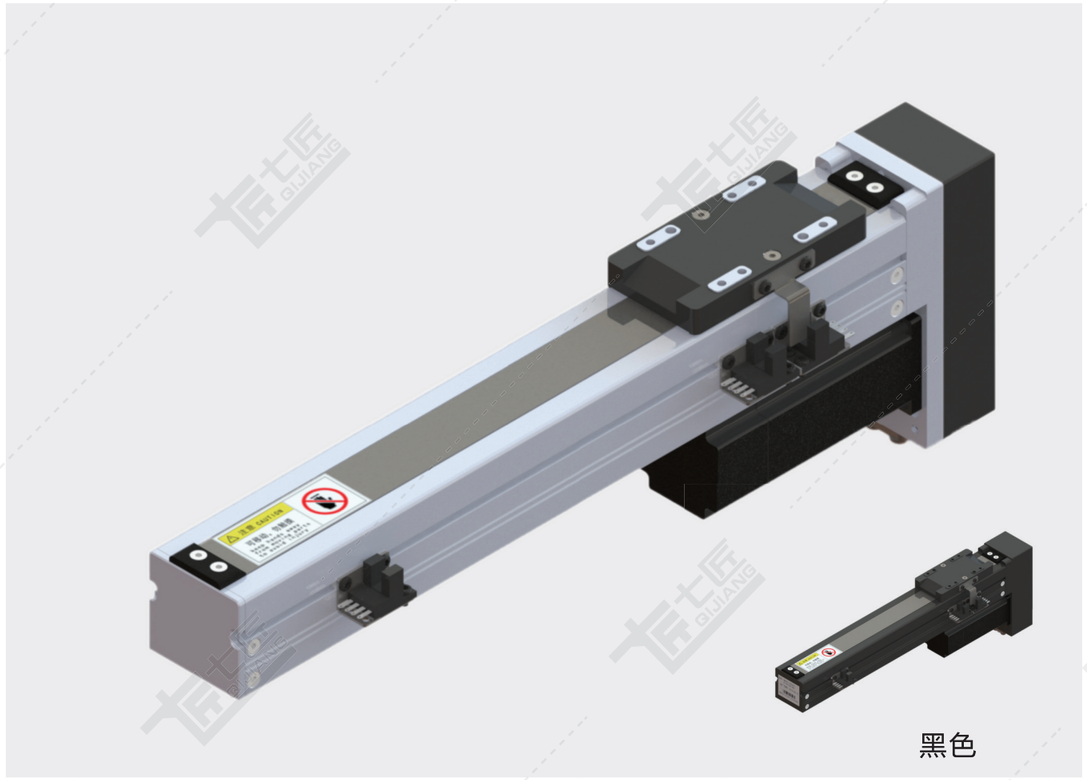

基本规格（QS45-CR）

电机功率 AC(W)				50/100		
重复定位精度（mm）				±0.01/±0.005		
滚珠丝杆外径 (mm)				12		
滚珠丝杆导程（mm）				5	10	20
最快速度（mm/sec） 电机转速 3000（rpm）				250	500	1000
最大载重（kg）	加减速度	水平使用	0.3G	5/10	2.5/5	1.5/2.5
		垂直使用	0.3G	1.5/3	1/1.5	–
★额定推力（N）				181/322	80/161	40/89
直线导轨（mm）				24 x 8.5-1		
原点感应器	外挂　EE-SX674(NPN)　EE-SX674P(PNP)					

★额定推力为电机额定扭矩时的推力；可搬送质量和最高速度根据使用条件而不同；电机最大转速为3000rpm。

感应器接线图

EE-SX674

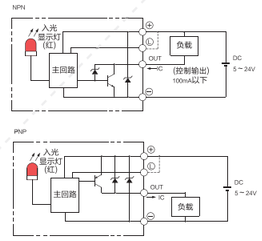

电机外形尺寸

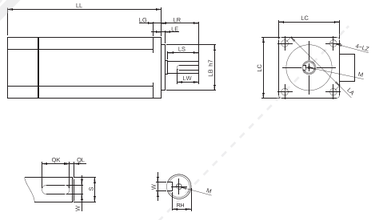

电机搭配一览表（50W电机请查阅相关手册）

电机外形尺寸																		
功率W	品牌	型号			LL	LL刹车	LA	LE	LZ	LC	LG	LW	RH	W	LR	S	LB	M
100W	松下 Panasonic	MSMD012G1□	V:有刹车	U:无刹车	92	122	45	3	3.4	38	6	14	6.2	3h9	25	8h6	30h7	M3x6L
	台达 Della	EAMA-C20401□S	S:有刹车	R:无刹车	100.6	136	46	2.5	4.5	40	5	16	6.2	3h9	25	8h6	30h7	M3x8L
	三菱 Mitsubishi	HC-KFS13□K	B:有刹车	无	96.5	124.5	46	2.5	4.5	42	5	–	–	–	25	8h6	30h7	–
	汇川 Inovance	ISMH1-10B30CB	2:有刹车	无	106.5	139.6	46	2.5	4.5	40	5	15.5	6.2	3h8	25	8h6	30h7	M3x6
	安川 YASKAWA	SGM7A-01A□A6□	C:有刹车	1:无刹车	93.5	134	46	2.5	4.3	40	5	–	–	–	25	8h6	30h7	–

容许负载力矩表

单位：mm

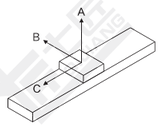

水平安装		A	B	C
导程 5	4kg	515	135	58
	7kg	340	62	26
导程 10	3kg	433	180	87
	5kg	223	75	33

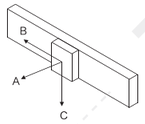

墙面安装		A	B	C
导程 5	4kg	107	24	380
	7kg	31	0	195
导程 10	3kg	149	54	376
	5kg	50	1	148

单位：N.m

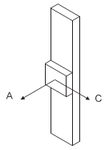

垂直安装		A	C
导程 5	3kg	56	57
导程 10	1.5kg	125	125

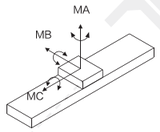

MA	16
MB	20
MC	19

※力距表所表示的数据，代表重心。
※符合型录规范的正常使用下，保证寿命为10000公里。
※倒吊使用无法套用标准规范，如有需求请洽询我司业务。

D 电机下折

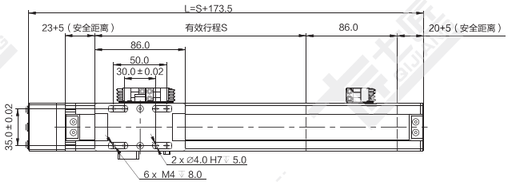

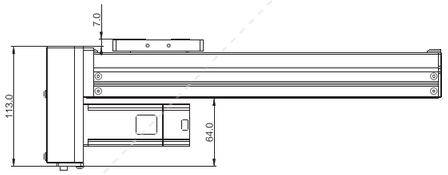

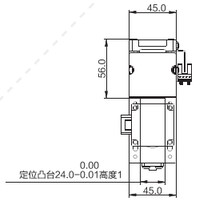

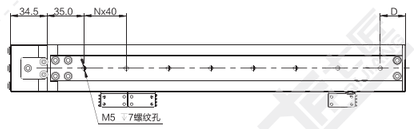

注：以下重量不含电机。 单位：mm

行程 S	50	100	150	200	250	300	350	400	450	500	550	600	650	700	750	800
L	223.5	273.5	323.5	373.5	423.5	473.5	523.5	573.5	623.5	673.5	723.5	773.5	823.5	873.5	923.5	973.5
N	3	4	6	7	8	9	11	12	13	14	16	17	18	19	21	22
D	34	44	14	24	34	44	14	24	34	44	14	24	34	44	14	24
重量 KG	1.2	1.5	1.7	2.0	2.2	2.5	2.7	3.0	3.2	3.5	3.7	4.0	4.2	4.5	4.7	5.0

*如有特殊行程请先与技术人员联系。

L 电机左折

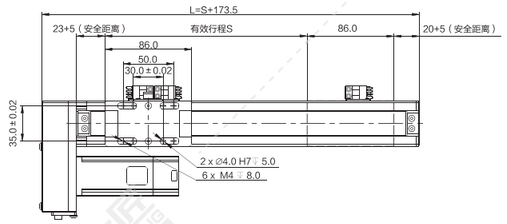

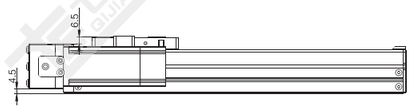

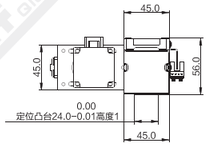

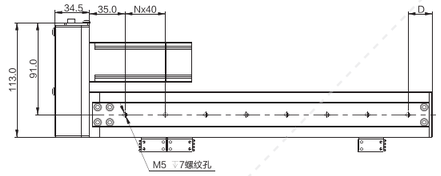

注：以下重量不含电机。 单位：mm

行程 S	50	100	150	200	250	300	350	400	450	500	550	600	650	700	750	800
L	223.5	273.5	323.5	373.5	423.5	473.5	523.5	573.5	623.5	673.5	723.5	773.5	823.5	873.5	923.5	973.5
N	3	4	6	7	8	9	11	12	13	14	16	17	18	19	21	22
D	34	44	14	24	34	44	14	24	34	44	14	24	34	44	14	24
重量 KG	1.2	1.5	1.7	2.0	2.2	2.5	2.7	3.0	3.2	3.5	3.7	4.0	4.2	4.5	4.7	5.0

*如有特殊行程请先与技术人员联系。

R 电机右折

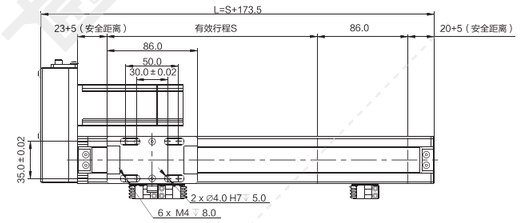

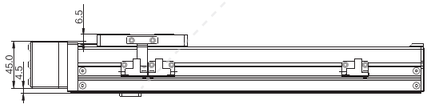

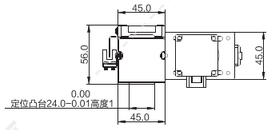

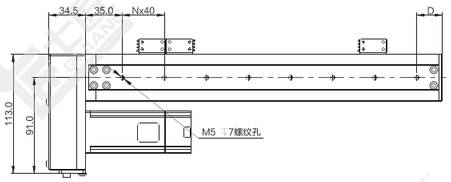

注：以下重量不含电机。 单位：mm

行程 S	50	100	150	200	250	300	350	400	450	500	550	600	650	700	750	800
L	223.5	273.5	323.5	373.5	423.5	473.5	523.5	573.5	623.5	673.5	723.5	773.5	823.5	873.5	923.5	973.5
N	3	4	6	7	8	9	11	12	13	14	16	17	18	19	21	22
D	34	44	14	24	34	44	14	24	34	44	14	24	34	44	14	24
重量 KG	1.2	1.5	1.7	2.0	2.2	2.5	2.7	3.0	3.2	3.5	3.7	4.0	4.2	4.5	4.7	5.0

*如有特殊行程请先与技术人员联系。

T 直连带电机座

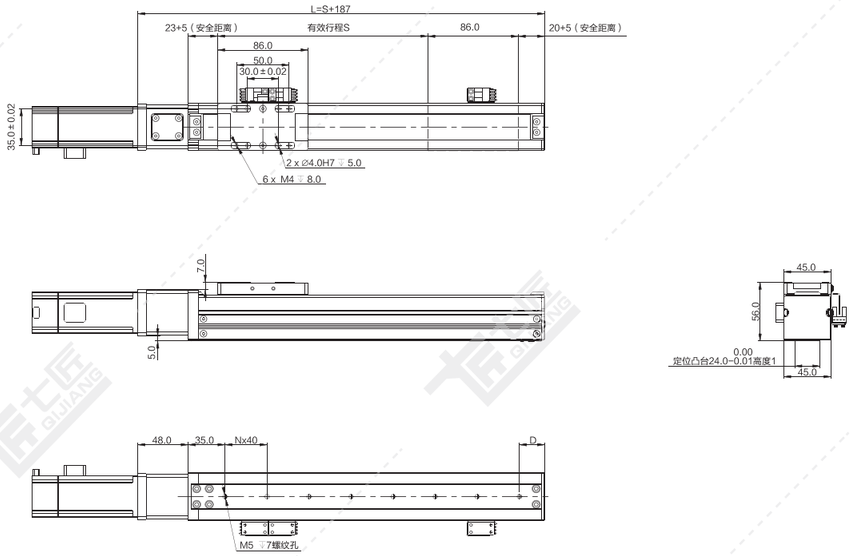

注：以下重量不含电机。

单位：mm

行程 S	50	100	150	200	250	300	350	400	450	500	550	600	650	700	750	800
L	237	287	337	387	437	487	537	587	637	687	737	787	837	887	937	987
N	3	4	6	7	8	9	11	12	13	14	16	17	18	19	21	22
D	34	44	14	24	34	44	14	24	34	44	14	24	34	44	14	24
重量 KG	1.1	1.4	1.6	1.9	2.1	2.4	2.6	2.9	3.1	3.4	3.6	3.9	4.1	4.4	4.6	4.9

*如有特殊行程请先与技术人员联系。

QS62-CR 螺杆传动 银色/黑色

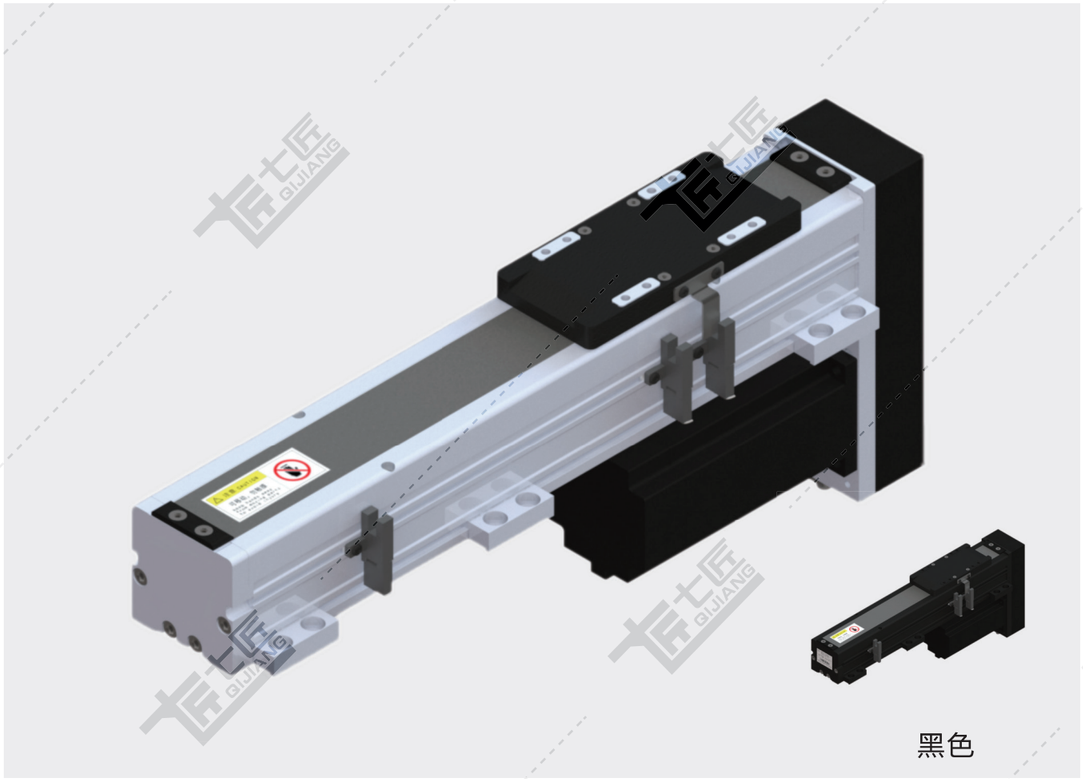

基本规格（QS62-CR）

电机功率 AC(W)				100/200/400				
重复定位精度（mm）				±0.01/±0.005				
滚珠丝杆外径 (mm)				16				
滚珠丝杆导程（mm）				5	10	16	20	32
最快速度（mm/sec） 电机转速 3000（rpm）				250	500	800	1000	1600
最大载重（kg）	加减速度	水平使用	0.3G	20/20/20	18/20/20	15/20/20	12/20/20	8/12/18
		垂直使用	0.3G	10/12/12	5/10/12	4/8/12	1/2/4	–
★额定推力（N）				341/682/1364	170/360/720	106/212/424	85/170/340	53/106/212
直线导轨（mm）				15 x 12.5-1				
原点感应器	外挂 EE-SX672(NPN) EE-SX672P(PNP)							
	内置 E2S-W13							

★额定推力为电机额定扭矩时的推力；可搬送质量和最高速度根据使用条件而不同；电机最大转速为3000rpm。

感应器接线图

EE-SX672

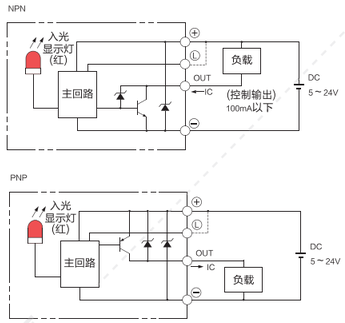

E2S-W13

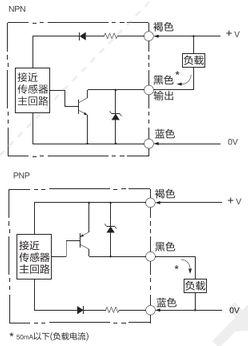

电机外形尺寸

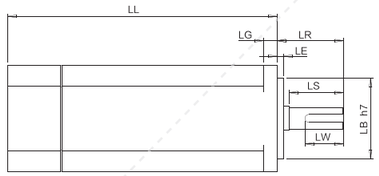

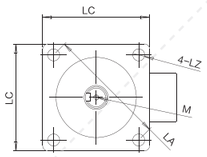

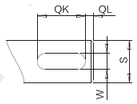

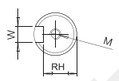

电机搭配一览表

电机外形尺寸																		
功率W	品牌	型号			LL	LL刹车	LA	LE	LZ	LC	LG	LW	RH	W	LR	S	LB	M
100W	松下 Panasonic	MSMD012G1□	V:有刹车	U:无刹车	92	122	45	3	3.4	38	6	14	6.2	3h9	25	8h6	30h7	M3x6L
	台达 Della	EAMA-C20401□S	S:有刹车	R:无刹车	100.6	136	46	2.5	4.5	40	5	16	6.2	3h9	25	8h6	30h7	M3x8L
	三菱 Mitsubishi	HC-KFS13□K	B:有刹车	无	96.5	124.5	46	2.5	4.5	42	5	–	–	–	25	8h6	30h7	–
	汇川 Inovance	ISMH1-10B30CB	2:有刹车	无	106.5	139.6	46	2.5	4.5	40	5	15.5	6.2	3h8	25	8h6	30h7	M3x6
	安川 YASKAWA	SGM7A-01A□A6□	C:有刹车	1:无刹车	93.5	134	46	2.5	4.3	40	5	–	–	–	25	8h6	30h7	–
200W	松下 Panasonic	MSMD22G1□□	V:有刹车	U:无刹车	79	115.5	70	3	4.5	60	6.5	20	8.5	4h9	30	11h6	50h7	M4x8L
	台达 Della	EAMA-C20602□S	S:有刹车	R:无刹车	105.5	141.6	70	3	5.5	60	7.5	20	11	5	30	14h6	50h7	M4x15L
	三菱 Mitsubishi	HC-KFS23□K	B:有刹车	无	99.5	131.5	70	3	5.8	60	7	–	–	–	30	14h6	50h7	–
	汇川 Inovance	ISMH1-20B30CB	2:有刹车	无	98	138	70	3	5.5	60	7.6	16.5	11.5	5h9	30	14h6	50h7	M5x8
	安川 YASKAWA	SGM7A-02A□A6□	C:有刹车	1:无刹车	99.5	140	70	3	5.5	60	6	–	–	–	30	14h6	50h7	–
400W	松下 Panasonic	MSMD042G1□S	V:有刹车	U:无刹车	98.5	135	70	3	4.5	60	6.5	25	11	5h9	30	14h6	50h7	M5x10L
	台达 Della	EAMA-C20604□S	S:有刹车	R:无刹车	130.7	166.8	70	3	5.5	60	7.5	20	11	5h9	30	14h6	50h7	M4x15L
	三菱 Mitsubishi	HC-KFS43□K	B:有刹车	无	124.5	156.5	70	3	5.8	60	7	–	–	–	30	14h6	50h7	–
	汇川 Inovance	ISMH1-40B30CB	2:有刹车	无	118	–	70	3	5.5	60	7.6	16.5	11.5	5h9	30	14h6	50h7	M5x8
	安川 YASKAWA	SGM7A-04A□A6□	C:有刹车	1:无刹车	115.5	156	70	3	5.5	60	6	–	–	–	30	14h6	50h7	–

容许负载力矩表

单位：mm

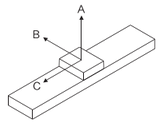

水平安装		A	B	C
导程 5	20kg	267	109	65
	40kg	–	–	–
导程 10	10kg	287	98	35
	15kg	180	30	25
	20kg	75	–	–
导程 16	10kg	287	335	98
	15kg	180	60	32
	20kg	75	35	12
导程 20	3kg	624	335	125
	7kg	283	131	51
	10kg	75	35	12
导程 32	2kg	920	350	130
	4kg	725	220	50
	8kg	465	110	25

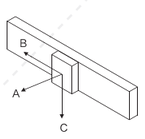

墙面安装		A	B	C
导程 5	5kg	105	45	1350
	10kg	22	0	538
导程 10	10kg	100	50	545
	15kg	20	0	210
	20kg	0	0	0
导程 16	10kg	116	58	605
	15kg	24	0	210
	20kg	0	0	0
导程 20	3kg	250	205	900
	7kg	97	49	436
	10kg	23	0	153
导程 32	2kg	300	200	1000
	4kg	110	60	800
	8kg	50	0	200

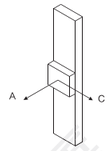

垂直安装		A	C
导程 5	5kg	100	145
	10kg	50	90
	12kg	23	63
导程 10	4kg	355	375
	6kg	140	180
	8kg	100	140
导程 16	1kg	620	620
	2kg	680	680
	5kg	310	360

单位：N.m

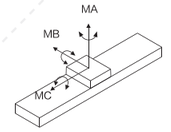

MA	50
MB	60
MC	55

※力距表所表示的数据，代表重心。
※符合型录规范的正常使用下，
保证寿命为10000公里。
※倒吊使用无法套用标准规范，
如有需求请洽询我司业务。

D 电机下折

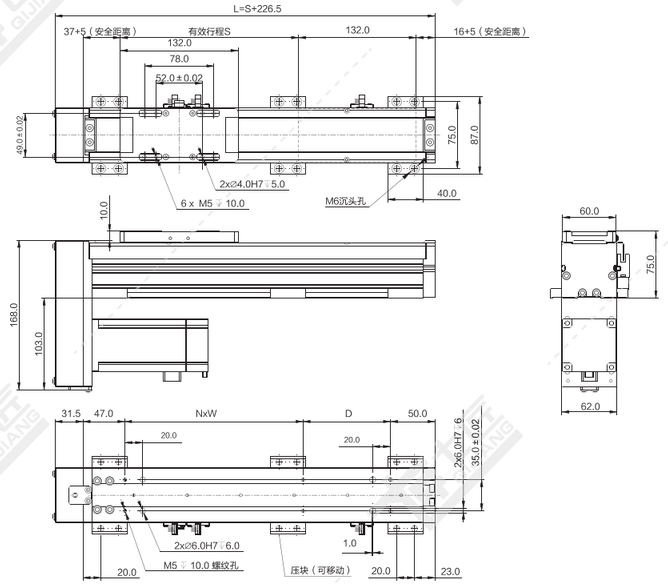

注：以下重量不含电机。

单位：mm

行程 S	50	100	150	200	250	300	350	400	450	500	550	600	650	700	750	800	850	900	950	1000	1050
L	276.5	326.5	376.5	426.5	476.5	526.5	576.5	626.5	676.5	726.5	776.5	826.5	876.5	926.5	976.5	1026.5	1076.5	1126.5	1176.5	1226.5	1276.5
N	0	1	1	1	1	1	1	2	2	2	2	3	3	3	3	4	4	4	4	5	5
W	0	100	100	200	200	200	200	200	200	200	200	200	200	200	200	200	200	200	200	200	200
D	148	98	148	98	148	198	248	98	148	198	248	98	148	198	248	98	148	198	248	98	148
重量 KG	2.7	3.0	3.3	3.6	3.9	4.2	4.5	4.8	5.1	5.4	5.7	6.0	6.3	6.6	6.9	7.2	7.5	7.8	8.1	8.4	8.7

*如有特殊行程请先与技术人员联系。

L 电机左折

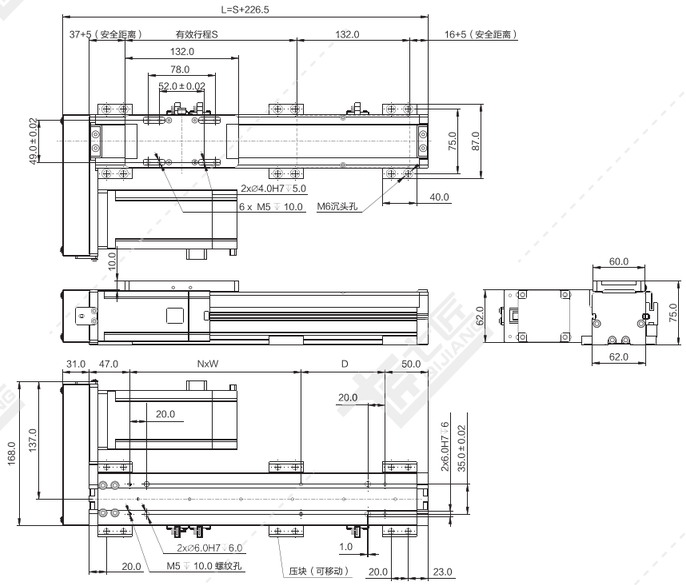

注：以下重量不含电机。 单位：mm

行程 S	50	100	150	200	250	300	350	400	450	500	550	600	650	700	750	800	850	900	950	1000	1050
L	276.5	326.5	376.5	426.5	476.5	526.5	576.5	626.5	676.5	726.5	776.5	826.5	876.5	926.5	976.5	1026.5	1076.5	1126.5	1176.5	1226.5	1276.5
N	0	1	1	1	1	1	1	2	2	2	2	3	3	3	3	4	4	4	4	5	5
W	0	100	100	200	200	200	200	200	200	200	200	200	200	200	200	200	200	200	200	200	200
D	148	98	148	98	148	198	248	98	148	198	248	98	148	198	248	98	148	198	248	98	148
重量 KG	2.7	3.0	3.3	3.6	3.9	4.2	4.5	4.8	5.1	5.4	5.7	6.0	6.3	6.6	6.9	7.2	7.5	7.8	8.1	8.4	8.7

*如有特殊行程请先与技术人员联系。

R 电机右折

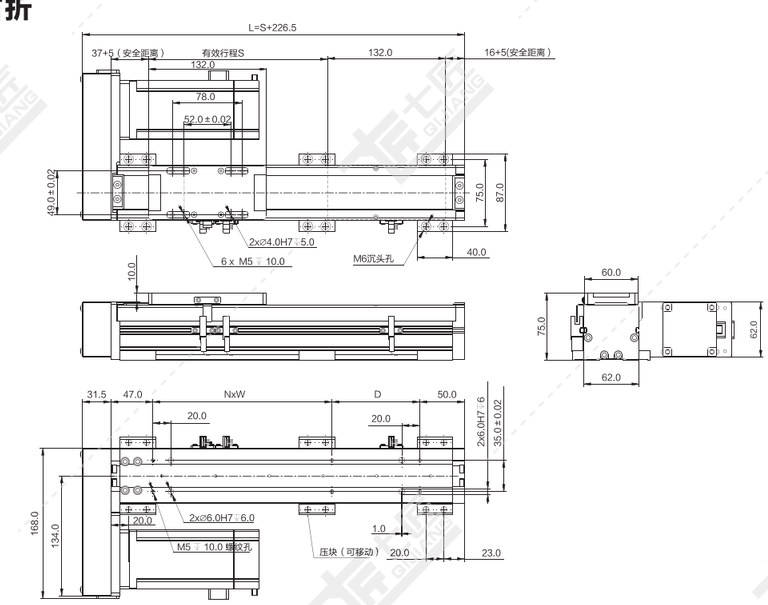

注：以下重量不含电机。 单位：mm

行程 S	50	100	150	200	250	300	350	400	450	500	550	600	650	700	750	800	850	900	950	1000	1050
L	276.5	326.5	376.5	426.5	476.5	526.5	576.5	626.5	676.5	726.5	776.5	826.5	876.5	926.5	976.5	1026.5	1076.5	1126.5	1176.5	1226.5	1276.5
N	0	1	1	1	1	1	1	2	2	2	2	3	3	3	3	4	4	4	4	5	5
W	0	100	100	200	200	200	200	200	200	200	200	200	200	200	200	200	200	200	200	200	200
D	148	98	148	98	148	198	248	98	148	198	248	98	148	198	248	98	148	198	248	98	148
重量 KG	2.7	3.0	3.3	3.6	3.9	4.2	4.5	4.8	5.1	5.4	5.7	6.0	6.3	6.6	6.9	7.2	7.5	7.8	8.1	8.4	8.7

*如有特殊行程请先与技术人员联系。

T 直连带电机座

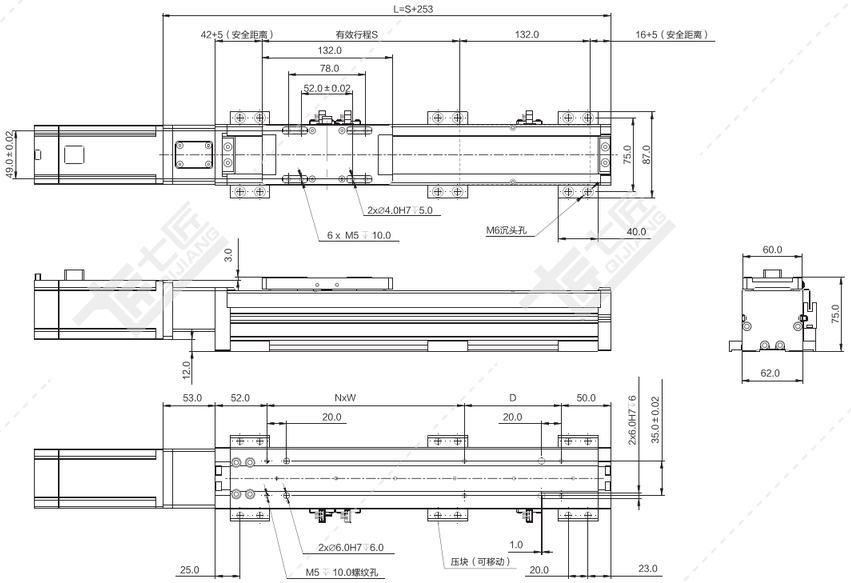

注：以下重量不含电机。 单位：mm

行程 S	50	100	150	200	250	300	350	400	450	500	550	600	650	700	750	800	850	900	950	1000	1050
L	303	353	403	453	503	553	603	653	703	753	803	853	903	953	1003	1053	1103	1153	1203	1253	1303
N	0	1	1	1	1	1	1	2	2	2	2	3	3	3	3	4	4	4	4	5	5
W	0	100	100	200	200	200	200	200	200	200	200	200	200	200	200	200	200	200	200	200	200
D	148	98	148	98	148	198	248	98	148	198	248	98	148	198	248	98	148	198	248	98	148
重量 KG	2.7	3.0	3.3	3.6	3.9	4.2	4.5	4.8	5.1	5.4	5.7	6.0	6.3	6.6	6.9	7.2	7.5	7.8	8.1	8.4	8.7

*如有特殊行程请先与技术人员联系。

N 直连不带电机座

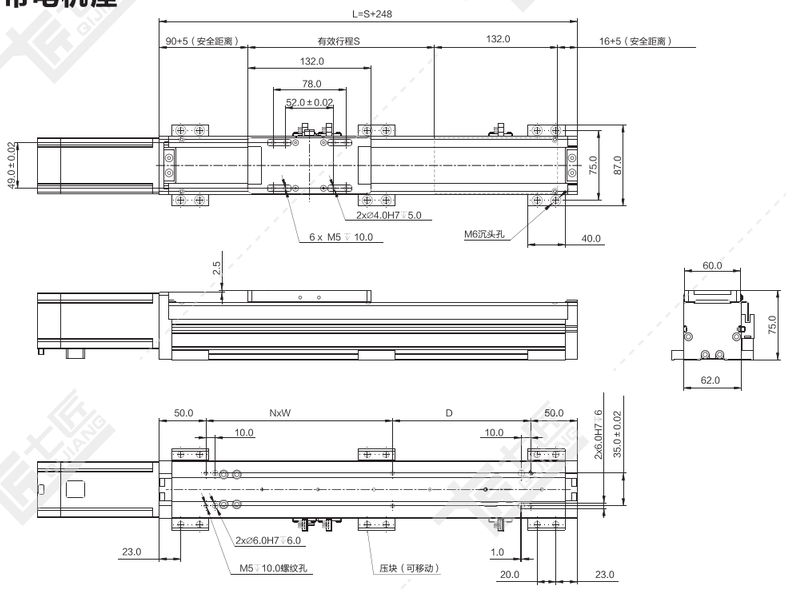

注：以下重量不含电机。 单位：mm

行程 S	50	100	150	200	250	300	350	400	450	500	550	600	650	700	750	800	850	900	950	1000	1050
L	298	348	398	448	498	548	598	648	698	748	798	848	898	948	998	1048	1098	1148	1198	1248	1298
N	1	1	1	1	1	1	2	2	2	2	3	3	3	3	4	4	4	4	5	5	5
W	100	100	200	200	200	200	200	200	200	200	200	200	200	200	200	200	200	200	200	200	200
D	98	148	98	148	198	248	98	148	198	248	98	148	198	248	98	148	198	248	98	148	198
重量 KG	2.7	3.0	3.3	3.6	3.9	4.2	4.5	4.8	5.1	5.4	5.7	6.0	6.3	6.6	6.9	7.2	7.5	7.8	8.1	8.4	8.7

*如有特殊行程请先与技术人员联系。

QS65-CR 螺杆传动 银色/黑色

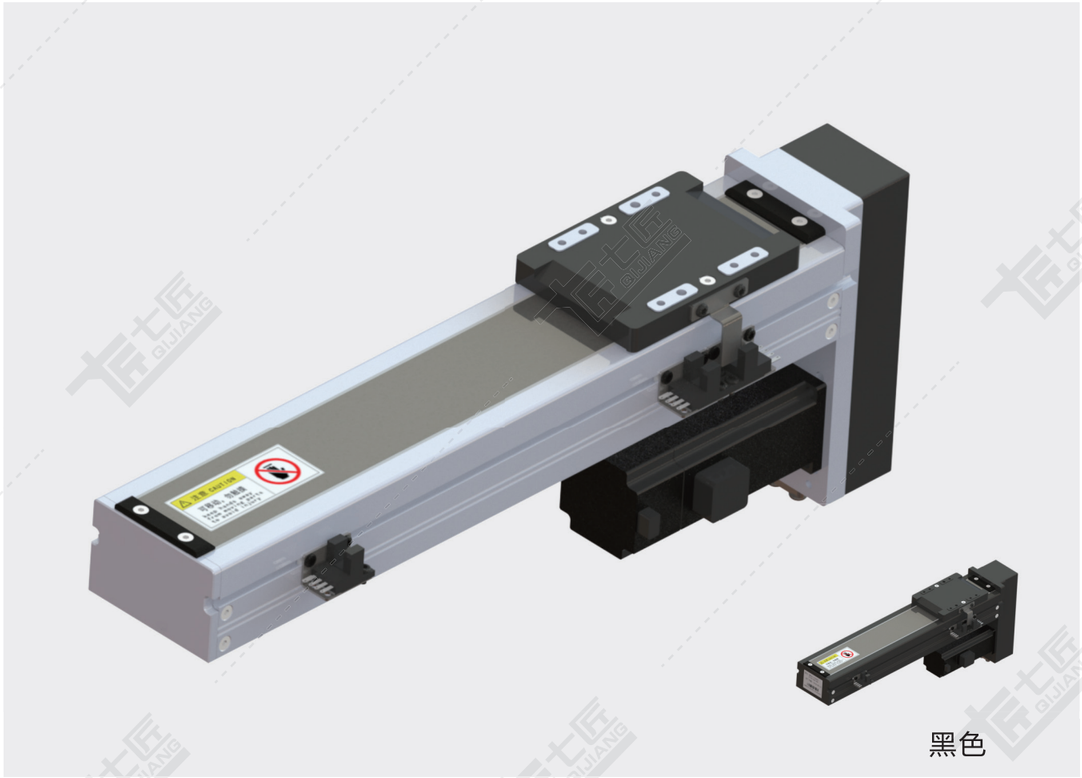

黑色

基本规格（QS65-CR）

电机功率 AC(W)				50/100	
重复定位精度（mm）				±0.01/±0.005	
滚珠丝杆外径 (mm)				12	
滚珠丝杆导程（mm）				5	10
最快速度（mm/sec） 电机转速 3000（rpm）				250	500
最大载重（kg）	加减速度	水平使用	0.3G	15/30	7.5/15
		垂直使用	0.3G	5/10	2.5/5
★额定推力（N）				170/341	85/170
直线导轨（mm）				42×9.5-1	
原点感应器	外挂 EE-SX674(NPN) EE-SX674P(PNP)				

★额定推力为电机额定扭矩时的推力；可搬送质量和最高速度根据使用条件而不同；
电机最大转速为3000rpm。

感应器接线图

EE-SX674

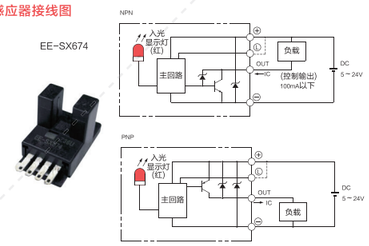

电机外形尺寸

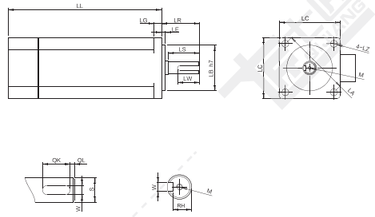

电机搭配一览表（50W电机请查阅相关手册）

电机外形尺寸																		
功率 W	品牌	型号			LL	LL 刹车	LA	LE	LZ	LC	LG	LW	RH	W	LR	S	LB	M
100W	松下 Panasonic	MSMD012G1□	V:有刹车	U:无刹车	92	122	45	3	3.4	38	6	14	6.2	3h9	25	8h6	30h7	M3*6L
	台达 Delta	ECMA-C20401□S	S:有刹车	R:无刹车	100.6	136.6	46	2.5	4.5	40	5	16	6.2	3h9	25	8h6	30h7	M3*8L
	三菱 Mitsubishi	HC-KFS13□K	B:有刹车	□无	96.5	124.5	46	2.5	4.5	42	5	–	–	–	25	8h6	30h7	–
	汇川 Inovance	ISMH1-10B30CB	2:有刹车	□无	106.5	139.6	46	2.5	4.5	40	5	15.5	6.2	3h8	25	8h6	30h7	M3*6L
	安川 YASKAWA	SGM7A-01A□A6□	C:有刹车	1:无刹车	93.5	134	46	2.5	4.3	40	5	–	–	–	25	8h6	30h7	–

容许负载力矩表

单位：mm

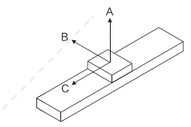

水平安装		A	B	C
导程 5	10kg	374	109	33
	30kg	159	25	0
	–	–	–	–
导程 10	3kg	624	335	125
	8kg	273	121	41
	15kg	216	77	24

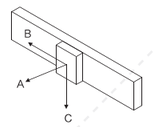

墙面安装		A	B	C
导程 5	5kg	204	530	45
	10kg	72	245	0
	30kg	0	0	0
导程 10	3kg	293	510	96
	8kg	89	210	14
	15kg	43	130	0

单位：N.m

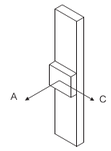

垂直安装		A	C
导程 5	2kg	171	172
	4kg	73	74
	10kg	23	26
导程 10	1kg	355	352
	2kg	165	165
	5kg	70	72

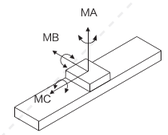

MA	70
MB	80
MC	75

※力距表所表示的数据，代表重心。
※符合型录规范的正常使用下，
保证寿命为10000公里。
※倒吊使用无法套用标准规范，
如有需求请洽询我司业务。

D 电机下折

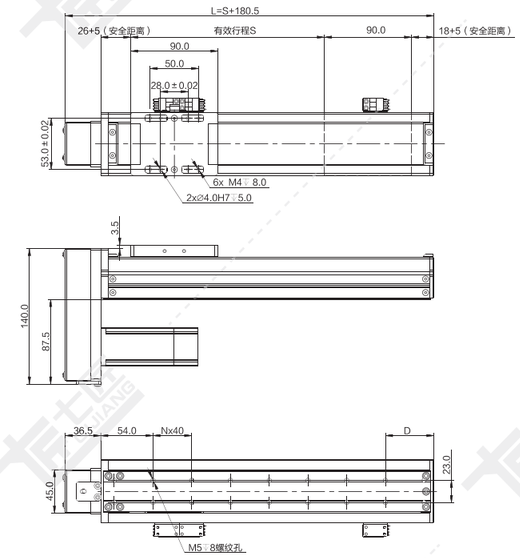

注：以下重量不含电机。

单位：mm

行程 S	50	100	150	200	250	300	350	400	450	500	550	600	650	700	750	800
L	230.5	280.5	330.5	380.5	430.5	480.5	530.5	580.5	630.5	680.5	730.5	780.5	830.5	880.5	930.5	980.5
N	3	4	5	6	8	9	10	11	13	14	15	16	18	19	20	21
D	20	30	40	50	20	30	40	50	20	30	40	50	20	30	40	50
重量 KG	2.2	2.5	2.7	3.0	3.2	3.5	3.7	4.0	4.2	4.5	4.7	5.0	5.2	5.5	5.7	6.0

*如有特殊行程请先与技术人员联系。

L 电机左折

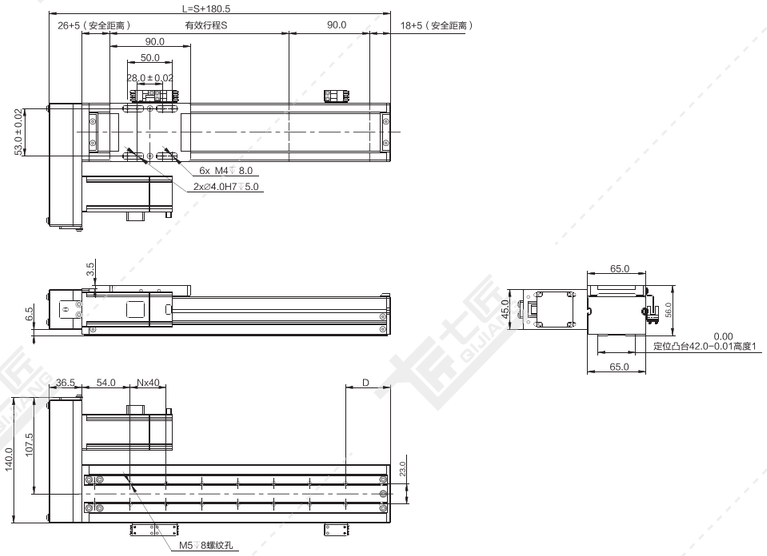

注：以下重量不含电机。 单位：mm

行程 S	50	100	150	200	250	300	350	400	450	500	550	600	650	700	750	800
L	230.5	280.5	330.5	380.5	430.5	480.5	530.5	580.5	630.5	680.5	730.5	780.5	830.5	880.5	930.5	980.5
N	3	4	5	6	8	9	10	11	13	14	15	16	18	19	20	21
D	20	30	40	50	20	30	40	50	20	30	40	50	20	30	40	50
重量 KG	2.2	2.5	2.7	3.0	3.2	3.5	3.7	4.0	4.2	4.5	4.7	5.0	5.2	5.5	5.7	6.0

*如有特殊行程请先与技术人员联系。

T 直连带电机座

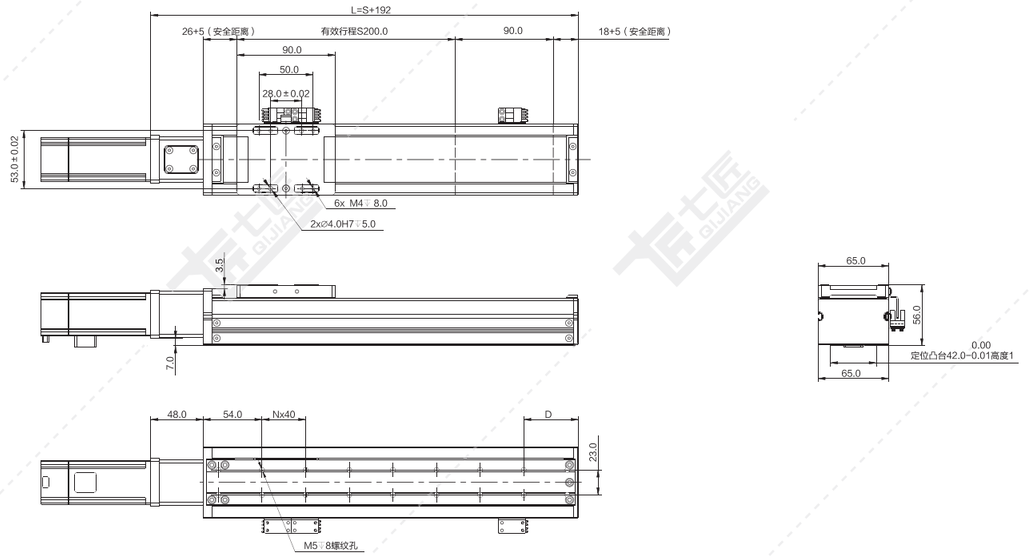

注：以下重量不含电机。 单位：mm

行程 S	50	100	150	200	250	300	350	400	450	500	550	600	650	700	750	800
L	242	292	342	392	442	492	542	592	642	692	742	792	842	892	942	992
N	3	4	5	6	8	9	10	11	13	14	15	16	18	19	20	21
D	20	30	40	50	20	30	40	50	20	30	40	50	20	30	40	50
重量 KG	1.9	2.2	2.4	2.7	2.9	3.2	3.4	3.7	3.9	4.2	4.4	4.7	4.9	5.2	5.4	5.7

*如有特殊行程请先与技术人员联系。

R 电机右折

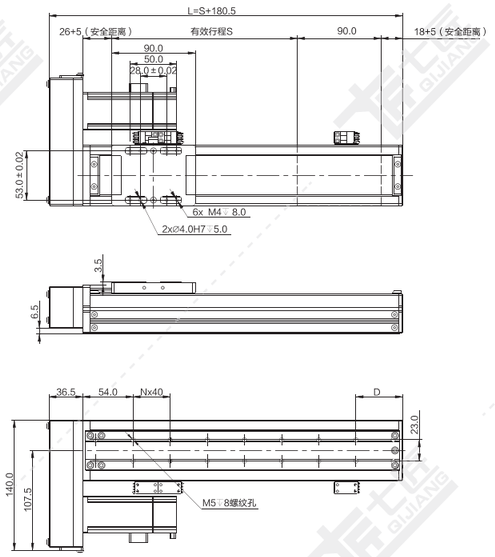

注：以下重量不含电机。 单位：mm

行程 S	50	100	150	200	250	300	350	400	450	500	550	600	650	700	750	800
L	230.5	280.5	330.5	380.5	430.5	480.5	530.5	580.5	630.5	680.5	730.5	780.5	830.5	880.5	930.5	980.5
N	3	4	5	6	8	9	10	11	13	14	15	16	18	19	20	21
D	20	30	40	50	20	30	40	50	20	30	40	50	20	30	40	50
重量 KG	2.2	2.5	2.7	3.0	3.2	3.5	3.7	4.0	4.2	4.5	4.7	5.0	5.2	5.5	5.7	6.0

*如有特殊行程请先与技术人员联系。

QS85-CR 螺杆传动 银色/黑色

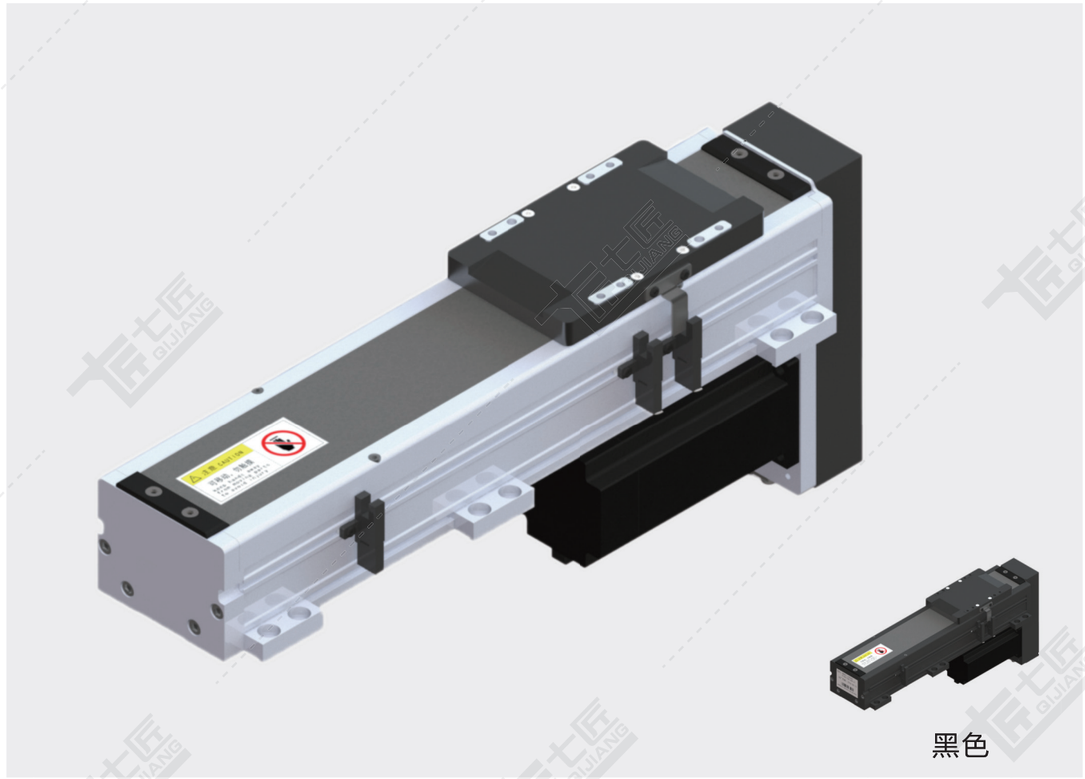

黑色

基本规格（QS85-CR）

电机功率 AC(W)				100/200/400				
重复定位精度（mm）				±0.01/±0.005				
滚珠丝杆外径（mm）				16				
滚珠丝杆导程（mm）				5	10	16	20	32
最快速度（mm/sec） 电机转速 3000（rpm）				250	500	800	1000	1600
最大载重（kg）	加减速度	水平使用	0.3G	50/50/50	30/40/50	20/30/40	15/20/30	7/10/15
		垂直使用	0.3G	10/12/15	5/10/12	4/8/12	3/5/8	-
★额定推力（N）				341/682/1364	170/360/720	106/212/424	85/170/340	53/106/212
直线导轨（mm）				20 x 15.5-1				
原点感应器	外挂 EE-SX672(NPN) EE-SX672P(PNP)							
	内置 E2S-W13							

★额定推力为电机额定扭矩时的推力；可搬送质量和最高速度根据使用条件而不同；电机最大转速为3000rpm。

感应器接线图

EE-SX672

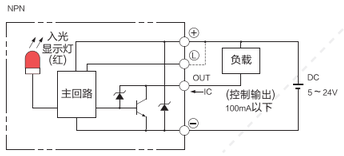

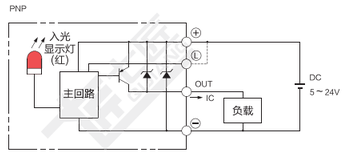

E2S-W13

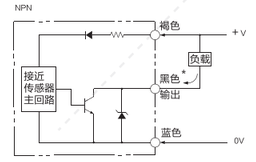

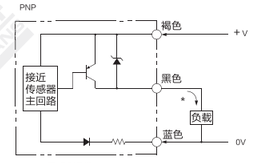

* 50mA以下(负载电流)

电机外形尺寸

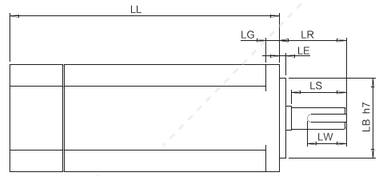

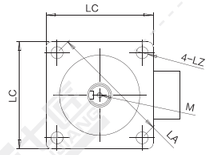

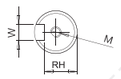

电机搭配一览表

电机外形尺寸																		
功率W	品牌	型号			LL	LL刹车	LA	LE	LZ	LC	LG	LW	RH	W	LR	S	LB	M
100W	松下 Panasonic	MSMD012G1□	V:有刹车	U:无刹车	92	122	45	3	3.4	38	6	14	6.2	3h9	25	8h6	30h7	M3x6L
	台达 Della	EAMA-C20401□S	S:有刹车	R:无刹车	100.6	136	46	2.5	4.5	40	5	16	6.2	3h9	25	8h6	30h7	M3x8L
	三菱 Mitsubishi	HC-KFS13□K	B:有刹车	无	96.5	124.5	46	2.5	4.5	42	5	-	-	-	25	8h6	30h7	-
	汇川 Inovance	ISMH1-10B30CB	2:有刹车	无	106.5	139.6	46	2.5	4.5	40	5	15.5	6.2	3h8	25	8h6	30h7	M3x6
	安川 YASKAWA	SGM7A-01A□A6□	C:有刹车	1:无刹车	93.5	134	46	2.5	4.3	40	5	-	-	-	25	8h6	30h7	-
200W	松下 Panasonic	MSMD22G1□□	V:有刹车	U:无刹车	79	115.5	70	3	4.5	60	6.5	20	8.5	4h9	30	11h6	50h7	M4x8L
	台达 Della	EAMA-C20602□S	S:有刹车	R:无刹车	105.5	141.6	70	3	5.5	60	7.5	20	11	5	30	14h6	50h7	M4x15L
	三菱 Mitsubishi	HC-KFS23□K	B:有刹车	无	99.5	131.5	70	3	5.8	60	7	-	-	-	30	14h7	50h7	-
	汇川 Inovance	ISMH1-20B30CB	2:有刹车	无	98	138	70	3	5.5	60	7.6	16.5	11.5	5h9	30	14h8	50h7	M5x8
	安川 YASKAWA	SGM7A-02A□A6□	C:有刹车	1:无刹车	99.5	140	70	3	5.5	60	6	-	-	-	30	14h6	50h7	-
400W	松下 Panasonic	MSMD042G1□S	V:有刹车	U:无刹车	98.5	135	70	3	4.5	60	6.5	25	11	5h9	30	14h9	50h7	M5x10L
	台达 Della	EAMA-C20604□S	S:有刹车	R:无刹车	130.7	166.8	70	3	5.5	60	7.5	20	11	5h9	30	14h10	50h7	M4x15L
	三菱 Mitsubishi	HC-KFS43□K	B:有刹车	无	124.5	156.5	70	3	5.8	60	7	-	-	-	30	14h11	50h7	-
	汇川 Inovance	ISMH1-40B30CB	2:有刹车	无	118	-	70	3	5.5	60	7.6	16.5	11.5	5h9	30	14h12	50h7	M5x8
	安川 YASKAWA	SGM7A-04A□A6□	C:有刹车	1:无刹车	115.5	156	70	3	5.5	60	6	-	-	-	30	14h6	50h7	-

容许负载力矩表

单位：mm

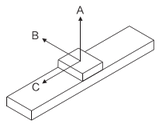

水平安装		A	B	C
导程 5	30kg	500	120	80
	50kg	200	50	30
	-	-	-	-
导程 10	15kg	394	79	76
	25kg	184	25	22
	30kg	111	-	-
导程 16	5kg	937	259	282
	10kg	487	116	121
	22kg	236	44	40
导程 20	5kg	940	264	285
	10kg	490	120	125
	15kg	240	48	45
导程 32	3kg	920	130	350
	5kg	725	50	220
	8kg	465	25	110

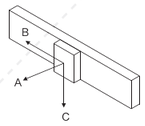

墙面安装		A	B	C
导程 5	10kg	105	50	1350
	20kg	22	0	538
	30kg	0	0	0
导程 10	10kg	100	50	545
	20kg	50	30	300
	30kg	0	0	0
导程 16	5kg	116	58	605
	10kg	24	0	253
	22kg	0	0	0
导程 20	5kg	251	211	903
	10kg	97	49	436
	15kg	23	0	153
导程 32	2kg	300	250	205
	4kg	112	0	450
	8kg	50	0	198

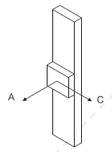

垂直安装		A	C
导程 5	5kg	100	145
	10kg	50	90
	12kg	23	63
导程 10	4kg	335	375
	6kg	140	180
	8kg	100	140
导程 16	1kg	620	620
	2kg	680	680
	5kg	310	350
导程 20	1kg	580	580
	2kg	645	645
	3kg	310	350

单位：N.m

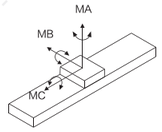

MA	110
MB	110
MC	120

※力距表所表示的数据，代表重心。
※符合型录规范的正常使用下，
保证寿命为10000公里。
※倒吊使用无法套用标准规范，
如有需求请洽询我司业务。

D 电机下折

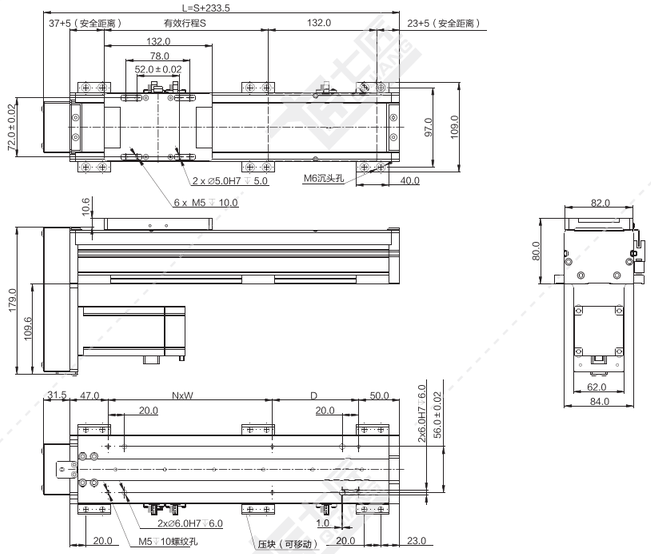

注：以下重量不含电机。

单位：mm

行程 S	50	100	150	200	250	300	350	400	450	500	550	600	650	700	750	800	850	900	950	1000	1050
L	283.5	333.5	383.5	433.5	483.5	533.5	583.5	633.5	683.5	733.5	783.5	833.5	883.5	933.5	983.5	1033.5	1083.5	1133.5	1183.5	1233.5	1283.5
N	1	1	1	1	1	2	2	2	2	3	3	3	3	3	4	4	4	4	5	5	5
W	100	100	200	200	200	200	200	200	200	200	200	200	200	200	200	200	200	200	200	200	200
D	55	105	55	105	155	205	55	105	155	205	55	105	155	205	55	105	155	205	55	105	155
重量 KG	3.8	4.2	4.6	5.0	5.4	5.8	6.2	6.6	7.0	7.4	7.8	8.2	8.6	9.0	9.4	9.8	10.2	10.6	11.0	11.4	11.8

*如有特殊行程请先与技术人员联系。

L 电机左折

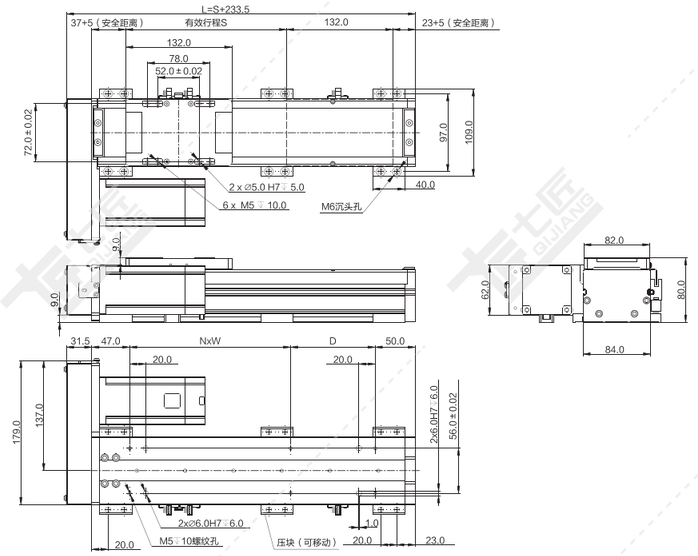

注：以下重量不含电机。

单位：mm

行程 S	50	100	150	200	250	300	350	400	450	500	550	600	650	700	750	800	850	900	950	1000	1050
L	283.5	333.5	383.5	433.5	483.5	533.5	583.5	633.5	683.5	733.5	783.5	833.5	883.5	933.5	983.5	1033.5	1083.5	1133.5	1183.5	1233.5	1283.5
N	1	1	1	1	1	1	2	2	2	2	3	3	3	3	4	4	4	4	5	5	5
W	100	100	200	200	200	200	200	200	200	200	200	200	200	200	200	200	200	200	200	200	200
D	55	105	55	105	155	205	55	105	155	205	55	105	155	205	55	105	155	205	55	105	155
重量 KG	3.8	4.2	4.6	5.0	5.4	5.8	6.2	6.6	7.0	7.4	7.8	8.2	8.6	9.0	9.4	9.8	10.2	10.6	11.0	11.4	11.8

*如有特殊行程请先与技术人员联系。

R 电机右折

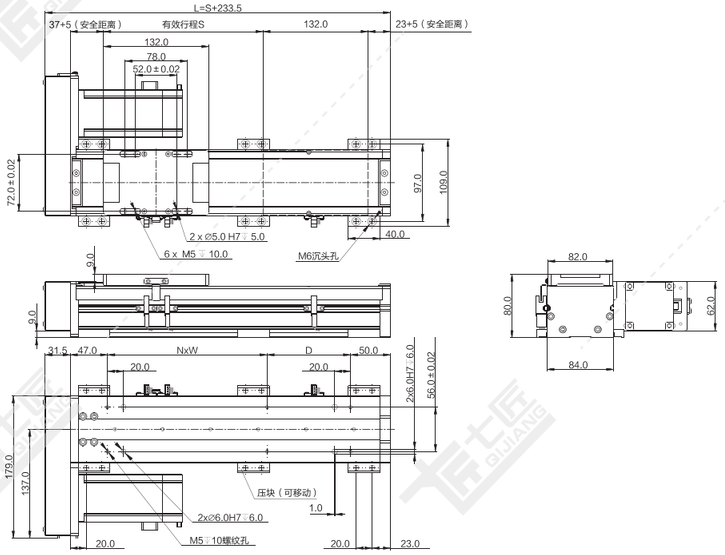

注：以下重量不含电机。

单位：mm

行程 S	50	100	150	200	250	300	350	400	450	500	550	600	650	700	750	800	850	900	950	1000	1050
L	283.5	333.5	383.5	433.5	483.5	533.5	583.5	633.5	683.5	733.5	783.5	833.5	883.5	933.5	983.5	1033.5	1083.5	1133.5	1183.5	1233.5	1283.5
N	1	1	1	1	1	1	2	2	2	2	3	3	3	3	4	4	4	4	5	5	5
W	100	100	200	200	200	200	200	200	200	200	200	200	200	200	200	200	200	200	200	200	200
D	55	105	55	105	155	205	55	105	155	205	55	105	155	205	55	105	155	205	55	105	155
重量 KG	3.8	4.2	4.6	5.0	5.4	5.8	6.2	6.6	7.0	7.4	7.8	8.2	8.6	9.0	9.4	9.8	10.2	10.6	11.0	11.4	11.8

*如有特殊行程请先与技术人员联系。

N 直连不带电机座

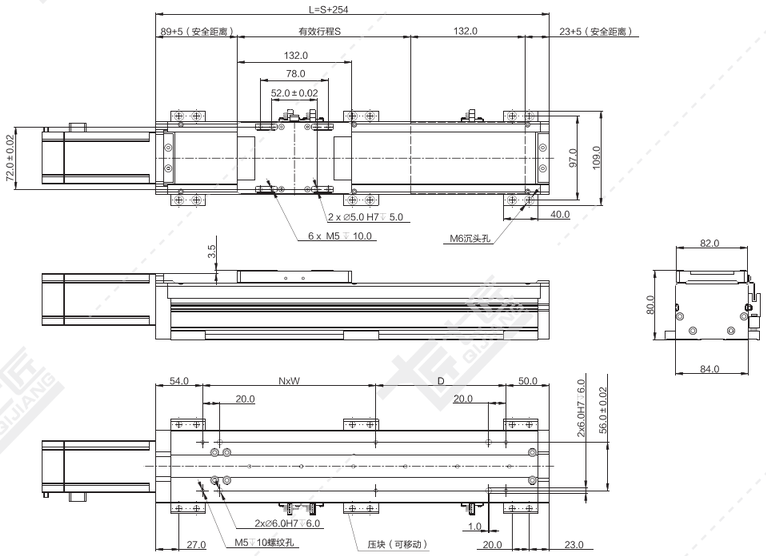

注：以下重量不含电机。 单位：mm

行程 S	50	100	150	200	250	300	350	400	450	500	550	600	650	700	750	800	850	900	950	1000	1050
L	304	354	404	454	504	554	604	654	704	754	804	854	904	954	1004	1054	1104	1154	1204	1254	1304
N	1	1	1	1	1	2	2	2	2	3	3	3	3	4	4	4	4	5	5	5	6
W	100	200	200	200	200	200	200	200	200	200	200	200	200	200	200	200	200	200	200	200	200
D	100	50	100	150	200	50	100	150	200	50	100	150	200	50	100	150	200	50	100	150	200
重量 KG	3.8	4.1	4.5	4.8	5.2	5.5	5.9	6.2	6.6	6.9	7.3	7.6	8.0	8.3	8.7	9.0	9.3	9.7	10.1	10.4	10.8

*如有特殊行程请先与技术人员联系。

T 直连带电机座

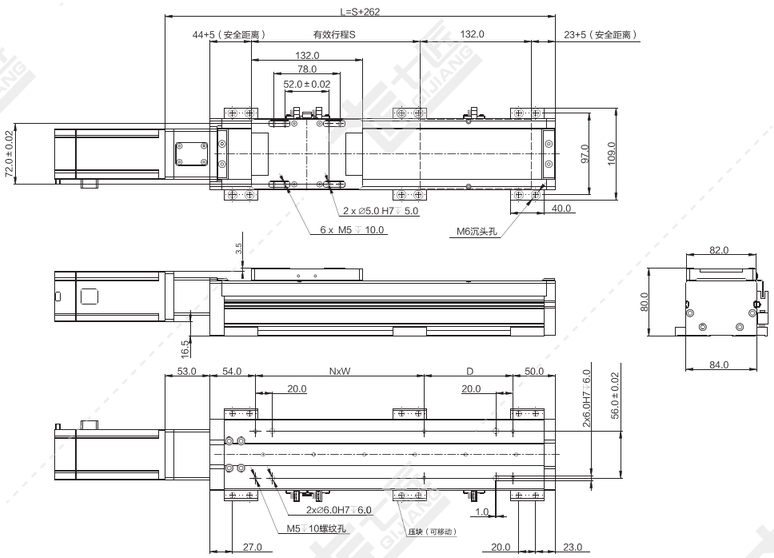

注：以下重量不含电机。 单位：mm

行程 S	50	100	150	200	250	300	350	400	450	500	550	600	650	700	750	800	850	900	950	1000	1050
L	312	362	412	462	512	562	612	662	712	762	812	862	912	962	1012	1062	1112	1162	1212	1262	1312
N	1	1	1	1	1	1	2	2	2	2	3	3	3	3	4	4	4	4	5	5	5
W	100	100	200	200	200	200	200	200	200	200	200	200	200	200	200	200	200	200	200	200	200
D	55	105	55	105	155	205	55	105	155	205	55	105	155	205	55	105	155	205	55	105	155
重量 KG	3.8	4.2	4.6	5.0	5.4	5.8	6.2	6.6	7.0	7.4	7.8	8.2	8.6	9.0	9.4	9.8	10.2	10.6	11.0	11.4	11.8

*如有特殊行程请先与技术人员联系。

QS100-CR 螺杆传动 银色/黑色

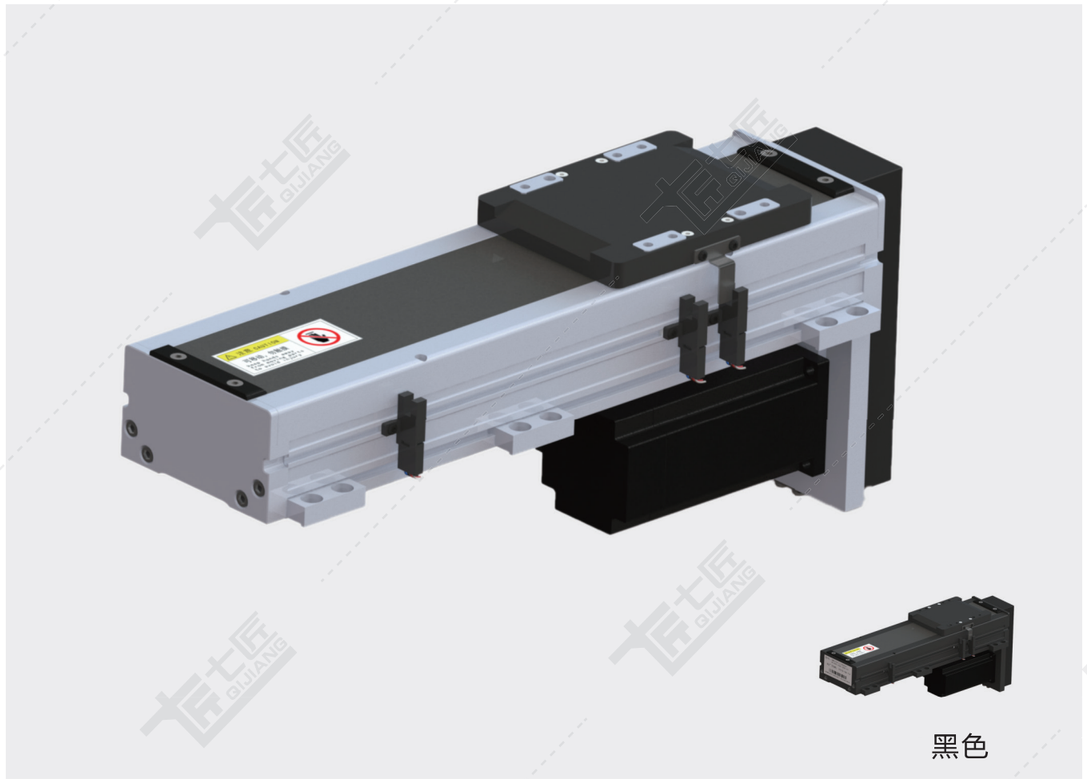

黑色

基本规格（QS100-CR）

电机功率 AC(W)				100/200/400				
重复定位精度（mm）				±0.01/±0.005				
滚珠丝杆外径（mm）				16				
滚珠丝杆导程（mm）				5	10	16	20	32
最快速度（mm/sec） 电机转速 3000（rpm）				250	500	800	1000	1600
最大载重（kg）	加减速度	水平使用	0.3G	50/65/65	30/45/65	20/30/50	15/20/35	9/12/20
		垂直使用	0.3G	12/15/25	8/10/15	5/6/10	3/5/8	-
★额定推力（N）				341/682/1364	170/360/720	106/212/424	85/170/340	53/106/212
直线导轨（mm）				15 x 12.5-2				
原点感应器	外挂 EE-SX672(NPN) EE-SX672P(PNP)							
	内置 E2S-W13							

★额定推力为电机额定扭矩时的推力；可搬送质量和最高速度根据使用条件而不同；电机最大转速为3000rpm。

感应器接线图

EE-SX672

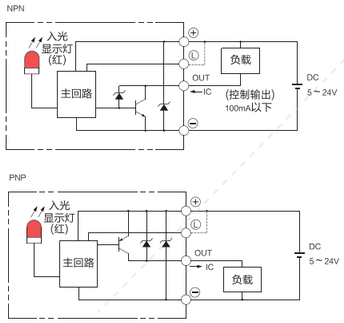

E2S-W13

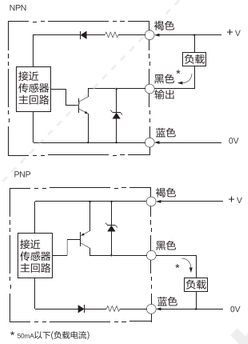

电机外形尺寸

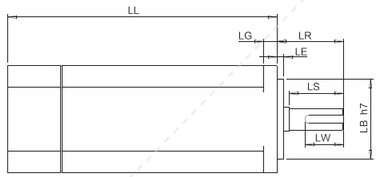

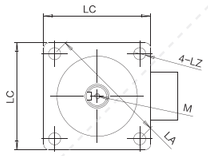

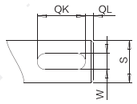

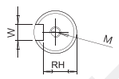

电机搭配一览表

电机外形尺寸																		
功率W	品牌	型号			LL	LL刹车	LA	LE	LZ	LC	LG	LW	RH	W	LR	S	LB	M
100W	松下 Panasonic	MSMD012G1□	V:有刹车	U:无刹车	92	122	45	3	3.4	38	6	14	6.2	3h9	25	8h6	30h7	M3x6L
	台达 Della	EAMA-C20401□S	S:有刹车	R:无刹车	100.6	136	46	2.5	4.5	40	5	16	6.2	3h9	25	8h6	30h7	M3x8L
	三菱 Mitsubishi	HC-KFS13□K	B:有刹车	无	96.5	124.5	46	2.5	4.5	42	5	–	–	–	25	8h6	30h7	–
	汇川 Inovance	ISMH1-10B30CB	2:有刹车	无	106.5	139.6	46	2.5	4.5	40	5	15.5	6.2	3h8	25	8h6	30h7	M3x6
	安川 YASKAWA	SGM7A-01A□A6□	C:有刹车	1:无刹车	93.5	134	46	2.5	4.3	40	5	–	–	–	25	8h6	30h7	–
200W	松下 Panasonic	MSMD22G1□□	V:有刹车	U:无刹车	79	115.5	70	3	4.5	60	6.5	20	8.5	4h9	30	11h6	50h7	M4x8L
	台达 Della	EAMA-C20602□S	S:有刹车	R:无刹车	105.5	141.6	70	3	5.5	60	7.5	20	11	5	30	14h6	50h7	M4x15L
	三菱 Mitsubishi	HC-KFS23□K	B:有刹车	无	99.5	131.5	70	3	5.8	60	7	–	–	–	30	14h7	50h7	–
	汇川 Inovance	ISMH1-20B30CB	2:有刹车	无	98	138	70	3	5.5	60	7.6	16.5	11.5	5h9	30	14h8	50h7	M5x8
	安川 YASKAWA	SGM7A-02A□A6□	C:有刹车	1:无刹车	99.5	140	70	3	5.5	60	6	–	–	–	30	14h6	50h7	–
400W	松下 Panasonic	MSMD042G1□S	V:有刹车	U:无刹车	98.5	135	70	3	4.5	60	6.5	25	11	5h9	30	14h9	50h7	M5x10L
	台达 Della	EAMA-C20604□S	S:有刹车	R:无刹车	130.7	166.8	70	3	5.5	60	7.5	20	11	5h9	30	14h10	50h7	M4x15L
	三菱 Mitsubishi	HC-KFS43□K	B:有刹车	无	124.5	156.5	70	3	5.8	60	7	–	–	–	30	14h11	50h7	–
	汇川 Inovance	ISMH1-40B30CB	2:有刹车	无	118	–	70	3	5.5	60	7.6	16.5	11.5	5h9	30	14h12	50h7	M5x8
	安川 YASKAWA	SGM7A-04A□A6□	C:有刹车	1:无刹车	115.5	156	70	3	5.5	60	6	–	–	–	30	14h6	50h7	–

容许负载力矩表

单位：mm

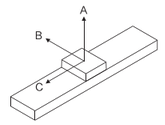

水平安装		A	B	C
导程 5	30kg	1000	290	150
	55kg	800	124	124
	80kg	205	219	207
导程 10	15kg	900	250	190
	25kg	700	170	190
	30kg	550	122	124
导程 16	5kg	1800	850	1200
	10kg	1190	427	462
	22kg	900	291	242
导程 20	5kg	1936	1936	1229
	15kg	1139	387	418
	20kg	900	264	220
导程 32	3kg	1750	1820	1128
	5kg	1500	427	544
	8kg	700	387	420

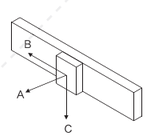

墙面安装		A	B	C
导程 5	10kg	126	800	1000
	20kg	70	600	800
	30kg	50	476	500
导程 10	10kg	246	700	800
	20kg	150	515	600
	30kg	72	422	450
导程 16	5kg	1068	850	976
	10kg	405	500	800
	22kg	220	450	700
导程 20	5kg	958	1420	1450
	10kg	361	696	750
	20kg	107	610	700
导程 32	2kg	650	958	1000
	4kg	234	361	450
	8kg	130	220	250

单位：N.m

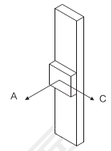

垂直安装		A	C
导程 5	5kg	100	145
	10kg	50	90
	12kg	23	63
导程 10	4kg	335	375
	6kg	140	180
	8kg	100	140
导程 16	1kg	620	620
	2kg	680	680
	5kg	310	350
导程 20	–	–	–
	–	–	–
	3kg	1030	802

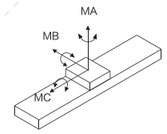

MA	150
MB	150
MC	130

※力距表所表示的数据，代表重心。
※符合型录规范的正常使用下，
保证寿命为10000公里。
※倒吊使用无法套用标准规范，
如有需求请洽询我司业务。

D 电机下折

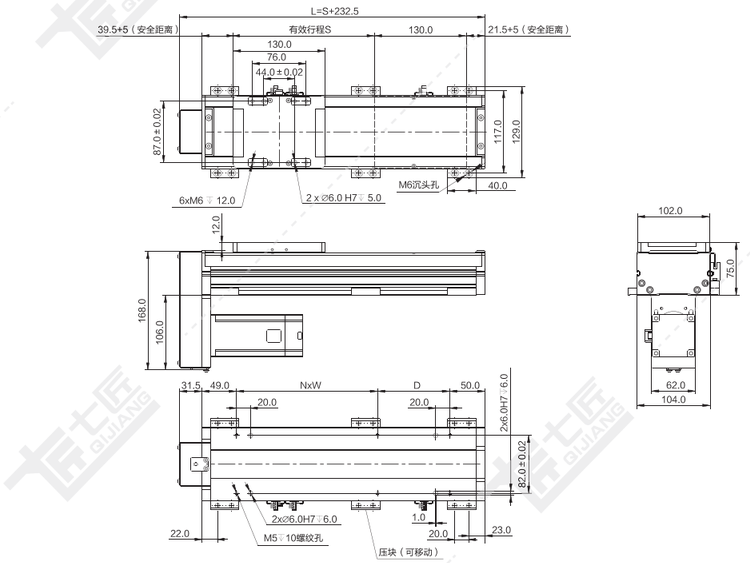

注：以下重量不含电机。

单位：mm

行程 S	50	100	150	200	250	300	350	400	450	500	550	600	650	700	750	800	850	900	950	1000	1050
L	282.5	332.5	382.5	432.5	482.5	532.5	582.5	632.5	682.5	732.5	782.5	832.5	882.5	932.5	982.5	1032.5	1082.5	1132.5	1182.5	1232.5	1282.5
N	1	1	1	1	1	1	2	2	2	2	3	3	3	3	4	4	4	4	5	5	5
W	100	100	200	200	200	200	200	200	200	200	200	200	200	200	200	200	200	200	200	200	200
D	52	102	52	102	152	202	52	102	152	202	52	102	152	202	52	102	152	202	52	102	152
重量 KG	3.6	3.9	4.3	4.6	5.0	5.3	5.7	6.0	6.4	6.7	7.1	7.4	7.8	8.1	8.5	8.8	9.2	9.5	9.8	10.2	10.6

*如有特殊行程请先与技术人员联系。

L 电机左折

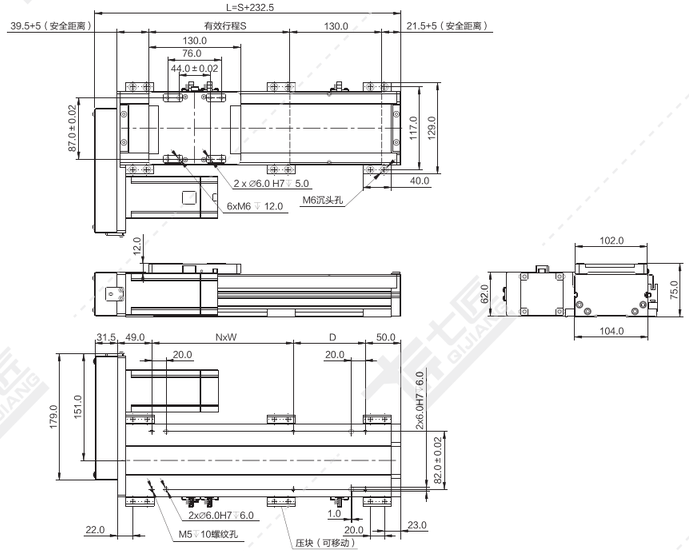

注：以下重量不含电机。 单位：mm

行程 S	50	100	150	200	250	300	350	400	450	500	550	600	650	700	750	800	850	900	950	1000	1050
L	282.5	332.5	382.5	432.5	482.5	532.5	582.5	632.5	682.5	732.5	782.5	832.5	882.5	932.5	982.5	1032.5	1082.5	1132.5	1182.5	1232.5	1282.5
N	1	1	1	1	1	1	2	2	2	2	3	3	3	3	4	4	4	4	5	5	5
W	100	100	200	200	200	200	200	200	200	200	200	200	200	200	200	200	200	200	200	200	200
D	52	102	52	102	152	202	52	102	152	202	52	102	152	202	52	102	152	202	52	102	152
重量 KG	3.6	3.9	4.3	4.6	5.0	5.3	5.7	6.0	6.4	6.7	7.1	7.4	7.8	8.1	8.5	8.8	9.2	9.5	9.8	10.2	10.6

*如有特殊行程请先与技术人员联系。

R 电机右折

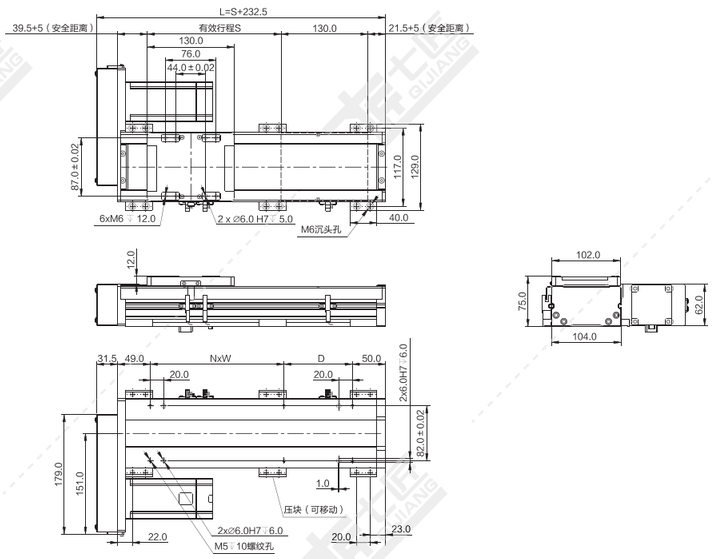

注：以下重量不含电机。 单位：mm

行程 S	50	100	150	200	250	300	350	400	450	500	550	600	650	700	750	800	850	900	950	1000	1050
L	282.5	332.5	382.5	432.5	482.5	532.5	582.5	632.5	682.5	732.5	782.5	832.5	882.5	932.5	982.5	1032.5	1082.5	1132.5	1182.5	1232.5	1282.5
N	1	1	1	1	1	1	2	2	2	2	3	3	3	3	4	4	4	4	5	5	5
W	100	100	200	200	200	200	200	200	200	200	200	200	200	200	200	200	200	200	200	200	200
D	52	102	52	102	152	202	52	102	152	202	52	102	152	202	52	102	152	202	52	102	152
重量 KG	3.6	3.9	4.3	4.6	5.0	5.3	5.7	6.0	6.4	6.7	7.1	7.4	7.8	8.1	8.5	8.8	9.2	9.5	9.8	10.2	10.6

*如有特殊行程请先与技术人员联系。

M 电机内装

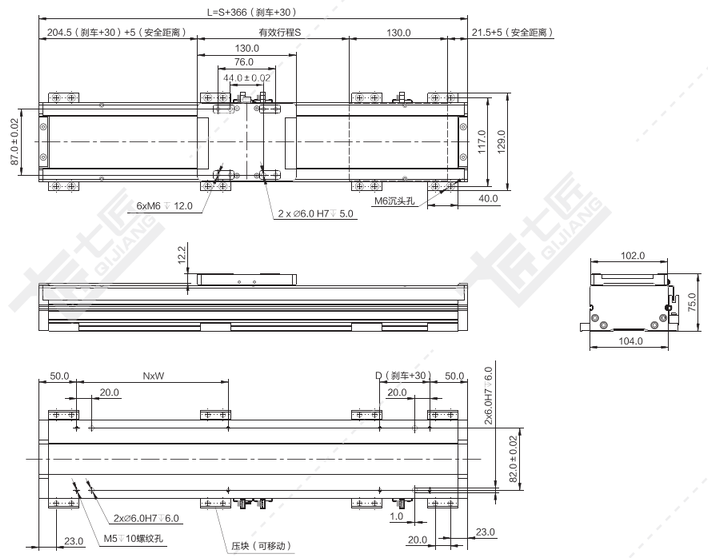

注：以下重量不含电机。 单位：mm

行程 S	50	100	150	200	250	300	350	400	450	500	550	600	650	700	750	800	850	900	950	1000	1050
L	416	466	516	566	616	666	716	766	816	866	916	966	1016	1066	1116	1166	1216	1266	1316	1366	1416
N	1	1	1	2	2	2	2	3	3	3	3	4	4	4	4	5	5	5	5	6	6
W	200	200	200	200	200	200	200	200	200	200	200	200	200	200	200	200	200	200	200	200	200
D	116	166	216	66	116	166	216	66	116	166	216	66	116	166	216	66	116	166	216	66	116
重量 KG	4.1	4.5	4.8	5.2	5.5	5.9	6.2	6.6	6.9	7.3	7.6	8.0	8.3	8.7	9.0	9.3	9.7	10.1	10.4	10.8	11.1

*如有特殊行程请先与技术人员联系。

N 直连不带电机座

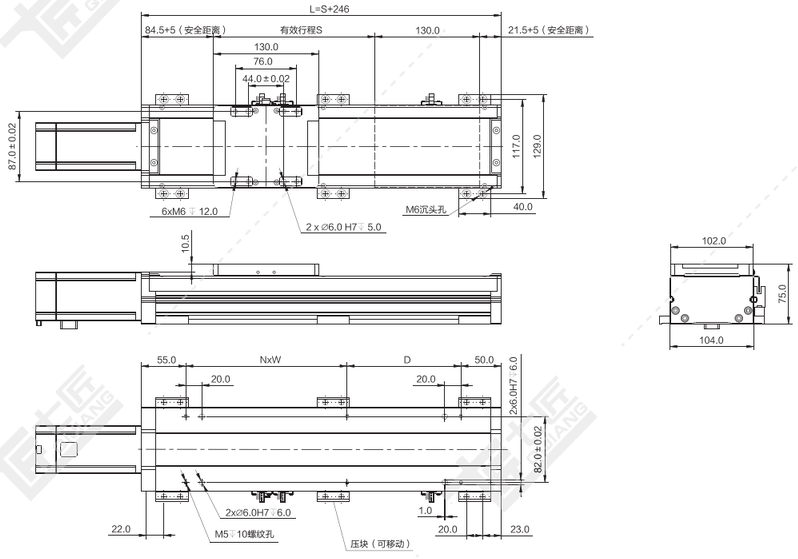

注：以下重量不含电机。 单位：mm

行程 S	50	100	150	200	250	300	350	400	450	500	550	600	650	700	750	800	850	900	950	1000	1050
L	296	346	396	446	496	546	596	646	696	746	796	846	896	946	996	1046	1096	1146	1196	1246	1296
N	1	1	1	1	1	1	2	2	2	2	3	3	3	3	4	4	4	4	5	5	5
W	100	100	200	200	200	200	200	200	200	200	200	200	200	200	200	200	200	200	200	200	200
D	91	141	91	141	191	241	91	141	191	241	91	141	191	241	91	141	191	241	91	141	191
重量 KG	3.5	3.9	4.2	4.6	4.9	5.3	5.6	6.0	6.3	6.7	7.0	7.4	7.7	8.1	8.4	8.8	9.1	9.5	9.8	10.2	10.5

*如有特殊行程请先与技术人员联系。

T 直连带电机座

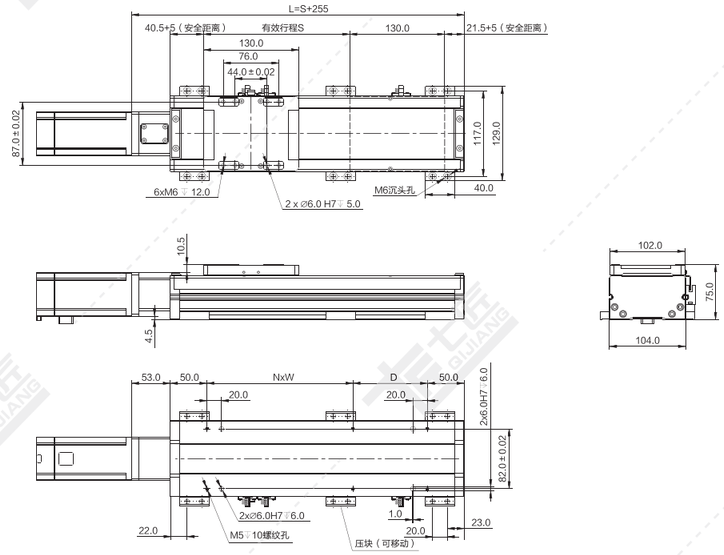

注：以下重量不含电机。

单位：mm

行程 S	50	100	150	200	250	300	350	400	450	500	550	600	650	700	750	800	850	900	950	1000	1050
L	305	355	405	455	505	555	605	655	705	755	805	855	905	955	1005	1055	1105	1155	1205	1255	1305
N	1	1	1	1	1	1	2	2	2	2	3	3	3	3	4	4	4	4	5	5	5
W	100	100	200	200	200	200	200	200	200	200	200	200	200	200	200	200	200	200	200	200	200
D	52	102	52	102	152	202	52	102	152	202	52	102	152	202	52	102	152	202	52	102	152
重量 KG	3.5	3.9	4.2	4.6	4.9	5.3	5.6	6.0	6.3	6.7	7.0	7.4	7.7	8.1	8.4	8.8	9.1	9.5	9.8	10.2	10.5

*如有特殊行程请先与技术人员联系。

QS135-CR 螺杆传动 银色/黑色

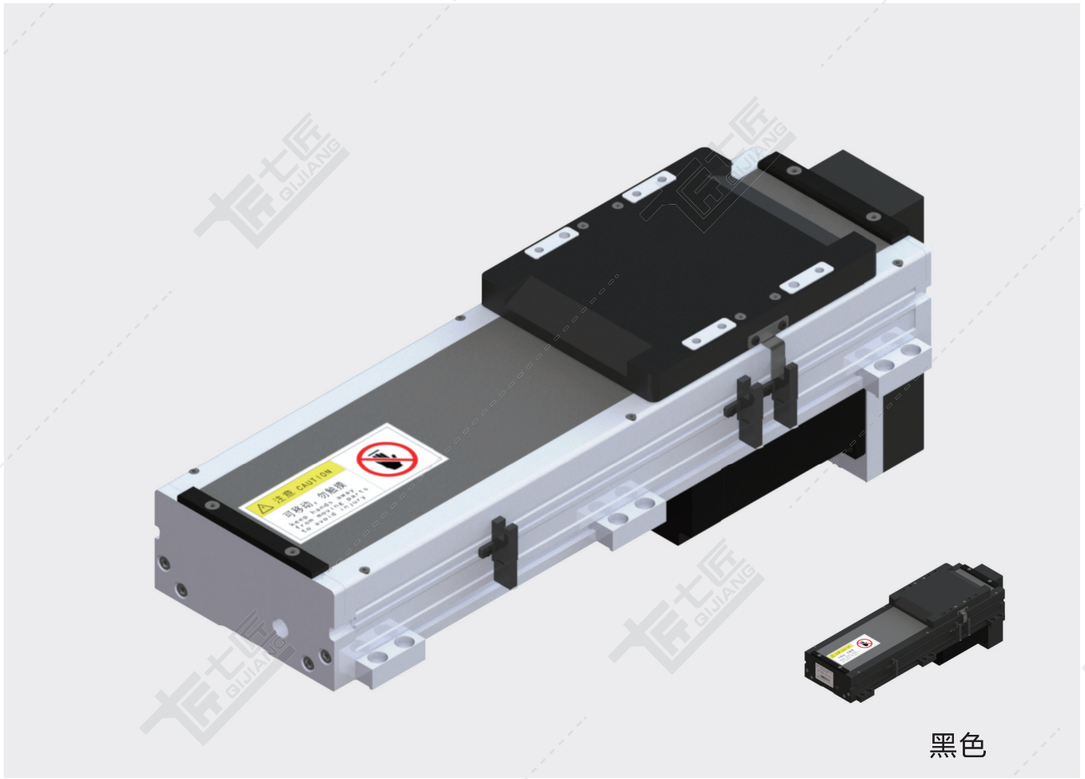

黑色

基本规格（QS135-CR）

电机功率 AC(W)				200/400/750					
重复定位精度（mm）				±0.01/±0.005					
滚珠丝杆外径（mm）				16/20	16/20	16	16/20	16	20
滚珠丝杆导程（mm）				5	10	16	20	32	40
最快速度（mm/sec） 电机转速 3000（rpm）				250	500	800	1000	1600	2000
最大载重（kg）	加减速度	水平使用	0.3G	95/110/110	75/110/110	44/68/90	35/50/80	13/30/60	10/15/25
		垂直使用	0.3G	27/35/35	18/25/35	7/18/25	6/14/20	–/8/10	–
★额定推力（N）				683/1388/2100	341/694/1050	213/432/840	174/347/528	108/216/380	42/174/320
直线导轨（mm）				15 x 12.5-2					
原点感应器	外挂 EE-SX672(NPN) EE-SX672P(PNP)								
	内置 EE-SX951(NPN) EE-SX951P(PNP)								

★额定推力为电机额定扭矩时的推力；可搬送质量和最高速度根据使用条件而不同；电机最大转速为3000rpm。

感应器接线图

EE-SX672

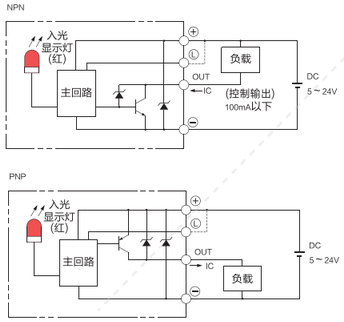

EE-SX951

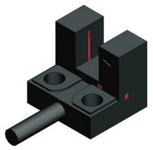

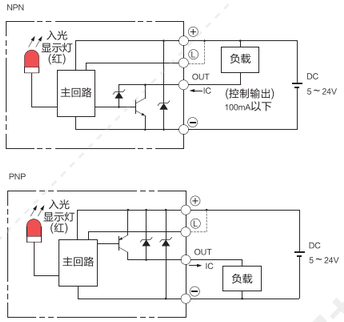

电机外形尺寸

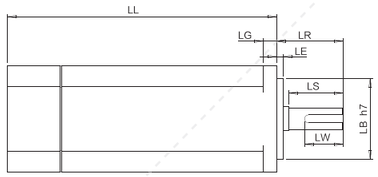

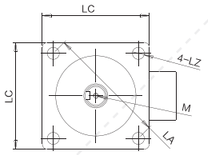

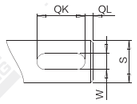

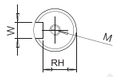

电机搭配一览表

电机外形尺寸																		
功率W	品牌	型号			LL	LL刹车	LA	LE	LZ	LC	LG	LW	RH	W	LR	S	LB	M
200W	松下 Panasonic	MSMD22G1□□	V:有刹车	U:无刹车	79	115.5	70	3	4.5	60	6.5	20	8.5	4h9	30	11h6	50h7	M4x8L
	台达 Della	EAMA-C20602□S	S:有刹车	R:无刹车	105.5	141.6	70	3	5.5	60	7.5	20	11	5	30	14h6	50h7	M4x15L
	三菱 Mitsubishi	HC-KFS23□K	B:有刹车	无	99.5	131.5	70	3	5.8	60	7	–	–	–	30	14h6	50h7	–
	汇川 Inovance	ISMH1-20B30CB	2:有刹车	无	98	138	70	3	5.5	60	7.6	16.5	11.5	5h9	30	14h6	50h7	M5x8
	安川 YASKAWA	SGM7A-02A□A6□	C:有刹车	1:无刹车	99.5	140	70	3	5.5	60	6	–	–	–	30	14h6	50h7	–
400W	松下 Panasonic	MSMD042G1□S	V:有刹车	U:无刹车	98.5	135	70	3	4.5	60	6.5	25	11	5h9	30	14h6	50h7	M5x10L
	台达 Della	EAMA-C20604□S	S:有刹车	R:无刹车	130.7	166.8	70	3	5.5	60	7.5	20	11	5h9	30	14h6	50h7	M4x15L
	三菱 Mitsubishi	HC-KFS43□K	B:有刹车	无	124.5	156.5	70	3	5.8	60	7	–	–	–	30	14h6	50h7	–
	汇川 Inovance	ISMH1-40B30CB	2:有刹车	无	118	–	70	3	5.5	60	7.6	16.5	11.5	5h9	30	14h6	50h7	M5x8
	安川 YASKAWA	SGM7A-04A□A6□	C:有刹车	1:无刹车	115.5	156	70	3	5.5	60	6	–	–	–	30	14h6	50h7	–
750W	松下 Panasonic	MSMD082G1□□	V:有刹车	U:无刹车	122	149	90	3	6	80	8	25	15.5	6h9	35	19h6	70h7	M5x10L
	台达 Della	EAMA-C20807□S	S:有刹车	R:无刹车	138.3	178	90	3	6.6	80	8	25	15.5	8h9	35	19h6	70h7	M6x20L
	三菱 Mitsubishi	HC-KFS73□K	B:有刹车	无	142	177.5	90	3	6.6	80	8	–	–	–	40	19h6	70h7	–
	汇川 Inovance	ISMH1-75B30CB	2:有刹车	无	135.5	–	90	3	7	80	7.8	25	15.5	6h8	35	19h6	70h7	M6x20
	安川 YASKAWA	SGM7A-08A□A6□	C:有刹车	1:无刹车	137	184	90	3	7	80	8	–	–	–	40	19h6	70h7	–

容许负载力矩表

单位：mm

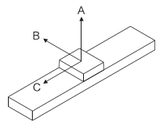

水平安装		A	B	C
导程 5	60kg	2448	322	316
	80kg	2197	257	247
	95kg	2005	219	207
导程 10	30kg	1958	490	370
	50kg	1660	333	370
	70kg	1725	243	247
导程 16	10kg	2265	961	1674
	20kg	1402	537	855
	44kg	1047	324	445
导程 20	10kg	2263	958	1672
	20kg	1400	535	852
	35kg	1052	328	448
导程 32	10kg	2100	934	1562
	20kg	1305	521	840
	30kg	985	296	338
导程 40	5kg	2263	958	1459
	10kg	1405	426	765
	20kg	987	342	325

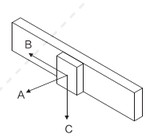

墙面安装		A	B	C
导程 5	60kg	204	112	1394
	80kg	130	57	1115
	95kg	85	24	895
导程 10	30kg	414	333	1277
	50kg	235	157	929
	75kg	129	57	751
导程 16	10kg	461	372	1410
	20kg	264	178	1027
	44kg	148	69	832
导程 20	10kg	997	1217	1709
	20kg	513	555	985
	35kg	268	231	640
导程 32	10kg	886	1189	1607
	20kg	437	458	786
	30kg	226	221	580
导程 40	5kg	980	1215	1750
	10kg	560	437	766
	20kg	326	178	416

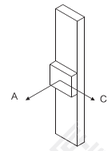

垂直安装		A	C
导程 5	20kg	762	614
	25kg	607	489
	27kg	498	483
导程 10	10kg	1365	1101
	15kg	901	727
	18kg	674	543
导程 16	2kg	2420	2031
	4kg	1690	1360
	7kg	1300	1050
导程 20	6kg	1695	1361
	–	–	–
	–	–	–
导程 32	3kg	1720	1352
	–	–	–
	–	–	–

单位：N.m

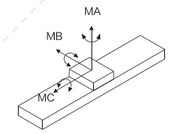

MA	551
MB	552
MC	485

※力距表所表示的数据，代表重心。
※符合型录规范的正常使用下，
保证寿命为10000公里。
※倒吊使用无法套用标准规范，
如有需求请洽询我司业务。

D 电机下折

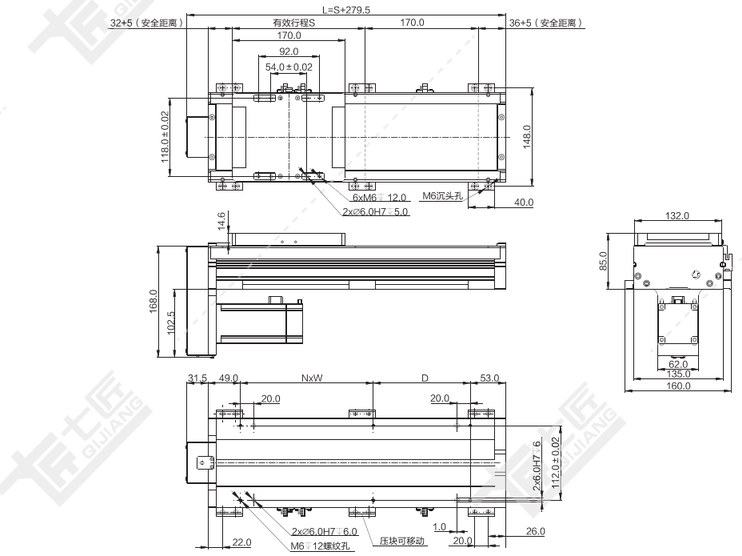

注：以下重量不含电机。

单位：mm

行程 S	50	100	150	200	250	300	350	400	450	500	550	600	650	700	750	800	850	900	950	1000	1050	1100	1150	1200	1250
L	329.5	379.5	429.5	479.5	529.5	579.5	629.5	679.5	729.5	779.5	829.5	879.5	929.5	979.5	1029.5	1079.5	1129.5	1179.5	1229.5	1279.5	1329.5	1379.5	1429.5	1479.5	1529.5
N	1	1	1	1	1	1	2	2	2	2	3	3	3	3	4	4	4	4	5	5	5	5	6	6	6
W	100	100	200	200	200	200	200	200	200	200	200	200	200	200	200	200	200	200	200	200	200	200	200	200	200
D	96	146	96	146	196	246	96	146	196	246	96	146	196	246	96	146	196	246	96	146	196	246	96	146	196
重量 KG	6.9	7.6	8.2	8.9	9.5	10.2	10.8	11.5	12.1	12.8	13.4	14.1	14.7	15.4	16.0	16.7	17.3	18.0	18.6	19.3	19.9	20.6	21.2	21.9	22.5

*如有特殊行程请先与技术人员联系。

L 电机左折

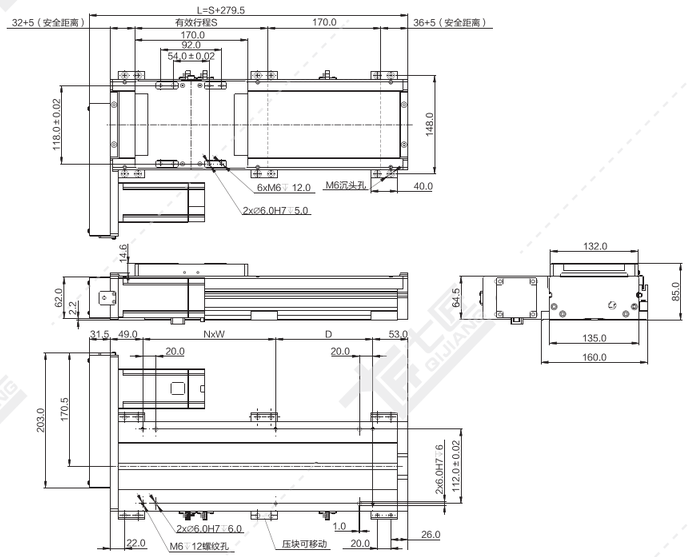

注：以下重量不含电机。 单位：mm

行程 S	50	100	150	200	250	300	350	400	450	500	550	600	650	700	750	800	850	900	950	1000	1050	1100	1150	1200	1250
L	329.5	379.5	429.5	479.5	529.5	579.5	629.5	679.5	729.5	779.5	829.5	879.5	929.5	979.5	1029.5	1079.5	1129.5	1179.5	1229.5	1279.5	1329.5	1379.5	1429.5	1479.5	1529.5
N	1	1	1	1	1	1	2	2	2	2	3	3	3	3	4	4	4	4	5	5	5	5	6	6	6
W	100	100	200	200	200	200	200	200	200	200	200	200	200	200	200	200	200	200	200	200	200	200	200	200	200
D	96	146	96	146	196	246	96	146	196	246	96	146	196	246	96	146	196	246	96	146	196	246	96	146	196
重量 KG	6.9	7.6	8.2	8.9	9.5	10.2	10.8	11.5	12.1	12.8	13.4	14.1	14.7	15.4	16.0	16.7	17.3	18.0	18.6	19.3	19.9	20.6	21.2	21.9	22.5

*如有特殊行程请先与技术人员联系。

R 电机右折

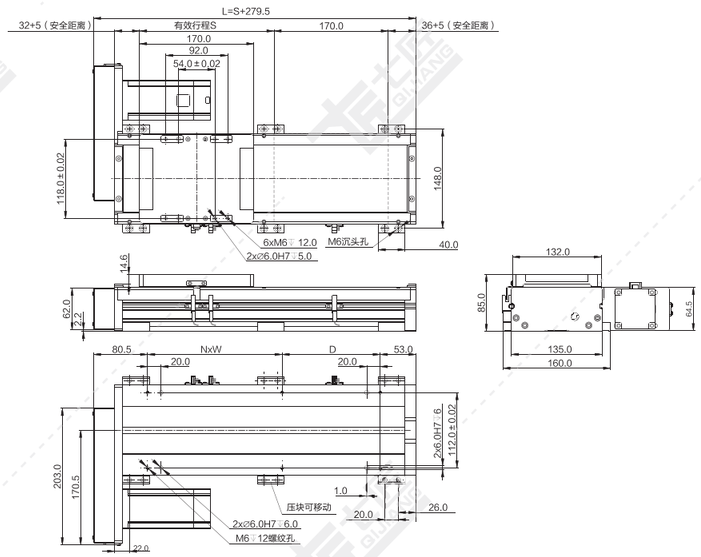

注：以下重量不含电机。 单位：mm

行程 S	50	100	150	200	250	300	350	400	450	500	550	600	650	700	750	800	850	900	950	1000	1050	1100	1150	1200	1250
L	329.5	379.5	429.5	479.5	529.5	579.5	629.5	679.5	729.5	779.5	829.5	879.5	929.5	979.5	1029.5	1079.5	1129.5	1179.5	1229.5	1279.5	1329.5	1379.5	1429.5	1479.5	1529.5
N	1	1	1	1	1	1	2	2	2	2	3	3	3	3	4	4	4	4	5	5	5	5	6	6	6
W	100	100	200	200	200	200	200	200	200	200	200	200	200	200	200	200	200	200	200	200	200	200	200	200	200
D	96	146	96	146	196	246	96	146	196	246	96	146	196	246	96	146	196	246	96	146	196	246	96	146	196
重量 KG	6.9	7.6	8.2	8.9	9.5	10.2	10.8	11.5	12.1	12.8	13.4	14.1	14.7	15.4	16.0	16.7	17.3	18.0	18.6	19.3	19.9	20.6	21.2	21.9	22.5

*如有特殊行程请先与技术人员联系。

M 电机内装

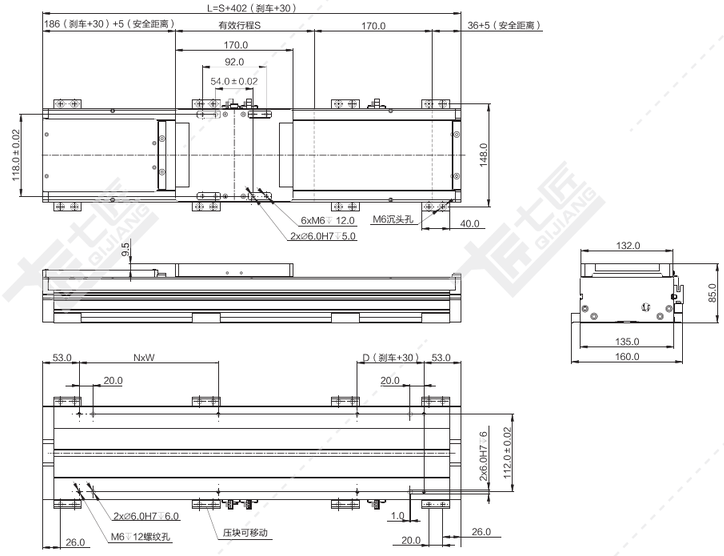

注：以下重量不含电机。 单位：mm

行程 S	50	100	150	200	250	300	350	400	450	500	550	600	650	700	750	800	850	900	950	1000	1050	1100	1150	1200	1250
L	452	502	552	602	652	702	752	802	852	902	952	1002	1052	1102	1152	1202	1252	1302	1352	1402	1452	1502	1552	1602	1652
N	1	1	1	2	2	2	2	3	3	3	3	4	4	4	4	5	5	5	5	6	6	6	6	7	7
W	200	200	200	200	200	200	200	200	200	200	200	200	200	200	200	200	200	200	200	200	200	200	200	200	200
D	146	196	246	96	146	196	246	96	146	196	246	96	146	196	246	96	146	196	246	96	146	196	246	96	146
重量 KG	7.6	8.2	8.9	9.5	10.2	10.8	11.5	12.1	12.8	13.4	14.1	14.7	15.4	16.0	16.7	17.3	18.0	18.6	19.3	19.9	20.6	21.2	21.9	22.5	23.2

*如有特殊行程请先与技术人员联系。

N 直连不带电机座

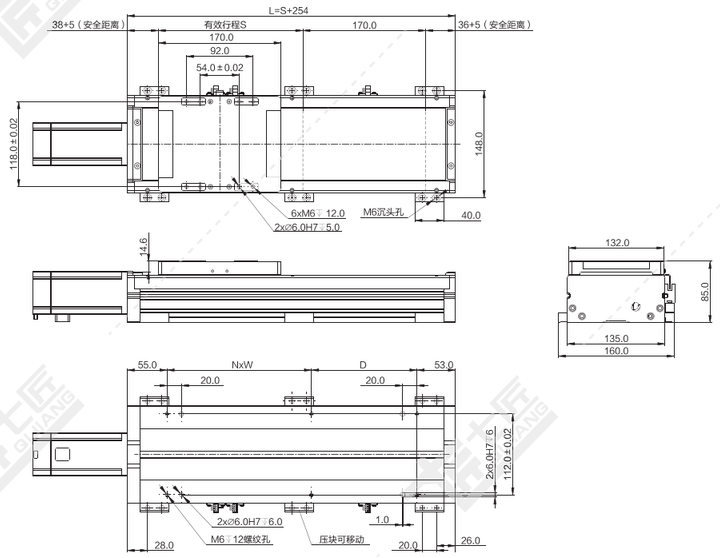

注：以下重量不含电机。 单位：mm

行程 S	50	100	150	200	250	300	350	400	450	500	550	600	650	700	750	800	850	900	950	1000	1050	1100	1150	1200	1250
L	304	354	404	454	504	554	604	654	704	754	804	854	904	954	1004	1054	1104	1154	1204	1254	1304	1354	1404	1454	1504
N	1	1	1	1	1	1	2	2	2	2	3	3	3	3	4	4	4	4	5	5	5	5	6	6	6
W	100	100	200	200	200	200	200	200	200	200	200	200	200	200	200	200	200	200	200	200	200	200	200	200	200
D	91	141	96	146	196	246	96	146	196	246	96	146	196	246	96	146	196	246	96	146	196	246	96	146	196
重量 KG	6.8	7.5	8.1	8.8	9.4	10.1	10.7	11.4	12.0	12.7	13.3	14.0	14.6	15.3	15.9	16.6	17.2	17.9	18.5	19.2	19.8	20.5	21.1	21.8	22.4

*如有特殊行程请先与技术人员联系。

T 直连带电机座

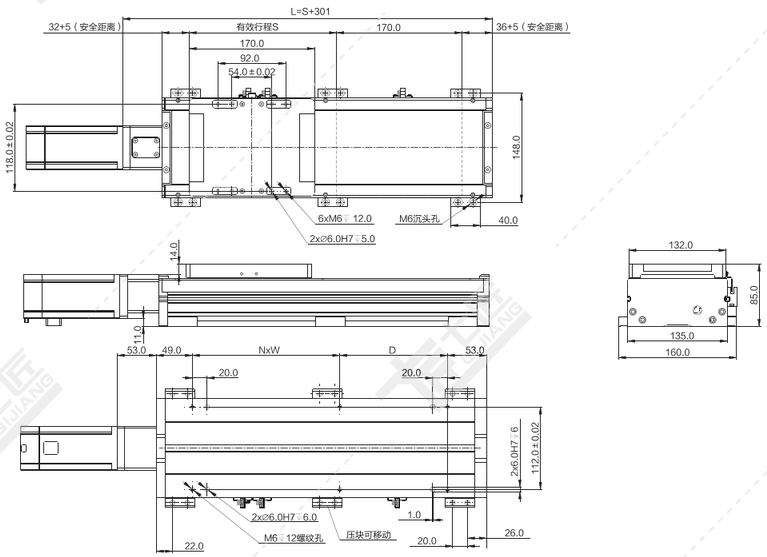

注：以下重量不含电机。 单位：mm

行程 S	50	100	150	200	250	300	350	400	450	500	550	600	650	700	750	800	850	900	950	1000	1050	1100	1150	1200	1250
L	351	401	451	501	551	601	651	701	751	801	851	901	951	1001	1051	1101	1151	1201	1251	1301	1351	1401	1451	1501	1551
N	1	1	1	1	1	1	2	2	2	2	3	3	3	3	4	4	4	4	5	5	5	5	6	6	6
W	100	100	200	200	200	200	200	200	200	200	200	200	200	200	200	200	200	200	200	200	200	200	200	200	200
D	96	146	96	146	196	246	96	146	196	246	96	146	196	246	96	146	196	246	96	146	196	246	96	146	196
重量 KG	6.9	7.5	8.2	8.8	9.5	10.1	10.8	11.4	12.1	12.7	13.4	14.0	14.7	15.3	16.0	16.6	17.3	17.9	18.6	19.2	19.9	20.5	21.2	21.8	22.5

*如有特殊行程请先与技术人员联系。

QS150-CR 螺杆传动 银色/黑色

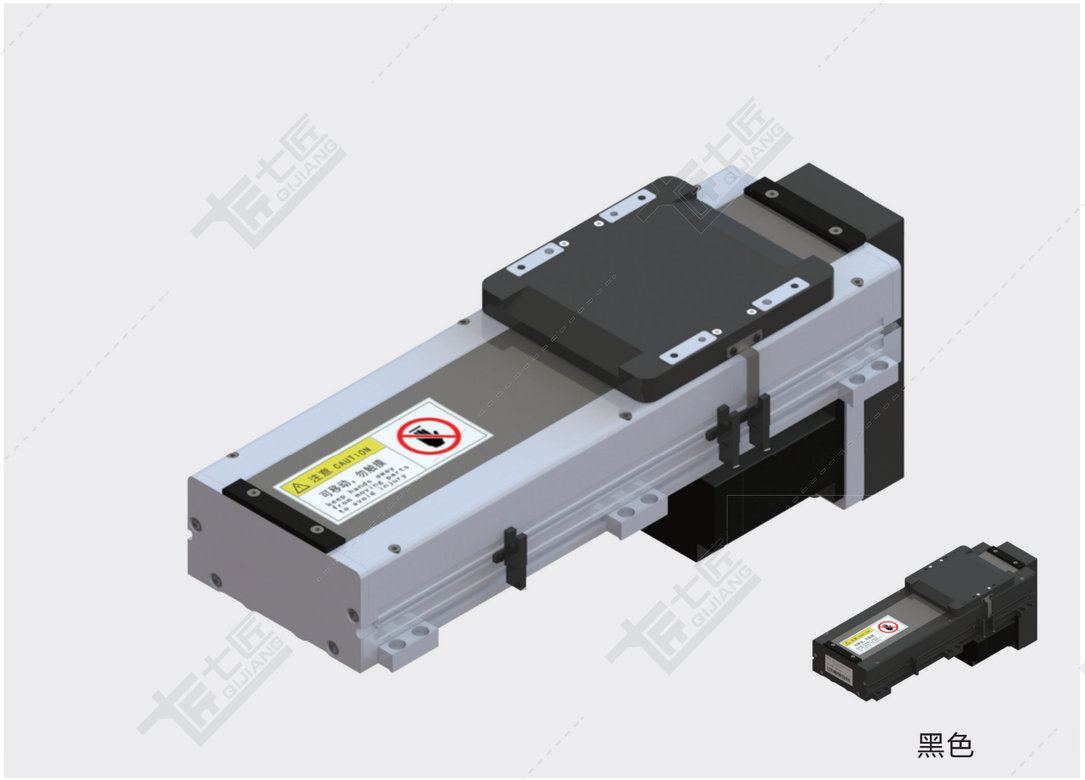

黑色

基本规格（QS150-CR）

电机功率 AC(W)				400/750				
重复定位精度（mm）				±0.01/±0.005				
滚珠丝杆外径（mm）				20/25	20/25	20	25	20
滚珠丝杆导程（mm）				5	10	20	25	40
最快速度（mm/sec） 电机转速 3000（rpm）				250	500	1000	1250	2000
最大载重（kg）	加减速度	水平使用	0.3G	100/120	80/120	60/90	48/80	30/50
		垂直使用	0.3G	35/45	25/35	14/20	10/15	-
★额定推力（N）				1388/2100	694/1050	374/740	260/420	174/320
直线导轨（mm）				15 x 12.5-2				
原点感应器	外挂 EE-SX672(NPN) EE-SX672P(PNP)							
	内置 E2S-W13							

★额定推力为电机额定扭矩时的推力；可搬送质量和最高速度根据使用条件而不同；电机最大转速为3000rpm。

感应器接线图

EE-SX672

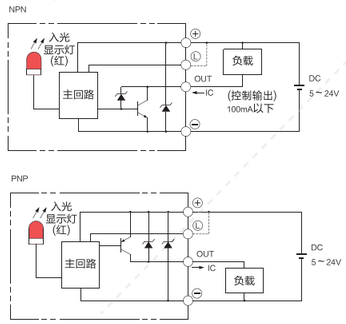

E2S-W13

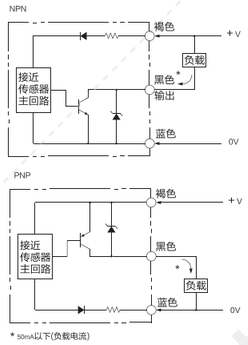

* 50mA以下(负载电流)

电机外形尺寸

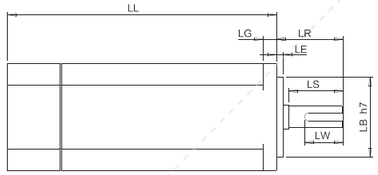

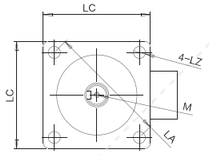

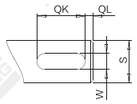

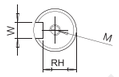

电机搭配一览表

电机外形尺寸																			
功率W	品牌	型号			LL	LL刹车	LA	LE	LZ	LC	LG	LW	RH	W	LR	S	LB	M
400W	松下 Panasonic	MSMD042G1□S	V:有刹车	U:无刹车	98.5	135	70	3	4.5	60	6.5	25	11	5h9	30	14h6	50h7	M5x10L
	台达 Della	EAMA-C20604□S	S:有刹车	R:无刹车	130.7	166.8	70	3	5.5	60	7.5	20	11	5h9	30	14h6	50h7	M4x15L
	三菱 Mitsubishi	HC-KFS43□K	B:有刹车	无	124.5	156.5	70	3	5.8	60	7	–	–	–	30	14h6	50h7	–
	汇川 Inovance	ISMH1-40B30CB	2:有刹车	无	118	–	70	3	5.5	60	7.6	16.5	11.5	5h9	30	14h6	50h7	M5x8
	安川 YASKAWA	SGM7A-04A□A6□	C:有刹车	1:无刹车	115.5	156	70	3	5.5	60	6	–	–	–	30	14h6	50h7	–
750W	松下 Panasonic	MSMD082G1□□	V:有刹车	U:无刹车	122	149	90	3	6	80	8	25	15.5	6h9	35	19h6	70h7	M5x10L
	台达 Della	EAMA-C20807□S	S:有刹车	R:无刹车	138.3	178	90	3	6.6	80	8	25	15.5	8h9	35	19h6	70h7	M6x20L
	三菱 Mitsubishi	HC-KFS73□K	B:有刹车	无	142	177.5	90	3	6.6	80	8	–	–	–	40	19h6	70h7	–
	汇川 Inovance	ISMH1-75B30CB	2:有刹车	无	135.5	–	90	3	7	80	7.8	25	15.5	6h8	35	19h6	70h7	M6x20
	安川 YASKAWA	SGM7A-08A□A6□	C:有刹车	1:无刹车	137	184	90	3	7	80	8	–	–	–	40	19h6	70h7	–

容许负载力矩表

单位：mm

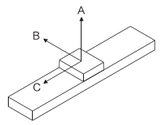

水平安装		A	B	C
导程 5	40kg	2980	435	570
	80kg	2000	207	331
	100kg	1840	200	264
导程 10	50kg	2440	428	570
	65kg	2010	255	336
	80kg	1851	206	272
导程 20	20kg	2652	899	994
	40kg	1775	526	593
	65kg	1396	317	267
导程 25	15kg	2750	923	1050
	30kg	1950	645	682
	45kg	1468	385	293
导程 40	5kg	3545	2738	2003
	15kg	2545	1360	1185
	30kg	2640	664	739

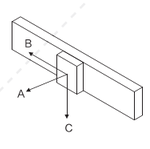

墙面安装		A	B	C
导程 5	40kg	530	350	2438
	80kg	277	165	1995
	100kg	215	118	1836
导程 10	50kg	533	353	2441
	65kg	293	179	2010
	80kg	230	133	1851
导程 20	20kg	982	815	2573
	40kg	569	442	1680
	65kg	337	232	1258
导程 25	15kg	1075	920	2645
	30kg	635	483	1732
	45kg	345	254	1316
导程 40	5kg	2020	2671	3500
	15kg	1200	1281	2480
	30kg	755	591	2518

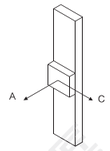

垂直安装		A	C
导程 5	10kg	1510	1220
	20kg	1210	985
	30kg	992	962
导程 10	7kg	1778	1778
	15kg	1050	1050
	20kg	750	750
导程 20	3kg	1700	1700
	7kg	2202	2202
	12kg	1485	1485
导程 25	5kg	1200	1200
	10kg	650	650
	–	–	–

单位：N.m

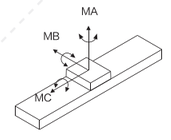

MA	860
MB	862
MC	756

※力距表所表示的数据，代表重心。
※符合型录规范的正常使用下，保证寿命为10000公里。
※倒吊使用无法套用标准规范，如有需求请洽询我司业务。

D 电机下折

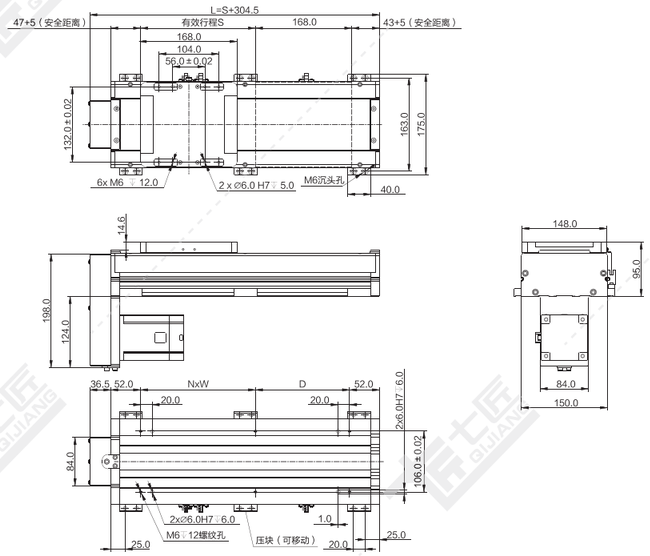

注：以下重量不含电机。

单位：mm

行程 S	50	100	150	200	250	300	350	400	450	500	550	600	650	700	750	800	850	900	950	1000	1050	1100	1150	1200	1250	1300	1350	1400	1450	1500
L	354.5	404.5	454.5	504.5	554.5	604.5	654.5	704.5	754.5	804.5	854.5	904.5	954.5	1004.5	1054.5	1104.5	1154.5	1204.5	1254.5	1304.5	1354.5	1404.5	1454.5	1504.5	1554.5	1604.5	1654.5	1704.5	1754.5	1804.5
N	1	1	1	1	1	2	2	2	2	3	3	3	3	4	4	4	4	5	5	5	5	6	6	6	6	7	7	7	7	8
W	100	200	200	200	200	200	200	200	200	200	200	200	200	200	200	200	200	200	200	200	200	200	200	200	200	200	200	200	200	200
D	114	64	114	164	214	64	114	164	214	64	114	164	214	64	114	164	214	64	114	164	214	64	114	164	214	64	114	164	214	64
重量 KG	7.4	8.2	8.9	9.7	10.4	11.2	11.9	12.7	13.4	14.2	14.9	15.7	16.4	17.2	17.9	18.7	19.4	20.2	20.9	21.7	22.4	23.2	23.9	24.7	25.4	26.2	26.9	27.7	28.4	29.2

*如有特殊行程请先与技术人员联系。

L 电机左折

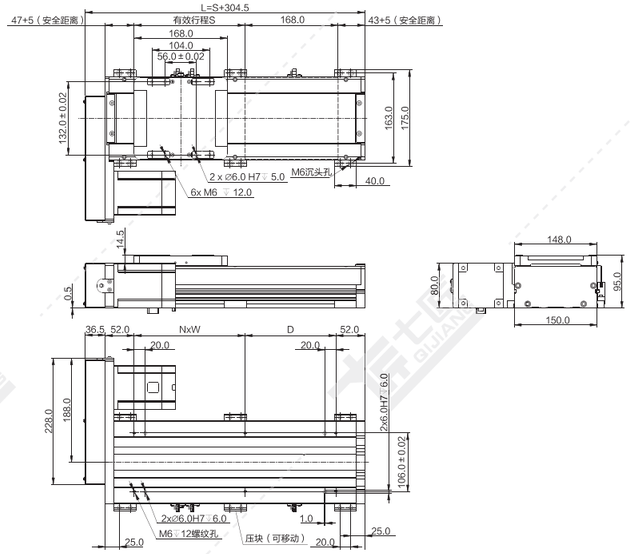

注：以下重量不含电机。 单位：mm

行程 S	50	100	150	200	250	300	350	400	450	500	550	600	650	700	750	800	850	900	950	1000	1050	1100	1150	1200	1250	1300	1350	1400	1450	1500
L	354.5	404.5	454.5	504.5	554.5	604.5	654.5	704.5	754.5	804.5	854.5	904.5	954.5	1004.5	1054.5	1104.5	1154.5	1204.5	1254.5	1304.5	1354.5	1404.5	1454.5	1504.5	1554.5	1604.5	1654.5	1704.5	1754.5	1804.5
N	1	1	1	1	1	2	2	2	2	3	3	3	3	4	4	4	4	5	5	5	5	6	6	6	6	7	7	7	7	8
W	100	200	200	200	200	200	200	200	200	200	200	200	200	200	200	200	200	200	200	200	200	200	200	200	200	200	200	200	200	200
D	114	64	114	164	214	64	114	164	214	64	114	164	214	64	114	164	214	64	114	164	214	64	114	164	214	64	114	164	214	64
重量 KG	7.4	8.2	8.9	9.7	10.4	11.2	11.9	12.7	13.4	14.2	14.9	15.7	16.4	17.2	17.9	18.7	19.4	20.2	20.9	21.7	22.4	23.2	23.9	24.7	25.4	26.2	26.9	27.7	28.4	29.2

*如有特殊行程请先与技术人员联系。

R 电机右折

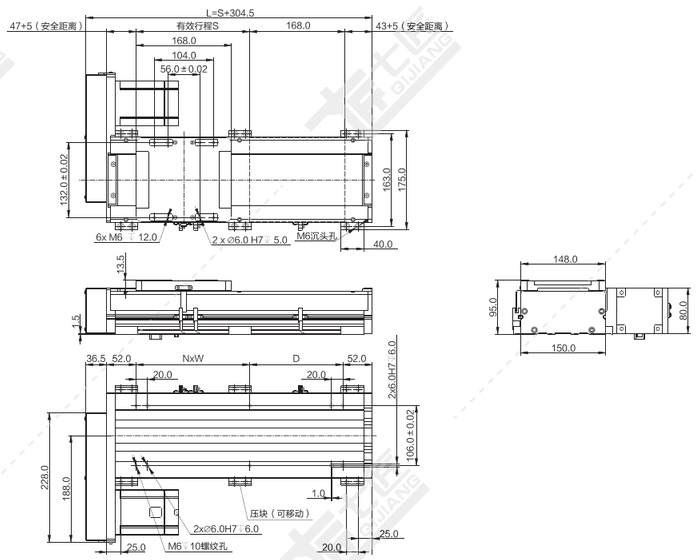

注：以下重量不含电机。 单位：mm

行程 S	50	100	150	200	250	300	350	400	450	500	550	600	650	700	750	800	850	900	950	1000	1050	1100	1150	1200	1250	1300	1350	1400	1450	1500
L	354.5	404.5	454.5	504.5	554.5	604.5	654.5	704.5	754.5	804.5	854.5	904.5	954.5	1004.5	1054.5	1104.5	1154.5	1204.5	1254.5	1304.5	1354.5	1404.5	1454.5	1504.5	1554.5	1604.5	1654.5	1704.5	1754.5	1804.5
N	1	1	1	1	1	2	2	2	2	3	3	3	3	4	4	4	4	5	5	5	5	6	6	6	6	7	7	7	7	8
W	100	200	200	200	200	200	200	200	200	200	200	200	200	200	200	200	200	200	200	200	200	200	200	200	200	200	200	200	200	200
D	114	64	114	164	214	64	114	164	214	64	114	164	214	64	114	164	214	64	114	164	214	64	114	164	214	64	114	164	214	64
重量 KG	7.4	8.2	8.9	9.7	10.4	11.2	11.9	12.7	13.4	14.2	14.9	15.7	16.4	17.2	17.9	18.7	19.4	20.2	20.9	21.7	22.4	23.2	23.9	24.7	25.4	26.2	26.9	27.7	28.4	29.2

*如有特殊行程请先与技术人员联系。

M 电机内装

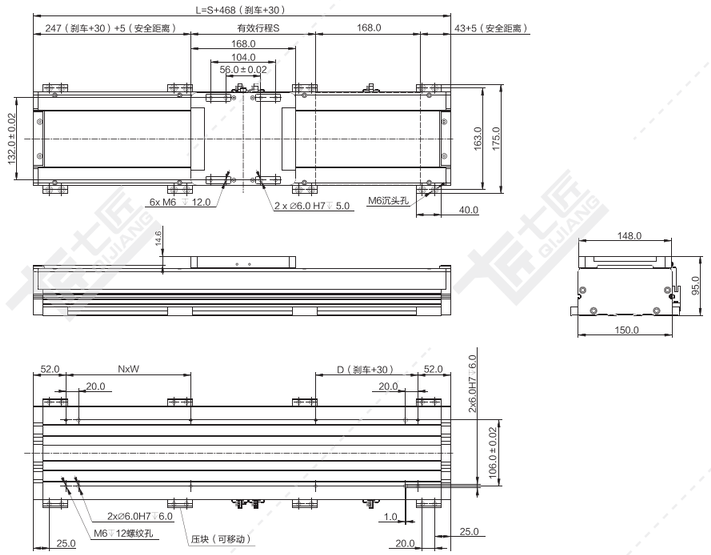

注：以下重量不含电机。 单位：mm

行程 S	50	100	150	200	250	300	350	400	450	500	550	600	650	700	750	800	850	900	950	1000	1050	1100	1150	1200	1250	1300	1350	1400	1450	1500
L	518	568	618	668	718	768	818	868	918	968	1018	1068	1118	1168	1218	1268	1318	1368	1418	1468	1518	1568	1618	1668	1718	1768	1818	1868	1918	1968
N	1	2	2	2	3	3	3	4	4	4	4	5	5	5	5	6	6	6	6	6	7	7	7	7	8	8	8	8	8	9
W	200	200	200	200	200	200	200	200	200	200	200	200	200	200	200	200	200	200	200	200	200	200	200	200	200	200	200	200	200	200
D	214	64	114	164	214	64	114	164	214	64	114	164	214	64	114	164	214	64	114	164	214	64	114	164	214	64	114	164	214	64
重量 KG	8.7	9.5	10.2	11.0	11.7	12.5	13.2	14.0	14.7	15.5	16.2	17.0	17.7	18.5	19.2	20.0	20.7	21.5	22.2	23.0	23.7	24.5	25.2	26.0	26.7	27.5	28.2	29.0	29.7	30.5

*如有特殊行程请先与技术人员联系。

N 直连不带电机座

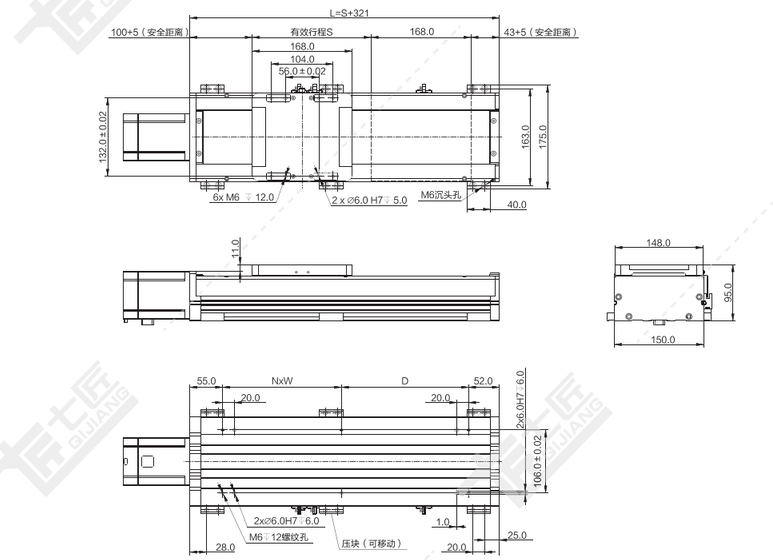

注：以下重量不含电机。 单位：mm

行程 S	50	100	150	200	250	300	350	400	450	500	550	600	650	700	750	800	850	900	950	1000	1050	1100	1150	1200	1250	1300	1350	1400	1450	1500
L	371	421	471	521	571	621	671	721	771	821	871	921	971	1021	1071	1121	1171	1221	1271	1321	1371	1421	1471	1521	1571	1621	1671	1721	1771	1821
N	1	1	1	1	2	2	2	2	3	3	3	3	4	4	4	4	5	5	5	5	6	6	6	6	7	7	7	7	8	8
W	200	200	200	200	200	200	200	200	200	200	200	200	200	200	200	200	200	200	200	200	200	200	200	200	200	200	200	200	200	200
D	64	114	164	214	64	114	164	214	64	114	164	214	64	114	164	214	64	114	164	214	64	114	164	214	64	114	164	214	64	114
重量 KG	7.3	8.1	8.8	9.6	10.3	11.1	11.8	12.6	13.3	14.1	14.8	15.6	16.3	17.1	17.8	18.6	19.3	20.1	20.8	21.6	22.3	23.1	23.8	24.6	25.3	26.1	26.8	27.6	28.3	29.1

*如有特殊行程请先与技术人员联系。

T 直连带电机座

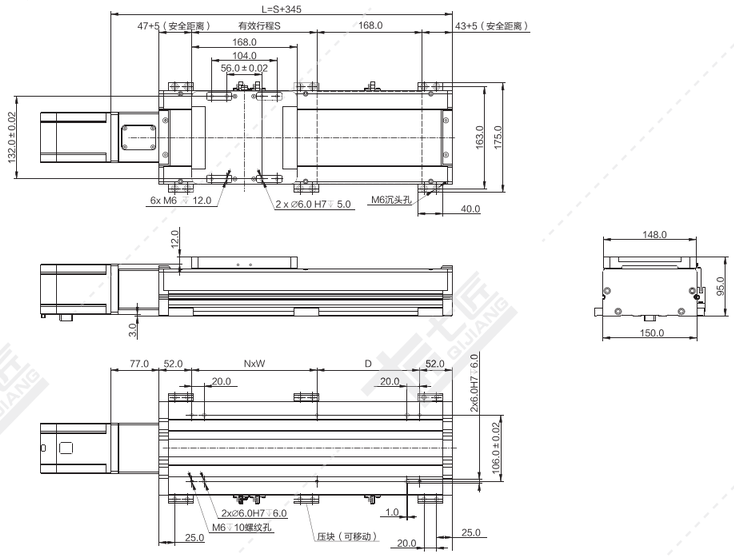

注：以下重量不含电机。 单位：mm

行程 S	50	100	150	200	250	300	350	400	450	500	550	600	650	700	750	800	850	900	950	1000	1050	1100	1150	1200	1250	1300	1350	1400	1450	1500
L	395	445	495	545	595	645	695	745	795	845	895	945	995	1045	1095	1145	1195	1245	1295	1345	1395	1445	1495	1545	1595	1645	1695	1745	1795	1845
N	1	1	1	1	1	2	2	2	2	3	3	3	3	4	4	4	4	5	5	5	5	6	6	6	6	7	7	7	7	8
W	100	200	200	200	200	200	200	200	200	200	200	200	200	200	200	200	200	200	200	200	200	200	200	200	200	200	200	200	200	200
D	114	64	114	164	214	64	114	164	214	64	114	164	214	64	114	164	214	64	114	164	214	64	114	164	214	64	114	164	214	64
重量 KG	7.5	8.2	9.0	9.7	10.5	11.2	12.0	12.7	13.5	14.2	15.0	15.7	16.5	17.2	18.0	18.7	19.5	20.2	21.0	21.7	22.5	23.2	24.0	24.7	25.5	26.2	27.0	27.7	28.5	29.2

*如有特殊行程请先与技术人员联系。

QS170-CR 螺杆传动 银色/黑色

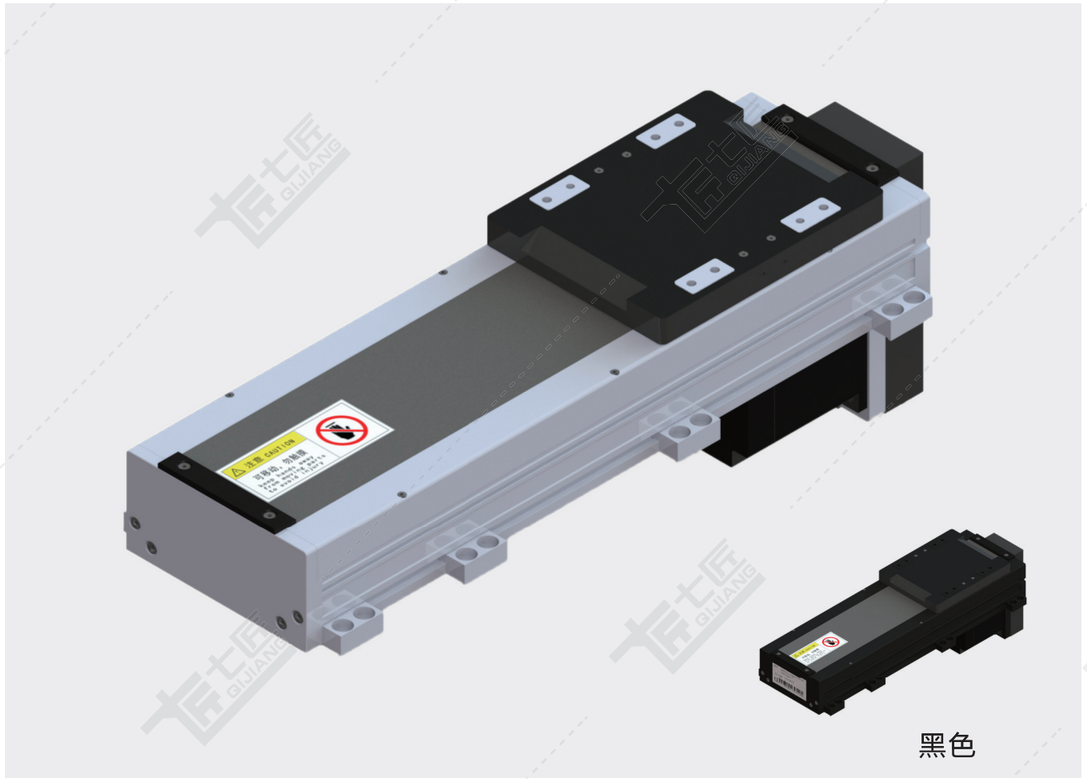

基本规格（QS170-CR）

电机功率 AC(W)				400/750				
重复定位精度（mm）				±0.01/±0.005				
滚珠丝杆外径（mm）				20/25	20/25	20	25	20	25
滚珠丝杆导程（mm）				5	10	20	25	40	50
最快速度（mm/sec） 电机转速 3000（rpm）				250	500	1000	1250	2000	2500
最大载重（kg）	加减速度	水平使用	0.3G	120/130	110/120	75/120	60/100	35/70	28/45
		垂直使用	0.3G	40/50	30/40	14/20	10/15	7/10	5/8
★额定推力（N）				1388/2100	694/1050	374/740	260/420	174/320	138/256
直线导轨（mm）				20 x 15.5-2					
原点感应器	外挂 EE-SX672(NPN) EE-SX672P(PNP)								
	内置 EE-SX951(NPN) EE-SX951P(PNP)								

★额定推力为电机额定扭矩时的推力；可搬送质量和最高速度根据使用条件而不同；电机最大转速为3000rpm。

感应器接线图

EE-SX672

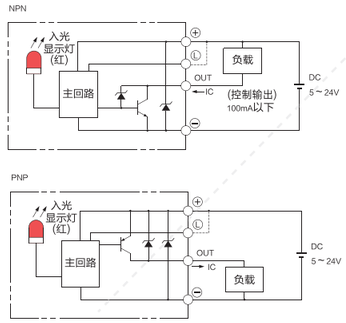

EE-SX951

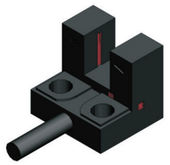

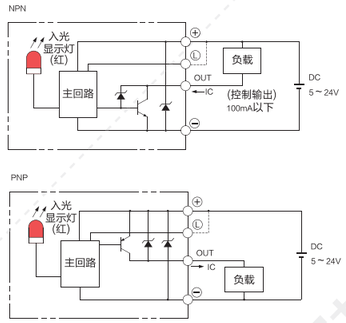

电机外形尺寸

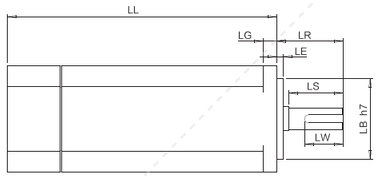

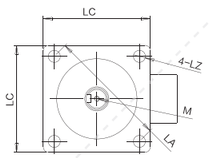

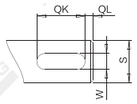

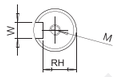

电机搭配一览表

电机外形尺寸																		
功率W	品牌	型号			LL	LL刹车	LA	LE	LZ	LC	LG	LW	RH	W	LR	S	LB	M
400W	松下 Panasonic	MSMD042G1□S	V:有刹车	U:无刹车	98.5	135	70	3	4.5	60	6.5	25	11	5h9	30	14h6	50h7	M5x10L
	台达 Della	EAMA-C20604□S	S:有刹车	R:无刹车	130.7	166.8	70	3	5.5	60	7.5	20	11	5h9	30	14h6	50h7	M4x15L
	三菱 Mitsubishi	HC-KFS43□K	B:有刹车	无	124.5	156.5	70	3	5.8	60	7	–	–	–	30	14h6	50h7	–
	汇川 Inovance	ISMH1-40B30CB	2:有刹车	无	118	–	70	3	5.5	60	7.6	16.5	11.5	5h9	30	14h6	50h7	M5x8
	安川 YASKAWA	SGM7A-04A□A6□	C:有刹车	1:无刹车	115.5	156	70	3	5.5	60	6	–	–	–	30	14h6	50h7	–
750W	松下 Panasonic	MSMD082G1□□	V:有刹车	U:无刹车	122	149	90	3	6	80	8	25	15.5	6h9	35	19h6	70h7	M5x10L
	台达 Della	EAMA-C20807□S	S:有刹车	R:无刹车	138.3	178	90	3	6.6	80	8	25	15.5	8h9	35	19h6	70h7	M6x20L
	三菱 Mitsubishi	HC-KFS73□K	B:有刹车	无	142	177.5	90	3	6.6	80	8	–	–	–	40	19h6	70h7	–
	汇川 Inovance	ISMH1-75B30CB	2:有刹车	无	135.5	–	90	3	7	80	7.8	25	15.5	6h8	35	19h6	70h7	M6x20
	安川 YASKAWA	SGM7A-08A□A6□	C:有刹车	1:无刹车	137	184	90	3	7	80	8	–	–	–	40	19h6	70h7	–

容许负载力矩表

单位：mm

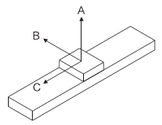

水平安装		A	B	C
导程 5	60kg	2980	570	435
	100kg	2000	331	207
	110kg	1840	264	200
导程 10	60kg	2440	570	428
	75kg	2010	336	255
	90kg	1851	272	206
导程 20	30kg	2652	994	899
	50kg	1775	593	526
	75kg	1396	267	317
导程 25	15kg	2750	1050	923
	30kg	1950	682	645
	45kg	1468	293	385
导程 40	10kg	3545	2003	2738
	20kg	2545	1185	1360
	35kg	2640	739	664
导程 50	5kg	3560	998	1050
	15kg	2345	923	923
	30kg	2451	680	635

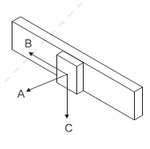

墙面安装		A	B	C
导程 5	60kg	530	2438	350
	100kg	277	1995	165
	110kg	215	1836	118
导程 10	60kg	533	2441	353
	75kg	293	2010	179
	90kg	230	1851	133
导程 20	30kg	982	2573	815
	50kg	569	1680	442
	75kg	337	1258	232
导程 25	15kg	1075	2645	920
	30kg	635	1732	483
	45kg	315	1316	254
导程 40	10kg	2020	3500	2671
	20kg	1200	2480	1281
	35kg	755	2518	591
导程 50	5kg	2545	970	1150
	15kg	2440	945	923
	30kg	706	680	635

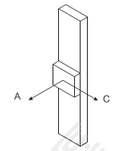

垂直安装		A	C
导程 5	20kg	1510	1220
	30kg	1210	990
	40kg	992	962
导程 10	15kg	1778	1778
	25kg	1050	1050
	30kg	750	750
导程 20	5kg	1700	1700
	10kg	2202	2202
	14kg	1485	1485
导程 25	5kg	1700	1700
	10kg	2202	2202
	14kg	1485	1485
导程 40	7kg	650	650
	–	–	–
	–	–	–

单位：N.m

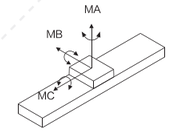

MA	1032
MB	1034
MC	908

※力距表所表示的数据，代表重心。
※符合型录规范的正常使用下，
保证寿命为10000公里。
※倒吊使用无法套用标准规范，
如有需求请洽询我司业务。

D 电机下折

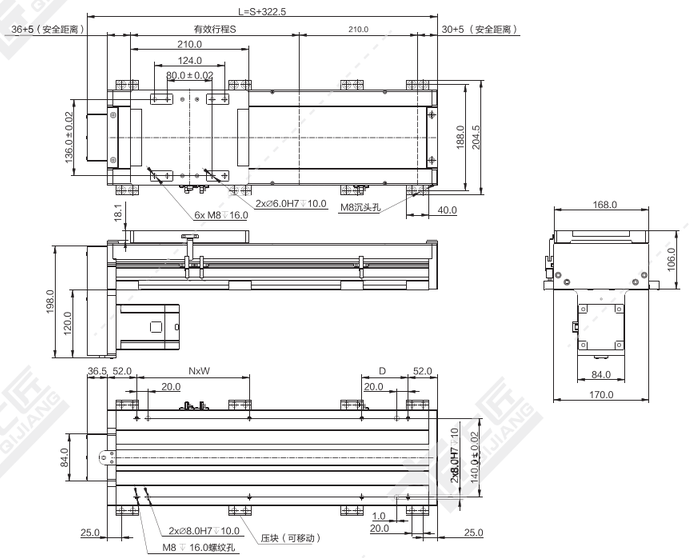

注：以下重量不含电机。

单位：mm

行程 S	50	100	150	200	250	300	350	400	450	500	550	600	650	700	750	800	850	900	950	1000	1050	1100	1150	1200	1250	1300	1350	1400	1450	1500
L	372.5	422.5	472.5	522.5	572.5	622.5	672.5	722.5	772.5	822.5	872.5	922.5	972.5	1022.5	1072.5	1122.5	1172.5	1222.5	1272.5	1322.5	1372.5	1422.5	1472.5	1522.5	1572.5	1622.5	1672.5	1722.5	1772.5	1822.5
N	1	1	1	1	1	2	2	2	2	3	3	3	3	4	4	4	4	5	5	5	5	6	6	6	6	7	7	7	7	8
W	100	200	200	200	200	200	200	200	200	200	200	200	200	200	200	200	200	200	200	200	200	200	200	200	200	200	200	200	200	200
D	132	82	132	182	232	82	132	182	232	82	132	182	232	82	132	182	232	82	132	182	232	82	132	182	232	82	132	182	232	82
重量 KG	12.2	13.1	14.0	14.9	15.8	16.7	17.6	18.5	19.4	20.3	21.2	22.1	23.0	23.9	24.8	25.7	26.6	27.5	28.4	29.3	30.2	31.1	32.0	32.9	33.8	34.7	35.6	36.5	37.4	38.3

*如有特殊行程请先与技术人员联系。

L 电机左折

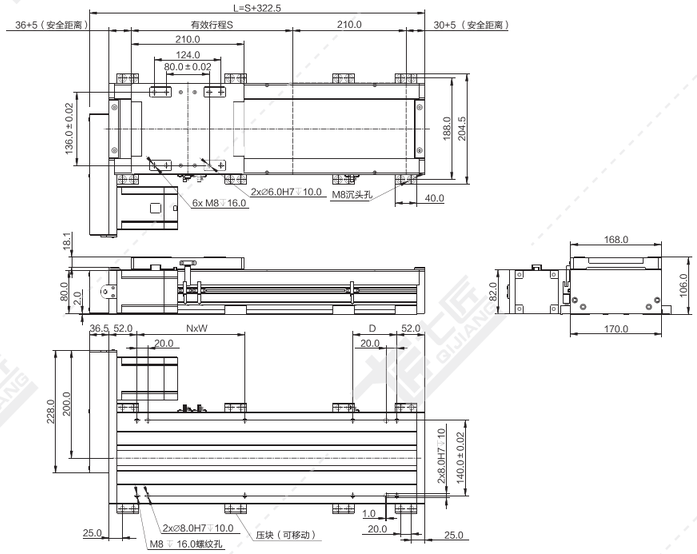

注：以下重量不含电机。 单位：mm

行程 S	50	100	150	200	250	300	350	400	450	500	550	600	650	700	750	800	850	900	950	1000	1050	1100	1150	1200	1250	1300	1350	1400	1450	1500
L	372.5	422.5	472.5	522.5	572.5	622.5	672.5	722.5	772.5	822.5	872.5	922.5	972.5	1022.5	1072.5	1122.5	1172.5	1222.5	1272.5	1322.5	1372.5	1422.5	1472.5	1522.5	1572.5	1622.5	1672.5	1722.5	1772.5	1822.5
N	1	1	1	1	1	2	2	2	2	3	3	3	3	4	4	4	4	5	5	5	5	6	6	6	6	7	7	7	7	8
W	100	200	200	200	200	200	200	200	200	200	200	200	200	200	200	200	200	200	200	200	200	200	200	200	200	200	200	200	200	200
D	132	82	132	182	232	82	132	182	232	82	132	182	232	82	132	182	232	82	132	182	232	82	132	182	232	82	132	182	232	82
重量 KG	12.2	13.1	14.0	14.9	15.8	16.7	17.6	18.5	19.4	20.3	21.2	22.1	23.0	23.9	24.8	25.7	26.6	27.5	28.4	29.3	30.2	31.1	32.0	32.9	33.8	34.7	35.6	36.5	37.4	38.3

*如有特殊行程请先与技术人员联系。

R 电机右折

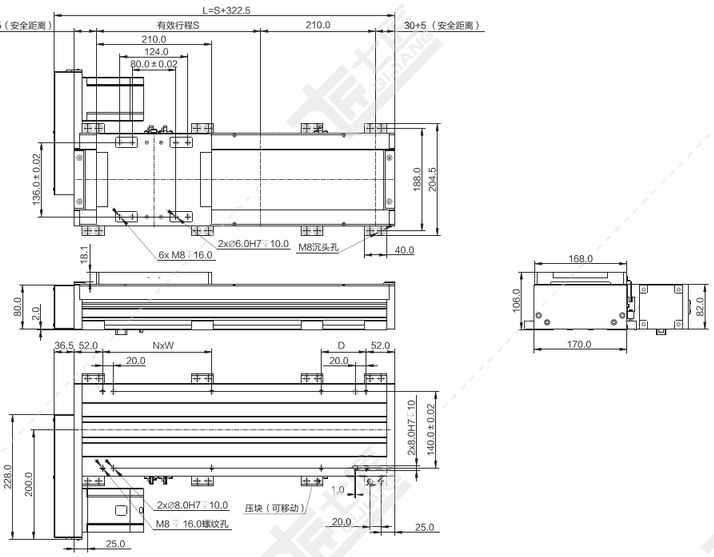

注：以下重量不含电机。 单位：mm

行程 S	50	100	150	200	250	300	350	400	450	500	550	600	650	700	750	800	850	900	950	1000	1050	1100	1150	1200	1250	1300	1350	1400	1450	1500
L	372.5	422.5	472.5	522.5	572.5	622.5	672.5	722.5	772.5	822.5	872.5	922.5	972.5	1022.5	1072.5	1122.5	1172.5	1222.5	1272.5	1322.5	1372.5	1422.5	1472.5	1522.5	1572.5	1622.5	1672.5	1722.5	1772.5	1822.5
N	1	1	1	1	1	2	2	2	2	3	3	3	3	4	4	4	4	5	5	5	5	6	6	6	6	7	7	7	7	8
W	100	200	200	200	200	200	200	200	200	200	200	200	200	200	200	200	200	200	200	200	200	200	200	200	200	200	200	200	200	200
D	132	82	132	182	232	82	132	182	232	82	132	182	232	82	132	182	232	82	132	182	232	82	132	182	232	82	132	182	232	82
重量 KG	12.2	13.1	14.0	14.9	15.8	16.7	17.6	18.5	19.4	20.3	21.2	22.1	23.0	23.9	24.8	25.7	26.6	27.5	28.4	29.3	30.2	31.1	32.0	32.9	33.8	34.7	35.6	36.5	37.4	38.3

*如有特殊行程请先与技术人员联系。

M 电机内装

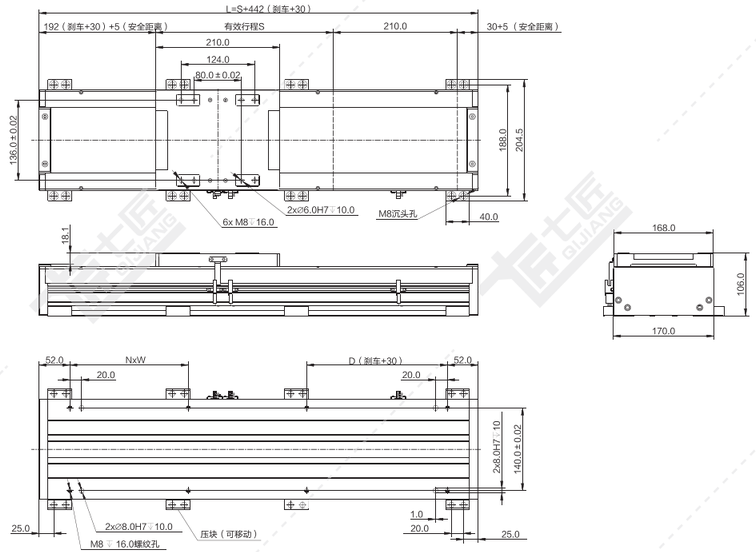

注：以下重量不含电机。 单位：mm

行程 S	50	100	150	200	250	300	350	400	450	500	550	600	650	700	750	800	850	900	950	1000	1050	1100	1150	1200	1250	1300	1350	1400	1450	1500
L	492	542	592	642	692	742	792	842	892	942	992	1042	1092	1142	1192	1242	1292	1342	1392	1442	1492	1542	1592	1642	1692	1742	1792	1842	1892	1942
N	1	1	2	2	2	3	3	3	3	4	4	4	4	5	5	5	5	6	6	6	6	7	7	7	7	8	8	8	8	9
W	200	200	200	200	200	200	200	200	200	200	200	200	200	200	200	200	200	200	200	200	200	200	200	200	200	200	200	200	200	200
D	188	238	88	138	188	238	88	138	188	238	88	138	188	238	88	138	188	238	88	138	188	238	88	138	188	238	88	138	188	238
重量 KG	12.6	13.5	14.4	15.3	16.2	17.1	18.0	18.9	19.8	20.7	21.6	22.5	23.4	24.3	25.2	26.1	27.0	27.9	28.8	29.7	30.6	31.5	32.4	33.3	34.2	35.1	36.0	36.9	37.8	38.7

*如有特殊行程请先与技术人员联系。

N 直连不带电机座

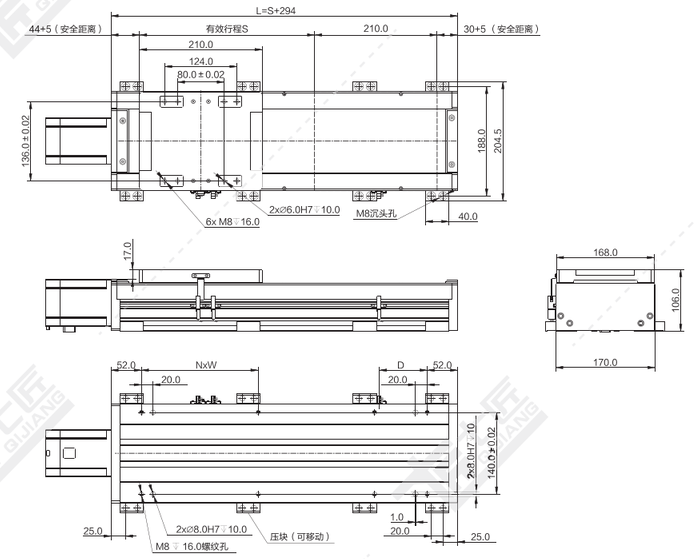

注：以下重量不含电机。 单位：mm

行程 S	50	100	150	200	250	300	350	400	450	500	550	600	650	700	750	800	850	900	950	1000	1050	1100	1150	1200	1250	1300	1350	1400	1450	1500
L	344	394	444	494	544	594	644	694	744	794	844	894	944	994	1044	1094	1144	1194	1244	1294	1344	1394	1444	1494	1544	1594	1644	1694	1744	1794
N	1	1	1	1	1	2	2	2	2	3	3	3	3	4	4	4	4	5	5	5	5	6	6	6	6	7	7	7	7	8
W	100	200	200	200	200	200	200	200	200	200	200	200	200	200	200	200	200	200	200	200	200	200	200	200	200	200	200	200	200	200
D	140	90	140	190	240	90	140	190	240	90	140	190	240	90	140	190	240	90	140	190	240	90	140	190	240	90	140	190	240	90
重量 KG	11.1	12.0	12.9	13.8	14.7	15.6	16.5	17.4	18.3	19.2	20.1	21.0	21.9	22.8	23.7	24.6	25.5	26.4	27.3	28.2	29.1	30.0	30.9	31.8	32.7	33.6	34.5	35.4	36.3	37.2

*如有特殊行程请先与技术人员联系。

T 直连带电机座

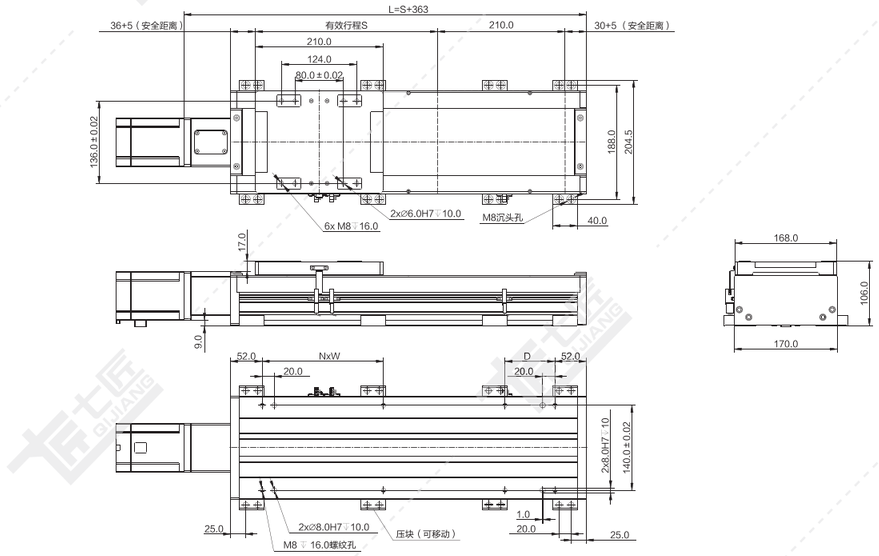

注：以下重量不含电机。 单位：mm

行程 S	50	100	150	200	250	300	350	400	450	500	550	600	650	700	750	800	850	900	950	1000	1050	1100	1150	1200	1250	1300	1350	1400	1450	1500
L	413	463	513	563	613	663	713	763	813	863	913	963	1013	1063	1113	1163	1213	1263	1313	1363	1413	1463	1513	1563	1613	1663	1713	1763	1813	1863
N	1	1	1	1	1	2	2	2	2	3	3	3	3	4	4	4	4	5	5	5	5	6	6	6	6	7	7	7	7	8
W	100	200	200	200	200	200	200	200	200	200	200	200	200	200	200	200	200	200	200	200	200	200	200	200	200	200	200	200	200	200
D	182	82	132	182	232	82	132	182	232	82	132	182	232	82	132	182	232	82	132	182	232	82	132	182	232	82	132	182	232	82
重量 KG	11.8	12.7	13.6	14.5	15.4	16.3	17.2	18.1	19.0	19.9	20.8	21.7	22.6	23.5	24.4	25.3	26.2	27.1	28.0	28.9	29.8	30.7	31.6	32.5	33.4	34.3	35.2	36.1	37.0	37.9

*如有特殊行程请先与技术人员联系。

QS220-CR 螺杆传动 银色/黑色

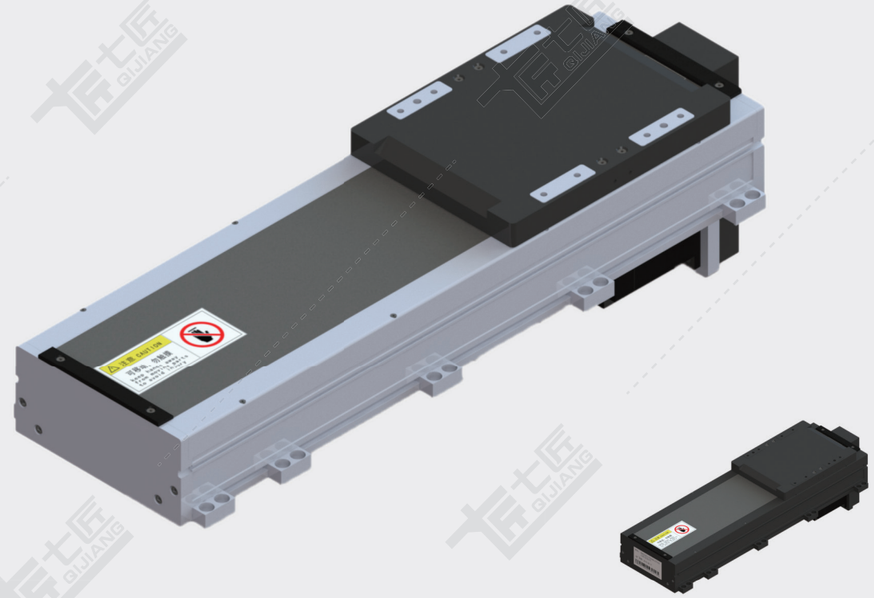

黑色

基本规格（QS220-CR）

电机功率 AC(W)				750			
重复定位精度（mm）				±0.01/±0.005			
滚珠丝杆外径（mm）				25			
滚珠丝杆导程（mm）				5	10	25	50
最快速度（mm/sec） 电机转速 3000（rpm）				250	500	1250	2500
最大载重（kg）	加减速度	水平使用	0.3G	150	150	120	50
		垂直使用	0.3G	55	45	20	8
★额定推力（N）				2100	1050	420	210
直线导轨（mm）				23×18-2			
原点感应器	外挂 EE-SX672(NPN) EE-SX672P(PNP)						
	内置 EE-SX951(NPN) EE-SX951P(PNP)						

★额定推力为电机额定扭矩时的推力；可搬送质量和最高速度根据使用条件而不同；电机最大转速为3000rpm。

感应器接线图

EE-SX672

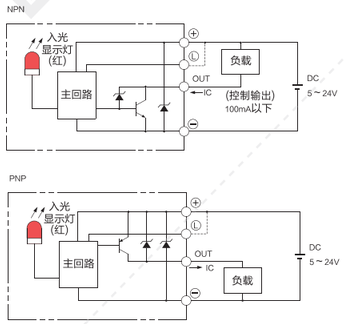

EE-SX951

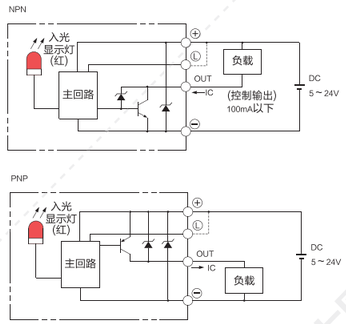

电机外形尺寸

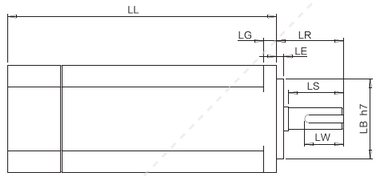

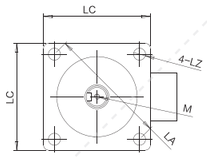

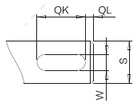

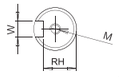

电机搭配一览表

电机外形尺寸																		
功率W	品牌	型号			LL	LL刹车	LA	LE	LZ	LC	LG	LW	RH	W	LR	S	LB	M
750W	松下 Panasonic	MSMD082G1□□	V:有刹车	U:无刹车	122	149	90	3	6	80	8	25	15.5	6h9	35	19h6	70h7	M5x10L
	台达 Della	EAMA-C20807□S	S:有刹车	R:无刹车	138.3	178	90	3	6.6	80	8	25	15.5	8h9	35	19h6	70h7	M6x20L
	三菱 Mitsubishi	HC-KFS73□K	B:有刹车	无	142	177.5	90	3	6.6	80	8	–	–	–	40	19h6	70h7	–
	汇川 Inovance	ISMH1-75B30CB	2:有刹车	无	135.5	–	90	3	7	80	7.8	25	15.5	6h8	35	19h6	70h7	M6x20
	安川 YASKAWA	SGM7A-08A□A6□	C:有刹车	1:无刹车	137	184	90	3	7	80	8	–	–	–	40	19h6	70h7	–

容许负载力矩表

单位：mm

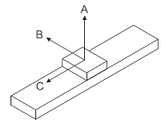

水平安装		A	B	C
导程 5	60kg	3672	866	653
	100kg	3000	497	370
	150kg	2493	363	273
导程 10	60kg	2652	994	899
	100kg	1775	593	526
	150kg	1396	267	317
导程 25	50kg	2862	1191	956
	80kg	2412	773	581
	120kg	2025	556	373
导程 50	10kg	4010	3460	4040
	30kg	3011	1911	2003
	60kg	2453	980	730

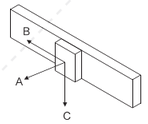

墙面安装		A	B	C
导程 5	60kg	795	3657	525
	100kg	416	2993	248
	150kg	290	2479	159
导程 10	60kg	982	2573	815
	100kg	569	1680	442
	150kg	337	1258	232
导程 25	15kg	1207	2862	879
	30kg	779	2412	504
	45kg	515	2025	295
导程 50	5kg	3057	4113	4113
	15kg	2112	3387	2108
	30kg	1020	2461	668

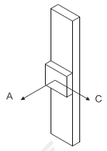

垂直安装		A	C
导程 5	30kg	2688	2688
	50kg	1893	1893
	70kg	1640	1640
导程 10	20kg	2297	2297
	30kg	1518	1518
	45kg	999	999
导程 25	15kg	2767	2767
	20kg	2100	2100
	25kg	1702	1702
导程 50	–	–	–
	–	–	–
	–	–	–

单位：N.m

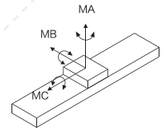

MA	2052
MB	2052
MC	1810

※力距表所表示的数据，代表重心。
※符合型录规范的正常使用下，
保证寿命为10000公里。
※倒吊使用无法套用标准规范，
如有需求请洽询我司业务。

D 电机下折

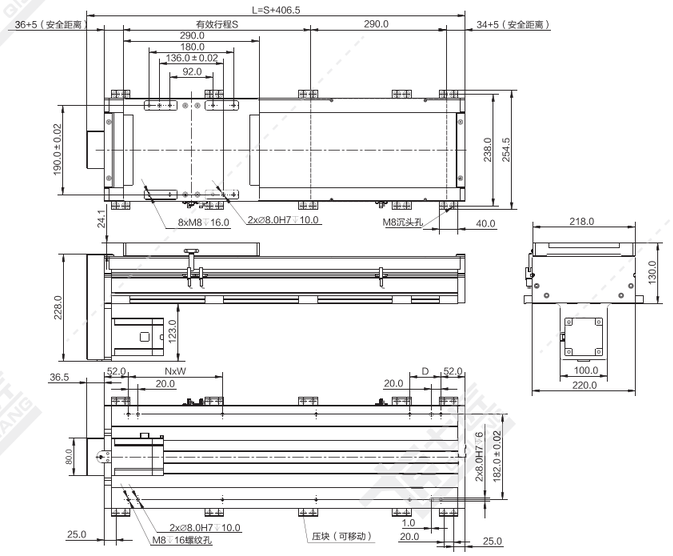

注：以下重量不含电机。

单位：mm

行程S	50	100	150	200	250	300	350	400	450	500	550	600	650	700	750	800	850	900	950	1000	1050	1100	1150	1200	1250	1300	1350	1400	1450	1500
L	456.5	506.5	556.5	606.5	656.5	706.5	756.5	806.5	856.5	906.5	956.5	1006.5	1056.5	1106.5	1156.5	1206.5	1256.5	1306.5	1356.5	1406.5	1456.5	1506.5	1556.5	1606.5	1656.5	1706.5	1756.5	1806.5	1856.5	1906.5
N	1	1	1	2	2	2	2	3	3	3	3	4	4	4	4	5	5	5	5	6	6	6	6	7	7	7	7	8	8	8
W	200	200	200	200	200	200	200	200	200	200	200	200	200	200	200	200	200	200	200	200	200	200	200	200	200	200	200	200	200	200
D	116	166	216	66	116	166	216	66	116	166	216	66	116	166	216	66	116	166	216	66	116	166	216	66	116	166	216	66	116	166
重量KG	22.4	23.7	25.0	26.2	27.5	28.8	30.1	31.4	32.6	33.9	35.2	36.5	37.8	39.0	40.3	41.6	42.9	44.2	45.4	46.7	48.0	49.3	50.6	51.8	53.1	54.4	55.7	57.0	58.2	59.5

*如有特殊行程请先与技术人员联系。

L 电机左折

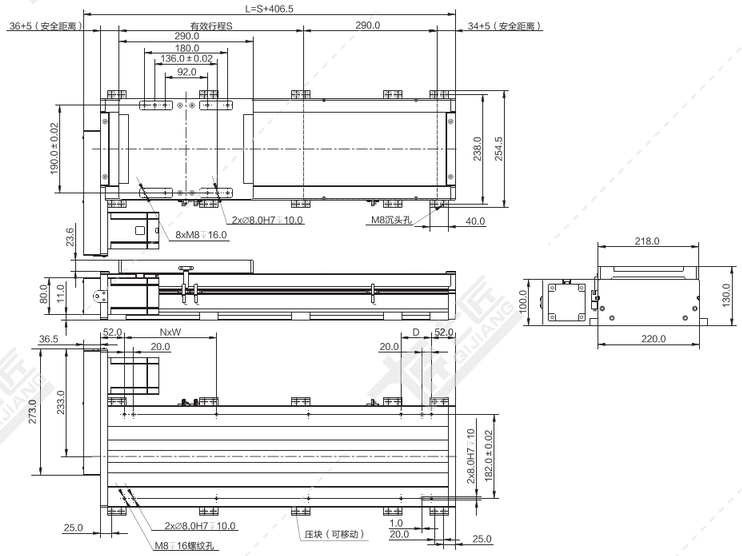

注：以下重量不含电机。 单位：mm

行程S	50	100	150	200	250	300	350	400	450	500	550	600	650	700	750	800	850	900	950	1000	1050	1100	1150	1200	1250	1300	1350	1400	1450	1500
L	456.5	506.5	556.5	606.5	656.5	706.5	756.5	806.5	856.5	906.5	956.5	1006.5	1056.5	1106.5	1156.5	1206.5	1256.5	1306.5	1356.5	1406.5	1456.5	1506.5	1556.5	1606.5	1656.5	1706.5	1756.5	1806.5	1856.5	1906.5
N	1	1	1	2	2	2	2	3	3	3	3	4	4	4	4	5	5	5	5	6	6	6	6	7	7	7	7	8	8	8
W	200	200	200	200	200	200	200	200	200	200	200	200	200	200	200	200	200	200	200	200	200	200	200	200	200	200	200	200	200	200
D	116	166	216	66	116	166	216	66	116	166	216	66	116	166	216	66	116	166	216	66	116	166	216	66	116	166	216	66	116	166
重量KG	22.4	23.7	25.0	26.2	27.5	28.8	30.1	31.4	32.6	33.9	35.2	36.5	37.8	39.0	40.3	41.6	42.9	44.2	45.4	46.7	48.0	49.3	50.6	51.8	53.1	54.4	55.7	57.0	58.2	59.5

R 电机右折

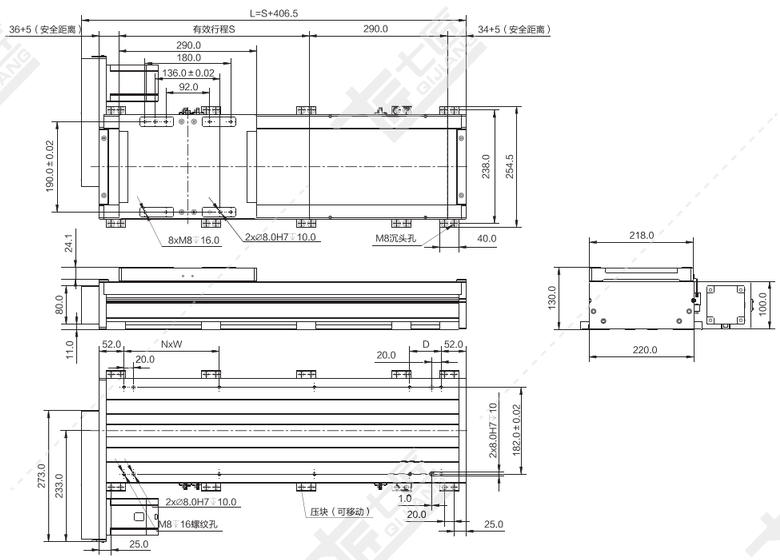

注：以下重量不含电机。 单位：mm

行程S	50	100	150	200	250	300	350	400	450	500	550	600	650	700	750	800	850	900	950	1000	1050	1100	1150	1200	1250	1300	1350	1400	1450	1500
L	456.5	506.5	556.5	606.5	656.5	706.5	756.5	806.5	856.5	906.5	956.5	1006.5	1056.5	1106.5	1156.5	1206.5	1256.5	1306.5	1356.5	1406.5	1456.5	1506.5	1556.5	1606.5	1656.5	1706.5	1756.5	1806.5	1856.5	1906.5
N	1	1	1	2	2	2	2	3	3	3	3	4	4	4	4	5	5	5	5	6	6	6	6	7	7	7	7	8	8	8
W	200	200	200	200	200	200	200	200	200	200	200	200	200	200	200	200	200	200	200	200	200	200	200	200	200	200	200	200	200	200
D	116	166	216	66	116	166	216	66	116	166	216	66	116	166	216	66	116	166	216	66	116	166	216	66	116	166	216	66	116	166
重量KG	22.4	23.7	25.0	26.2	27.5	28.8	30.1	31.4	32.6	33.9	35.2	36.5	37.8	39.0	40.3	41.6	42.9	44.2	45.4	46.7	48.0	49.3	50.6	51.8	53.1	54.4	55.7	57.0	58.2	59.5

M 电机内装

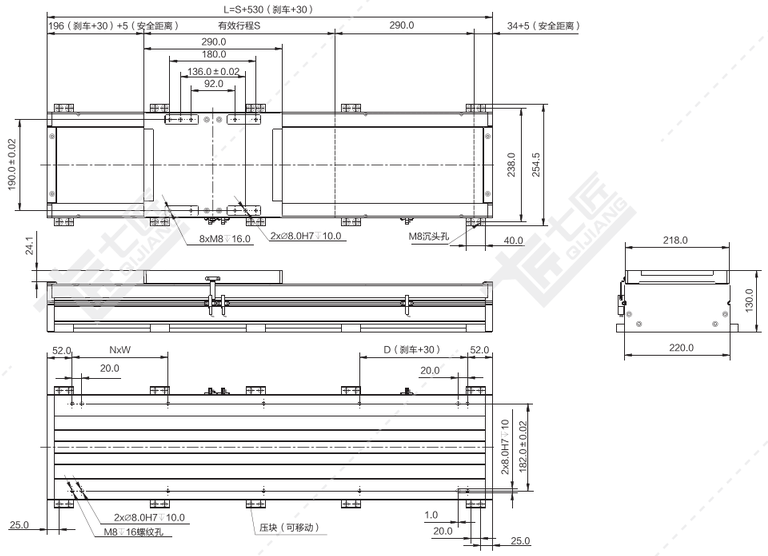

注：以下重量不含电机。 单位：mm

行程S	50	100	150	200	250	300	350	400	450	500	550	600	650	700	750	800	850	900	950	1000	1050	1100	1150	1200	1250	1300	1350	1400	1450	1500
L	580	630	680	730	780	830	880	930	980	1030	1080	1130	1180	1230	1280	1330	1380	1430	1480	1530	1580	1630	1680	1730	1780	1830	1880	1930	1980	2030
N	2	2	2	2	3	3	3	3	4	4	4	4	5	5	5	5	6	6	6	6	7	7	7	7	8	8	8	8	9	9
W	200	200	200	200	200	200	200	200	200	200	200	200	200	200	200	200	200	200	200	200	200	200	200	200	200	200	200	200	200	200
D	76	126	176	226	76	126	176	226	76	126	176	226	76	126	176	226	76	126	176	226	76	126	176	226	76	126	176	226	76	126
重量KG	23.9	25.2	26.5	27.7	29.0	30.3	31.6	32.9	34.1	35.4	36.7	38.0	39.3	40.5	41.8	43.1	44.4	45.7	46.9	48.2	49.5	50.8	52.1	53.3	54.6	55.9	57.2	58.5	59.7	61.0

*如有特殊行程请先与技术人员联系。

N 直连不带电机座

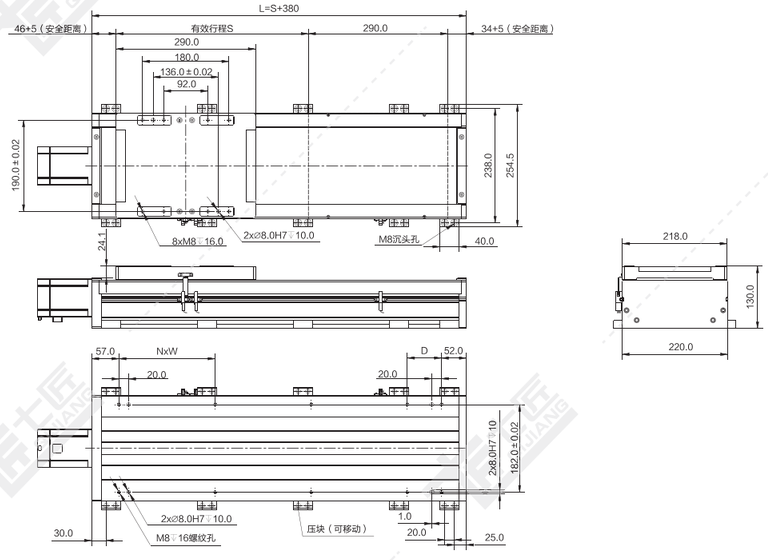

注：以下重量不含电机。 单位：mm

行程S	50	100	150	200	250	300	350	400	450	500	550	600	650	700	750	800	850	900	950	1000	1050	1100	1150	1200	1250	1300	1350	1400	1450	1500
L	430	480	530	580	630	680	730	780	830	880	930	980	1030	1080	1130	1180	1230	1280	1330	1380	1430	1480	1530	1580	1630	1680	1730	1780	1830	1880
N	1	1	1	2	2	2	2	3	3	3	3	4	4	4	4	5	5	5	5	6	6	6	6	7	7	7	7	8	8	8
W	200	200	200	200	200	200	200	200	200	200	200	200	200	200	200	200	200	200	200	200	200	200	200	200	200	200	200	200	200	200
D	121	171	221	71	121	171	221	71	121	171	221	71	121	171	221	71	121	171	221	71	121	171	221	71	121	171	221	71	121	171
重量KG	22.1	23.4	24.7	25.9	27.2	28.5	29.8	31.1	32.3	33.6	34.9	36.2	37.5	38.7	40.0	41.3	42.6	43.9	45.1	46.4	47.7	49.0	50.3	51.5	52.8	54.1	55.4	56.7	57.9	59.2

*如有特殊行程请先与技术人员联系。

T 直连带电机座

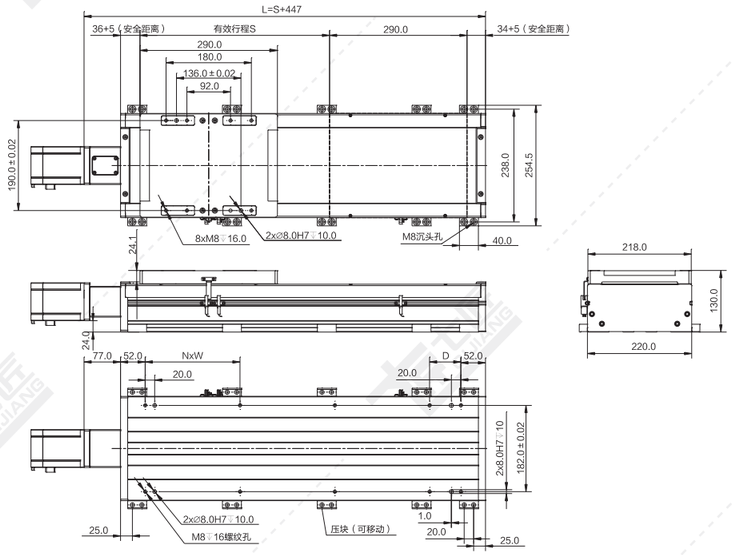

注：以下重量不含电机。

单位：mm

行程S	50	100	150	200	250	300	350	400	450	500	550	600	650	700	750	800	850	900	950	1000	1050	1100	1150	1200	1250	1300	1350	1400	1450	1500
L	497	547	597	647	697	747	797	847	897	947	997	1047	1097	1147	1197	1247	1297	1347	1397	1447	1497	1547	1597	1647	1697	1747	1797	1847	1897	1947
N	1	1	1	2	2	2	2	3	3	3	3	4	4	4	4	5	5	5	5	6	6	6	6	7	7	7	7	8	8	8
W	200	200	200	200	200	200	200	200	200	200	200	200	200	200	200	200	200	200	200	200	200	200	200	200	200	200	200	200	200	200
D	116	166	216	66	116	166	216	66	116	166	216	66	116	166	216	66	116	166	216	66	116	166	216	66	116	166	216	66	116	166
重量KG	22.4	23.7	25.0	26.2	27.5	28.8	30.1	31.4	32.6	33.9	35.2	36.5	37.8	39.0	40.3	41.6	42.9	44.2	45.4	46.7	48.0	49.3	50.6	51.8	53.1	54.4	55.7	57.0	58.2	59.5

*如有特殊行程请先与技术人员联系。

QB-CR系列

无尘环境使用同步带直线模组

QB-CR系列特点…… A3-060
QB-CR参数表…… A3-062
QB-CR快速选型表…… A3-064
QB45-CR产品系列……A3-065
QB62-CR产品系列……A3-071
QB65-CR产品系列……A3-078
QB85-CR产品系列……A3-084
QB100-CR产品系列……A3-091
QB135-CR产品系列……A3-098
QB150-CR产品系列……A3-105
QB170-CR产品系列……A3-112
QB220-CR产品系列……A3-119

QB-CR系列

多种滑动座组合样式

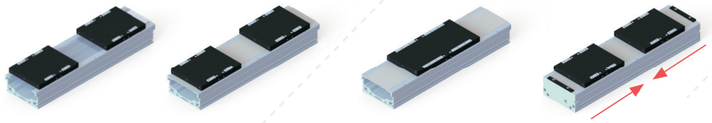

双滑动座(同动型)　双滑动座(单动型)　滑动座加长　滑动座反向同动

高刚性本体：

采用一体成型铝型材开模结构，
并经元素分析，得到最好的刚性与重量之比结构设计

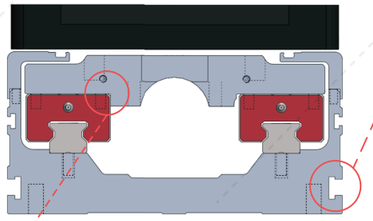

独有多功能安装槽设计：

可安装坦克链托板、固定模组本体或装其他配件。

滑动座与滑块定位设计：

当力臂过长时，悬臂甩动时不容易变位。

皮带调节专利设计：

尾部设计同步带可调节皮带松紧，
在皮带用的时间长了，精度误差大了，通过尾部调节螺丝调紧即可完成，不需要拆装负载。

无尘环境：

① 采用特殊材质，不锈钢带耐磨和不容易产生灰尘，
② 无尘室专用真空源接头，进行除尘。

无尘环境使用同步带直线模组

非标订制：

1、非标订制相向运动同步带
2、非标订制双同步带多动子模组
3、按照客户要求定制

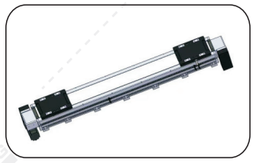

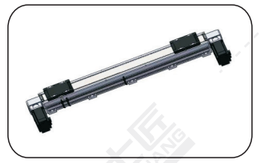

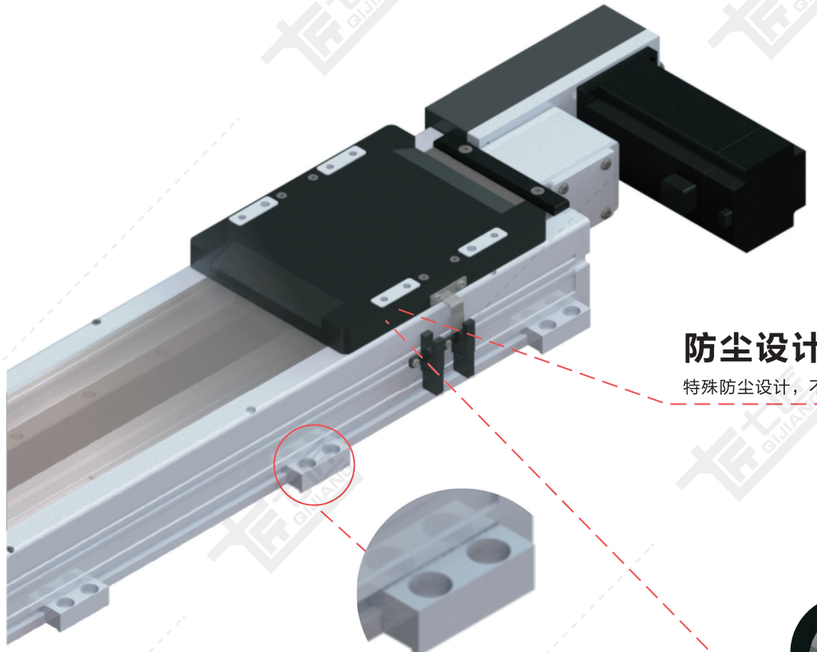

防尘设计：

特殊防尘设计，不易产生粉尘，不锈钢带不会断裂。

正面安装：

专利设计，可增加压块，方便正面安装模组，

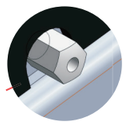

专业注油设计：

在滑动座两侧增加注油嘴或者预留注油口，可实现集中供油，
可同时对螺母及多组滑块进行注油保养，让您在维修保养
上更方便、省时。注油嘴可根据客户使用方向自由更换安装方向。

QB-CR 参数表 / 无尘环境同步带 A3

QB-CR系列 参数一览表

QB45-CR

QB62-CR

QB65-CR

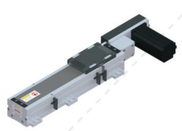

QB85-CR

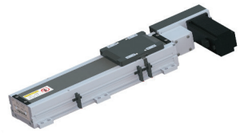

QB100-CR

QB135-CR

QB150-CR

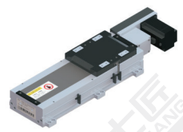

QB170-CR

QB220-CR

使用环境	传动方式	规格	马达容量(W)	本体宽度(mm)	位置重复精度(mm)	皮带规格		最大可搬重量（KG）		最高速度(mm/s)<注1>	标准行程及最高使用速度<注2>	页数
						宽度(mm)	导程(mm)	水平使用	垂直使用			
无尘环境	皮带传动	QB45-CR	50W	45	±0.04	15	66	2	–	3300	行程 100 150 200 250 300 350 400 450 500 550 600 650 700 750 800 850 900 950 1000 1100 1200 1300 1400 1500 1600 1700 1800 1900 2000 2100 2200 2300 2400 2500 2600 2700 2800 2900 3000 3100 3200 3300 3400 3500 3300	P.A3-065
			100W				66	4	–	3300	3300	
		QB62-CR	200W	62	±0.04	15	66	8	–	3300	3300	P.A3-071
			400W				66	16	–	3300	3300	
		QB65-CR	50W	65	±0.04	15	66	2	–	3300	3300	P.A3-078
			100W				66	4	–	3300	3300	
		QB85-CR	200W	84	±0.04	15	66	8	–	3300	3300	P.A3-084
			400W				66	16	–	3300	3300	
		QB100-CR	200W	104	±0.04	25	45	22	–	2250	2250	P.A3-091
							90	10	–	4500	4500	
			400W				45	40	–	2250	2250	
							90	20	–	4500	4500	
		QB135-CR	200W	135	±0.04	25	45	22	–	2250	2250	P.A3-098
							90	10	–	4500	4500	
			400W				45	42	–	2250	2250	
							90	21	–	4500	4500	
		QB150-CR	400W	150	±0.04	40	45	42	–	2250	2250	P.A3-105
							90	21	–	4500	4500	
			750W				45	75	–	2250	2250	
							90	35	–	4500	4500	
		QB170-CR	400W	170	±0.04	40	45	42	–	2250	2250	P.A3-112
							90	21	–	4500	4500	
			750W				45	75	–	2250	2250	
							90	35	–	4500	4500	
		QB220-CR	750W	220	±0.04	40	45	75	–	2250	2250	P.A3-119
							90	35	–	4500	4500	

注1：最高速度（mm/s）是以伺服马达最高转速3000rpm计算。

注：无尘式等级：ISO Class 5 to 6 (100 to 1000)

注2：标准行程内的黑色数字，代表该行程内可使用的最高安全速度。标准行程只是举例，客户需要定制行程可咨询本司技术人员。

QTH系列 QS-CM系列 QSL-CM系列 QB-CM系列 QS-CR系列 QB-CR无尘环境同步带 QSF-CR系列 QBF-CR系列 QEB系列 QK系列 QJK系列

QB-CR无尘环境同步带直线模组

QB-CR系列快速选型表

Q	B	100	C/S/L	2	-	L45	S200	-	PS	400	B	-	C2U	-	LB	CR	-		-	O	BL

品牌（七匠）：Q

结构：B：同步带

宽度代号：
- 45: 本体宽度45mm
- 62: 本体宽度62mm
- 65: 本体宽度65mm
- 85: 本体宽度84mm
- 100: 本体宽度104mm
- 135: 本体宽度135mm
- 150: 本体宽度150mm
- 170: 本体宽度170mm
- 220: 本体宽度220mm

滑动座类型：
- C：标准滑动座；滑动座数量为1时省略
- S：短滑动座
- L：加长滑动座

滑动座数量：滑动座数量为1时省略

导程：同步带周长45或66或90

行程

电机型号

电机功率

电机厂商及功率：
- IV(汇川伺服)
- MT(三菱伺服)
- PS(松下伺服)
- DT(台达伺服)
- YS(安川伺服)
- CU(客户自配)
- 50（50W）
- 400（400W）
- 42（42系列步进电机）
- 57（57系列步进电机）

刹车：B：带刹车；无：无刹车

★感应器位置数量及模组安装方式

同步带电机安装方式：
- LB：电机左后折
- LD：电机左下折
- LU：电机左上折
- LT：电机左折
- RB：电机右后折
- RT：电机右折

应用环境：CR：全封闭

精度等级：无：同步带（±0.04mm）

***外部注油**：QB45、QB65 无外部注油

颜色：无：银色；BL：黑色

电机安装方式

LB-电机左后折

LD-电机左下折

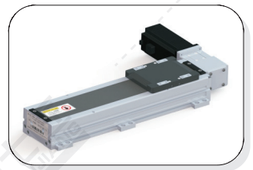

LT-电机左折

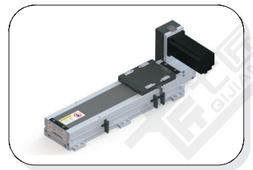

LU-电机左上折

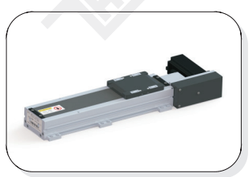

RB-电机右后折

RD-电机右下折

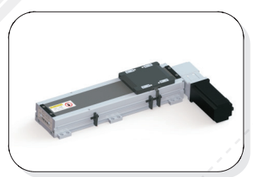

RT-电机右折

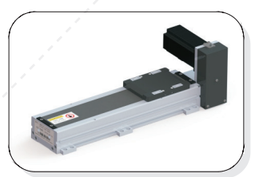

RU-电机右上折

注：感应器位置及数量

C	C	1	P	U

原点开关位置		极限开关位置		极限开关数量		感应器类型		模组安装方式	
内置式				1	1个	无	NPN	U	正面沉头孔安装
A	电机侧	A	电机侧	※2	2个	P	PNP	D	反面螺牙安装
B	反电机侧	B	反电机侧						
外置式									
C	电机侧	C	电机侧						
D	反电机侧	D	反电机侧						
N	无感应器	无	无极限开关						

※数量为 2 时，表示极限开关两侧安装，极限开关位置为无；
无数量时，表示无极限开关，极限开关位置为无。

QB45-CR 同步带传动 银色/黑色

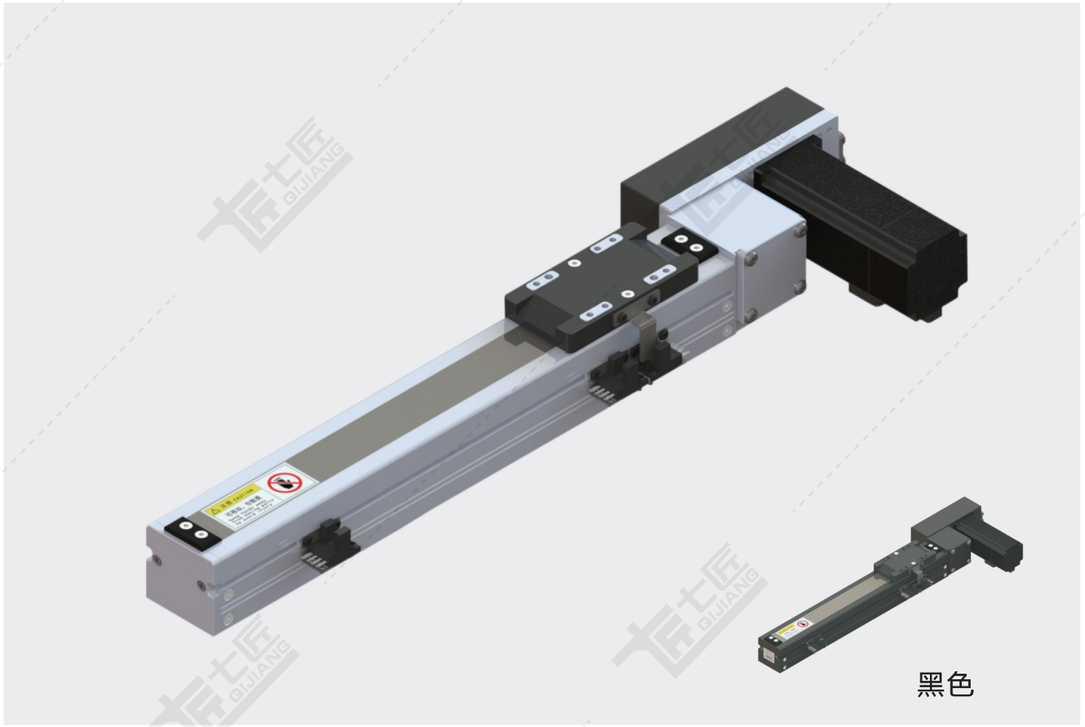

黑色

基本规格（QB45-CR）

电机功率 AC(W)		50/100
重复定位精度（mm）		±0.04
导程（mm）		66
减速比		1:1
最快速度（mm/sec） 电机转速 3000（rpm）		3300
最大载重（kg）	水平使用	2/4
	垂直使用	–
★额定推力（N）		15/30
直线导轨（mm）		24 x 8.5-1
原点感应器		外挂 EE-SX674(NPN) EE-SX674P(PNP)

感应器接线图

EE-SX674

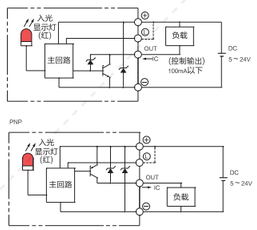

电机外形尺寸

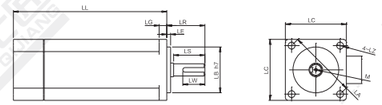

★额定推力为电机额定扭矩时的推力；可搬送质量和最高速度根据使用条件而不同；电机最大转速为3000rpm。

备注：1、同步带标准行程达800mm，如有其他行程需要，请咨询本公司技术人员。
2、同步带模组不建议垂直使用，若需使用，请咨询本公司技术人员。
3、减速使用或需配减速机，详情请咨询本公司技术人员。

电机搭配一览表（50W电机请查阅相关手册）

电机外形尺寸																		
功率W	品牌	型号			LL	LL刹车	LA	LE	LZ	LC	LG	LW	RH	W	LR	S	LB	M
100W	松下 Panasonic	MSMD012G1□	V:有刹车	U:无刹车	92	122	45	3	3.4	38	6	14	6.2	3h9	25	8h6	30h7	M3x6L
	台达 Della	EAMA-C20401□S	S:有刹车	R:无刹车	100.6	136	46	2.5	4.5	40	5	16	6.2	3h9	25	8h6	30h7	M3x8L
	三菱 Mitsubishi	HC-KFS13□K	B:有刹车	无	96.5	124.5	46	2.5	4.5	42	5	–	–	–	25	8h6	30h7	–
	汇川 Inovance	ISMH1-10B30CB	2:有刹车	无	106.5	139.6	46	2.5	4.5	40	5	15.5	6.2	3h8	25	8h6	30h7	M3x6
	安川 YASKAWA	SGM7A-01A□A6□	C:有刹车	1:无刹车	93.5	134	46	2.5	4.3	40	5	–	–	–	25	8h6	30h7	–

容许负载力矩表

单位：mm

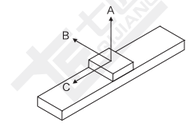

水平安装	A	B	C
5kg	250	100	32
100kg	108	38	12

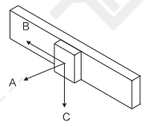

墙面安装	A	B	C
5kg	75	23	170
10kg	22	0	65

单位：N.m

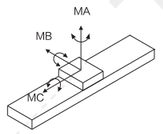

MA	56
MB	56
MC	95

LB 电机左后折

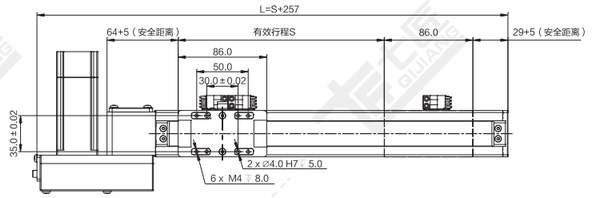

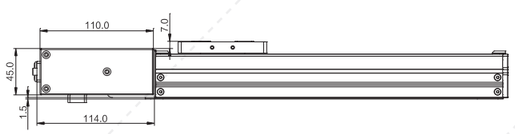

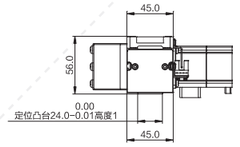

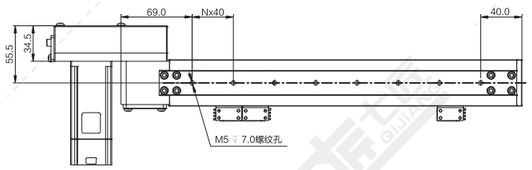

注：以下重量不含电机。

单位：mm

行程 S	100	150	200	250	300	350	400	450	500	550	600	650	700	750	800
L	357	407	457	507	557	607	657	707	757	807	857	907	957	1007	1057
N	5	6	7	9	10	11	12	14	15	16	17	19	20	21	22
D	20	30	40	10	20	30	40	10	20	30	40	10	20	30	40
重量 KG	1.4	1.5	1.6	1.8	1.9	2.0	2.1	2.2	2.4	2.5	2.6	2.7	2.8	3.0	3.1

*如有特殊行程请先与技术人员联系。

LD 电机左下折

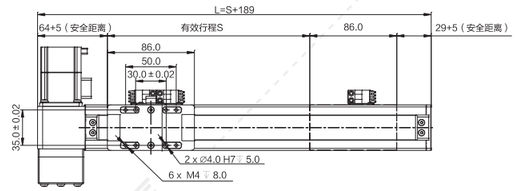

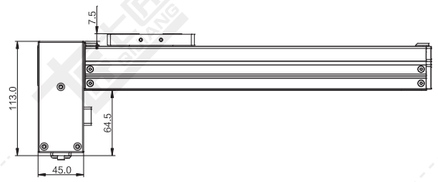

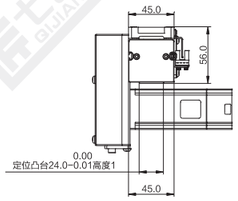

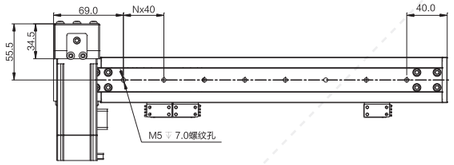

注：以下重量不含电机。

单位：mm

行程 S	100	150	200	250	300	350	400	450	500	550	600	650	700	750	800
L	289	339	389	439	489	539	589	639	689	739	789	839	889	939	989
N	5	6	7	9	10	11	12	14	15	16	17	19	20	21	22
D	20	30	40	10	20	30	40	10	20	30	40	10	20	30	40
重量 KG	1.4	1.5	1.6	1.8	1.9	2.0	2.1	2.2	2.4	2.5	2.6	2.7	2.8	3.0	3.1

*如有特殊行程请先与技术人员联系。

LT 电机左折

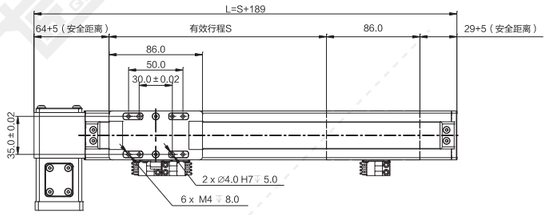

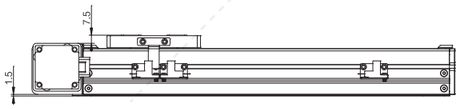

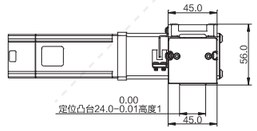

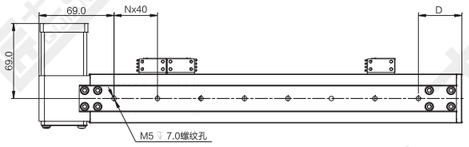

注：以下重量不含电机。

单位：mm

行程 S	100	150	200	250	300	350	400	450	500	550	600	650	700	750	800
L	289	339	389	439	489	539	589	639	689	739	789	839	889	939	989
N	5	6	7	9	10	11	12	14	15	16	17	19	20	21	22
D	20	30	40	10	20	30	40	10	20	30	40	10	20	30	40
重量 KG	1.3	1.5	1.6	1.7	1.8	1.9	2.1	2.2	2.3	2.4	2.5	2.7	2.8	2.9	3.0

*如有特殊行程请先与技术人员联系。

LU 电机左上折

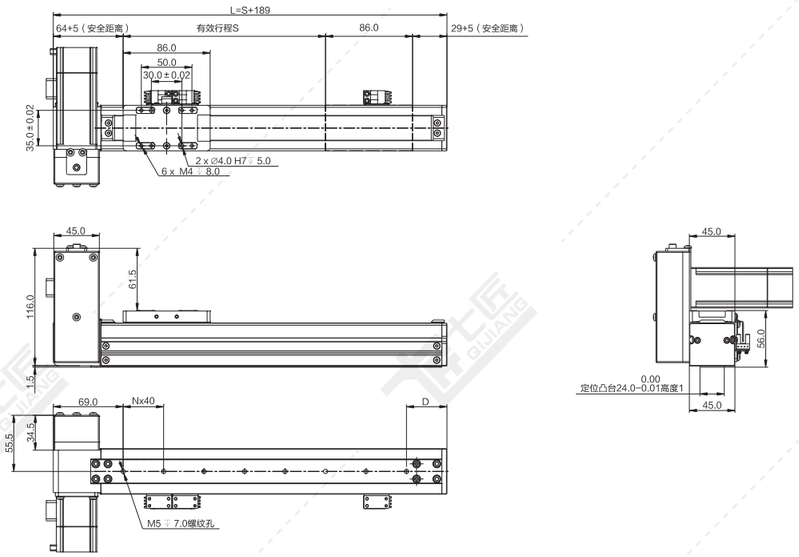

注：以下重量不含电机。 单位：mm

行程 S	100	150	200	250	300	350	400	450	500	550	600	650	700	750	800
L	289	339	389	439	489	539	589	639	689	739	789	839	889	939	989
N	5	6	7	9	10	11	12	14	15	16	17	19	20	21	22
D	20	30	40	10	20	30	40	10	20	30	40	10	20	30	40
重量 KG	1.4	1.5	1.6	1.8	1.9	2.0	2.1	2.2	2.4	2.5	2.6	2.7	2.8	3.0	3.1

*如有特殊行程请先与技术人员联系。

RB 电机右后折

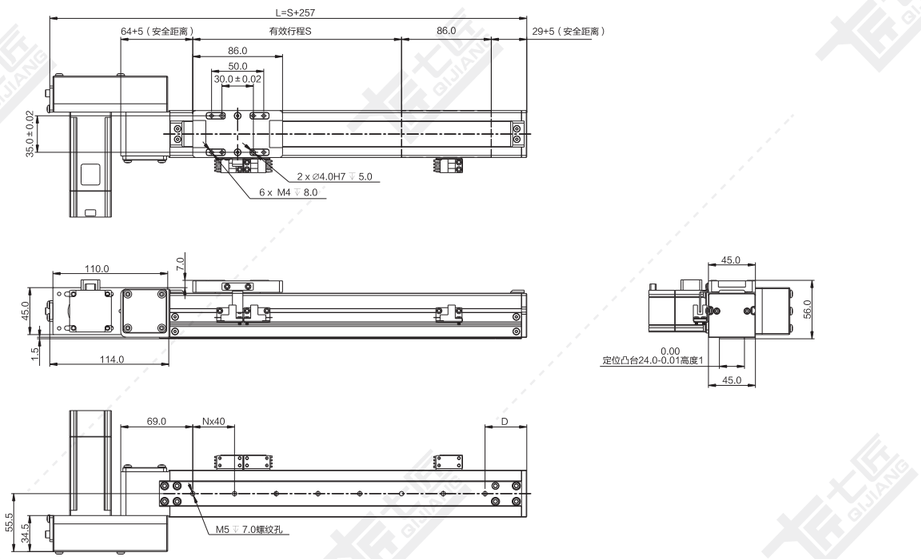

注：以下重量不含电机。 单位：mm

行程 S	100	150	200	250	300	350	400	450	500	550	600	650	700	750	800
L	357	407	457	507	557	607	657	707	757	807	857	907	957	1007	1057
N	5	6	7	9	10	11	12	14	15	16	17	19	20	21	22
D	20	30	40	10	20	30	40	10	20	30	40	10	20	30	40
重量 KG	1.4	1.5	1.6	1.8	1.9	2.0	2.1	2.2	2.4	2.5	2.6	2.7	2.8	3.0	3.1

*如有特殊行程请先与技术人员联系。

RD 电机右下折

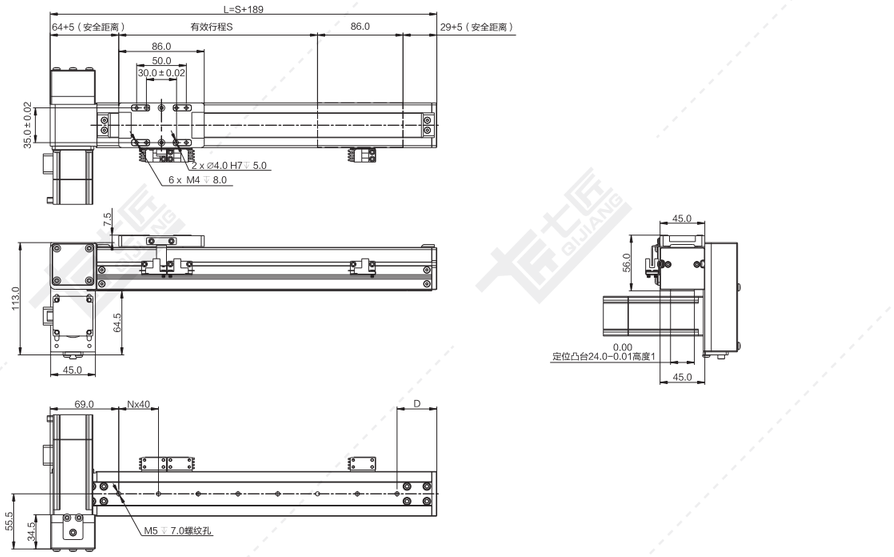

注：以下重量不含电机。 单位：mm

行程 S	100	150	200	250	300	350	400	450	500	550	600	650	700	750	800
L	289	339	389	439	489	539	589	639	689	739	789	839	889	939	989
N	5	6	7	9	10	11	12	14	15	16	17	19	20	21	22
D	20	30	40	10	20	30	40	10	20	30	40	10	20	30	40
重量 KG	1.4	1.5	1.6	1.8	1.9	2.0	2.1	2.2	2.4	2.5	2.6	2.7	2.8	3.0	3.1

*如有特殊行程请先与技术人员联系。

RT 电机右折

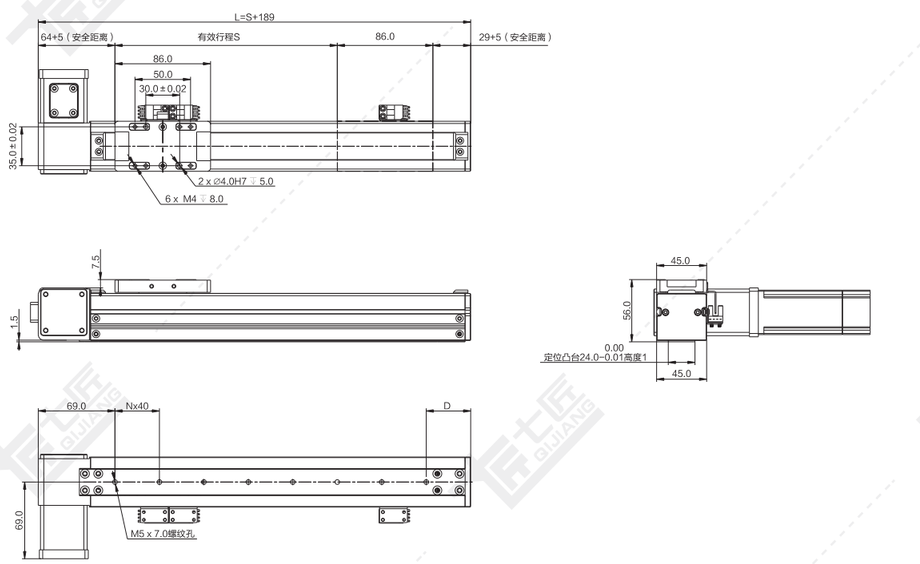

注：以下重量不含电机。 单位：mm

行程 S	100	150	200	250	300	350	400	450	500	550	600	650	700	750	800
L	289	339	389	439	489	539	589	639	689	739	789	839	889	939	989
N	5	6	7	9	10	11	12	14	15	16	17	19	20	21	22
D	20	30	40	10	20	30	40	10	20	30	40	10	20	30	40
重量 KG	1.3	1.5	1.6	1.7	1.8	1.9	2.1	2.2	2.3	2.4	2.5	2.7	2.8	2.9	3.0

*如有特殊行程请先与技术人员联系。

RU 电机右上折

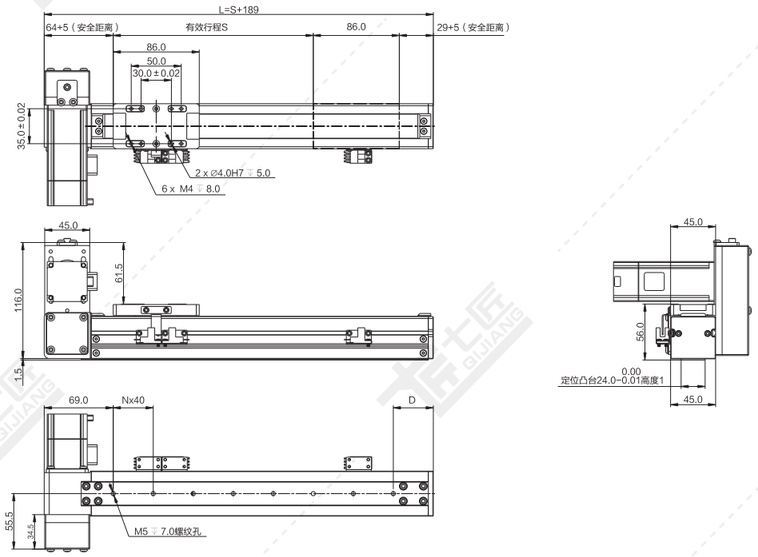

注：以下重量不含电机。　　单位：mm

行程 S	100	150	200	250	300	350	400	450	500	550	600	650	700	750	800
L	289	339	389	439	489	539	589	639	689	739	789	839	889	939	989
N	5	6	7	9	10	11	12	14	15	16	17	19	20	21	22
D	20	30	40	10	20	30	40	10	20	30	40	10	20	30	40
重量 KG	1.4	1.5	1.6	1.8	1.9	2.0	2.1	2.2	2.4	2.5	2.6	2.7	2.8	3.0	3.1

*如有特殊行程请先与技术人员联系。

QB62-CR　同步带传动 银色/黑色

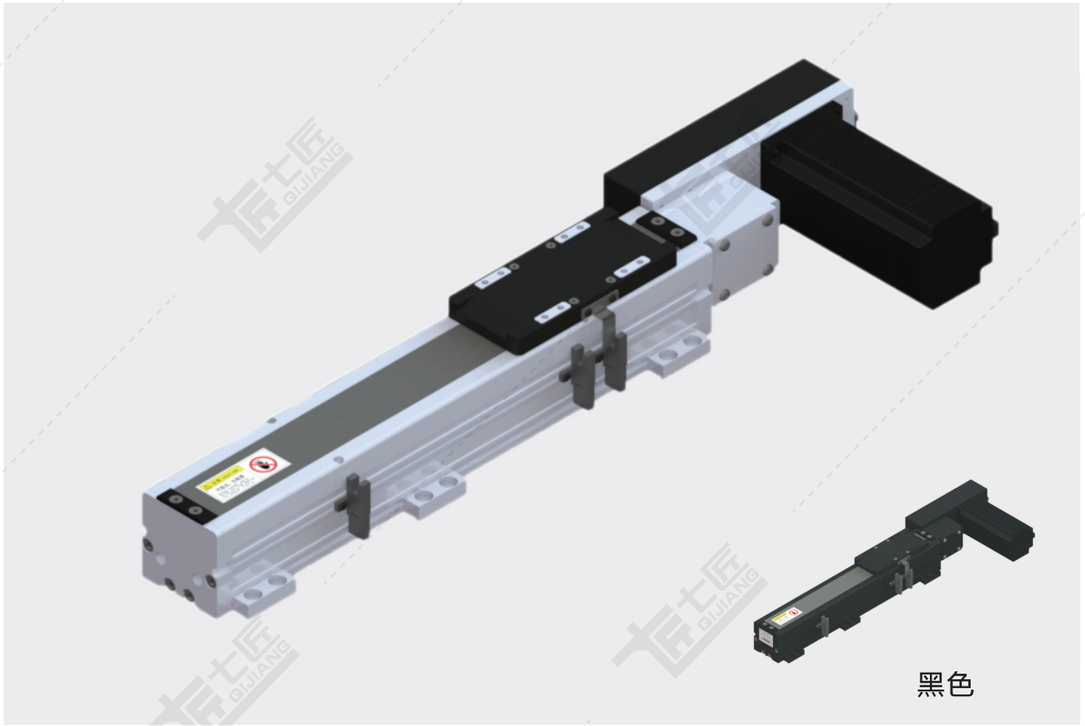

基本规格（QB62-CR）

电机功率 AC(W)		100/200/400
重复定位精度（mm）		± 0.04
导程（mm）		66
最快速度（mm/sec） 电机转速 3000（rpm）		3300
最大载重（kg）	水平使用	4/8/16
	垂直使用	-
★额定推力（N）		30/60/120
直线导轨（mm）		15 x 12.5-1
原点感应器	外挂 EE-SX672(NPN) EE-SX672P(PNP)	
	内置 E2S-W13	

★额定推力为电机额定扭矩时的推力；可搬送质量和最高速度根据使用条件而不同；电机最大转速为3000rpm。
备注：1、同步带标准行程达2000mm，如有其它行程需要，请咨询本公司技术人员。
2、同步带模组不建议垂直使用，若需使用，请咨询本公司技术人员。
3、减速使用或需配减速机，详情请咨询本公司技术人员。

感应器接线图

EE-SX672

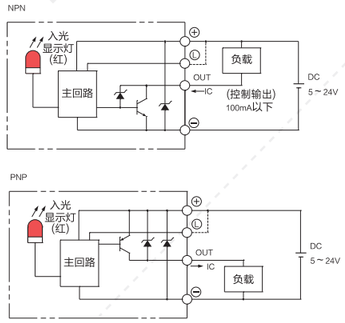

E2S-W13

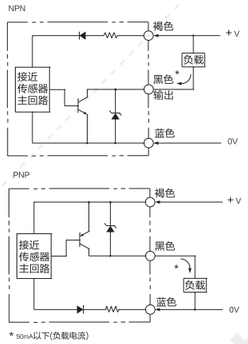

* 50mA以下(负载电流)

电机外形尺寸

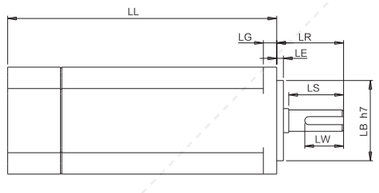

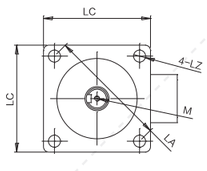

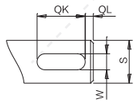

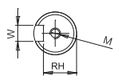

电机搭配一览表

电机外形尺寸																		
功率W	品牌	型号			LL	LL刹车	LA	LE	LZ	LC	LG	LW	RH	W	LR	S	LB	M
100W	松下 Panasonic	MSMD012G1□	V:有刹车	U:无刹车	92	122	45	3	3.4	38	6	14	6.2	3h9	25	8h6	30h7	M3x6L
	台达 Della	EAMA-C20401□S	S:有刹车	R:无刹车	100.6	136	46	2.5	4.5	40	5	16	6.2	3h9	25	8h6	30h7	M3x8L
	三菱 Mitsubishi	HC-KFS13□K	B:有刹车	无	96.5	124.5	46	2.5	4.5	42	5	–	–	–	25	8h6	30h7	–
	汇川 Inovance	ISMH1-10B30CB	2:有刹车	无	106.5	139.6	46	2.5	4.5	40	5	15.5	6.2	3h8	25	8h6	30h7	M3x6
	安川 YASKAWA	SGM7A-01A□A6□	C:有刹车	1:无刹车	93.5	134	46	2.5	4.3	40	5	–	–	–	25	8h6	30h7	–
200W	松下 Panasonic	MSMD22G1□□	V:有刹车	U:无刹车	79	115.5	70	3	4.5	60	6.5	20	8.5	4h9	30	11h6	50h7	M4x8L
	台达 Della	EAMA-C20602□S	S:有刹车	R:无刹车	105.5	141.6	70	3	5.5	60	7.5	20	11	5	30	14h6	50h7	M4x15L
	三菱 Mitsubishi	HC-KFS23□K	B:有刹车	无	99.5	131.5	70	3	5.8	60	7	–	–	–	30	14h6	50h7	–
	汇川 Inovance	ISMH1-20B30CB	2:有刹车	无	98	138	70	3	5.5	60	7.6	16.5	11.5	5h9	30	14h6	50h7	M5x8
	安川 YASKAWA	SGM7A-02A□A6□	C:有刹车	1:无刹车	99.5	140	70	3	5.5	60	6	–	–	–	30	14h6	50h7	–
400W	松下 Panasonic	MSMD042G1□S	V:有刹车	U:无刹车	98.5	135	70	3	4.5	60	6.5	25	11	5h9	30	14h6	50h7	M5x10L
	台达 Della	EAMA-C20604□S	S:有刹车	R:无刹车	130.7	166.8	70	3	5.5	60	7.5	20	11	5h9	30	14h6	50h7	M4x15L
	三菱 Mitsubishi	HC-KFS43□K	B:有刹车	无	124.5	156.5	70	3	5.8	60	7	–	–	–	30	14h6	50h7	–
	汇川 Inovance	ISMH1-40B30CB	2:有刹车	无	118	–	70	3	5.5	60	7.6	16.5	11.5	5h9	30	14h6	50h7	M5x8
	安川 YASKAWA	SGM7A-04A□A6□	C:有刹车	1:无刹车	115.5	156	70	3	5.5	60	6	–	–	–	30	14h6	50h7	–

容许负载力矩表

单位：mm

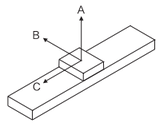

水平安装	A	B	C
5kg	375	150	48
10kg	162	57	18

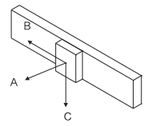

墙面安装	A	B	C
5kg	112	35	255
15kg	33	0	97

单位：N.m

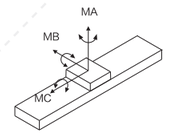

MA	84
MB	94
MC	90

※力距表所表示的数据，代表重心。
※符合型录规范的正常使用下，保证寿命为10000公里。
※倒吊使用无法套用标准规范，如有需求请洽询我司业务。

LB 电机左后折

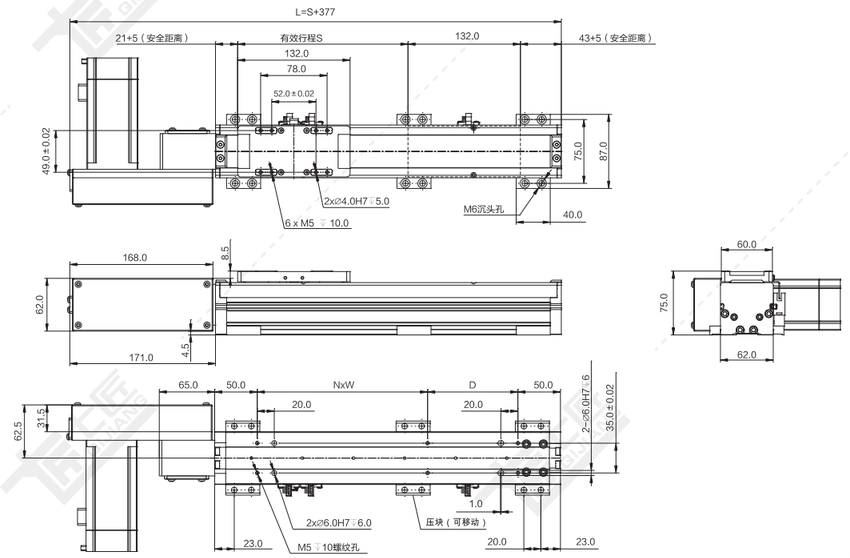

注：以下重量不含电机。

单位：mm

行程 S	100	150	200	250	300	350	400	450	500	550	600	650	700	750	800	850	900	950	1000	1050	1100	1150	1200	1250	1300	1350	1400	1450	1500	1600	1700	1800	1900	2000
L	477	527	577	627	677	727	777	827	877	927	977	1027	1077	1127	1177	1227	1277	1327	1377	1427	1477	1527	1577	1627	1677	1727	1777	1827	1877	1977	2077	2177	2277	2377
N	1	1	1	1	1	2	2	2	2	3	3	3	3	4	4	4	4	5	5	5	5	6	6	6	6	7	7	7	7	8	8	9	9	10
W	100	200	200	200	200	200	200	200	200	200	200	200	200	200	200	200	200	200	200	200	200	200	200	200	200	200	200	200	200	200	200	200	200	200
D	106	56	106	156	206	56	106	156	206	56	106	156	206	56	106	156	206	56	106	156	206	56	106	156	206	56	106	156	206	106	206	106	206	106
重量 KG	2.9	3.1	3.3	3.5	3.7	3.9	4.1	4.3	4.5	4.7	4.9	5.1	5.3	5.5	5.7	5.9	6.1	6.3	6.5	6.7	6.9	7.1	7.3	7.5	7.7	7.9	8.1	8.3	8.5	8.9	9.3	9.7	10.1	10.5

*如有特殊行程请先与技术人员联系。

LD 电机左下折

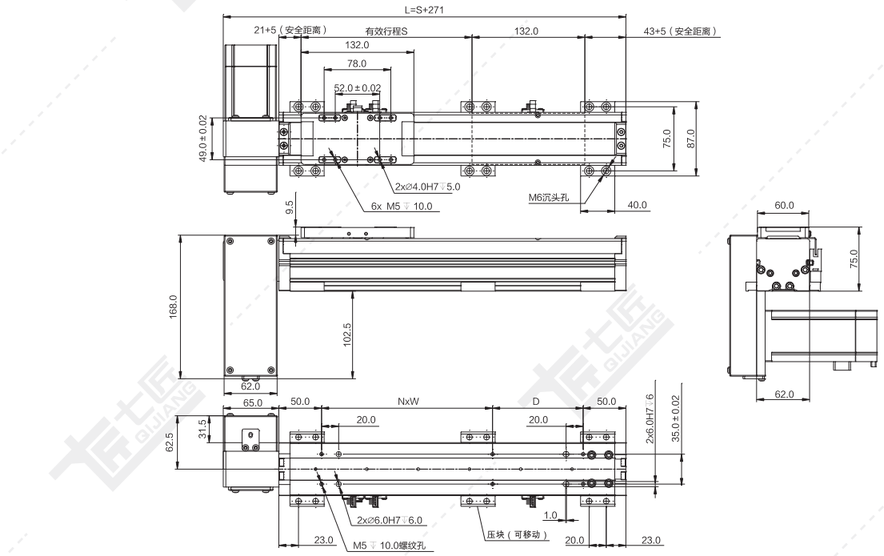

注：以下重量不含电机。 单位：mm

行程 S	100	150	200	250	300	350	400	450	500	550	600	650	700	750	800	850	900	950	1000	1050	1100	1150	1200	1250	1300	1350	1400	1450	1500	1600	1700	1800	1900	2000
L	371	421	471	521	571	621	671	721	771	821	871	921	971	1021	1071	1121	1171	1221	1271	1321	1371	1421	1471	1521	1571	1621	1671	1721	1771	1871	1971	2071	2171	2271
N	1	1	1	1	1	2	2	2	2	3	3	3	3	4	4	4	4	5	5	5	5	5	6	6	6	6	7	7	7	7	8	8	9	9	10
W	100	200	200	200	200	200	200	200	200	200	200	200	200	200	200	200	200	200	200	200	200	200	200	200	200	200	200	200	200	200	200	200	200	200
D	106	56	106	156	206	56	106	156	206	56	106	156	206	56	106	156	206	56	106	156	206	56	106	156	206	56	106	156	206	56	106	156	206	106
重量 KG	2.9	3.1	3.3	3.5	3.7	3.9	4.1	4.3	4.5	4.7	4.9	5.1	5.3	5.5	5.7	5.9	6.1	6.3	6.5	6.7	6.9	7.1	7.3	7.5	7.7	7.9	8.1	8.3	8.5	8.9	9.3	9.7	10.1	10.5

*如有特殊行程请先与技术人员联系。

LT 电机左折

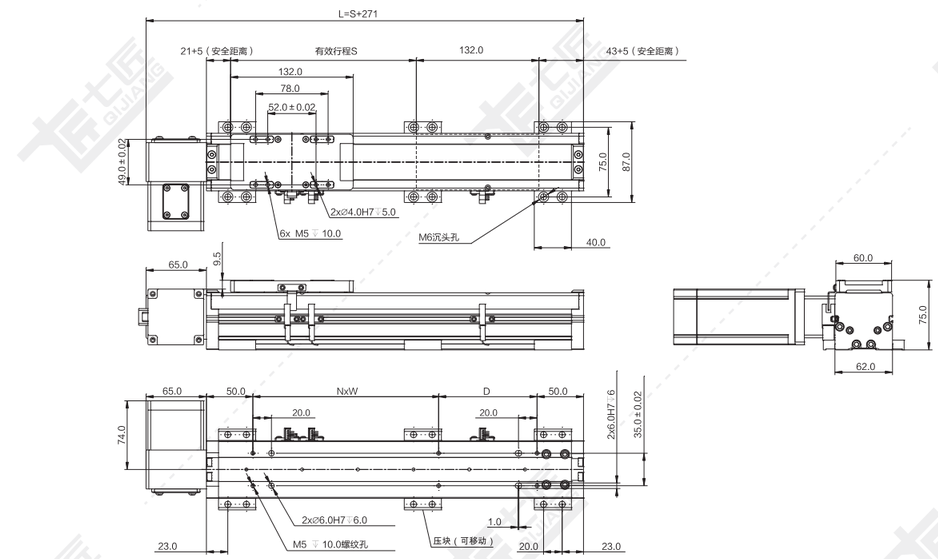

注：以下重量不含电机。 单位：mm

行程 S	100	150	200	250	300	350	400	450	500	550	600	650	700	750	800	850	900	950	1000	1050	1100	1150	1200	1250	1300	1350	1400	1450	1500	1600	1700	1800	1900	2000
L	371	421	471	521	571	621	671	721	771	821	871	921	971	1021	1071	1121	1171	1221	1271	1321	1371	1421	1471	1521	1571	1621	1671	1721	1771	1871	1971	2071	2171	2271
N	1	1	1	1	1	2	2	2	2	3	3	3	3	4	4	4	4	5	5	5	5	5	6	6	6	6	7	7	7	7	8	8	9	9	10
W	100	200	200	200	200	200	200	200	200	200	200	200	200	200	200	200	200	200	200	200	200	200	200	200	200	200	200	200	200	200	200	200	200	200
D	106	56	106	156	206	56	106	156	206	56	106	156	206	56	106	156	206	56	106	156	206	56	106	156	206	56	106	156	206	56	106	156	206	106
重量 KG	2.8	3.0	3.2	3.4	3.6	3.8	4.0	4.2	4.4	4.6	4.8	5.0	5.2	5.4	5.6	5.8	6.0	6.2	6.4	6.6	6.8	7.0	7.2	7.4	7.6	7.8	8.0	8.2	8.4	8.8	9.2	9.6	10.0	10.4

*如有特殊行程请先与技术人员联系。

LU 电机左上折

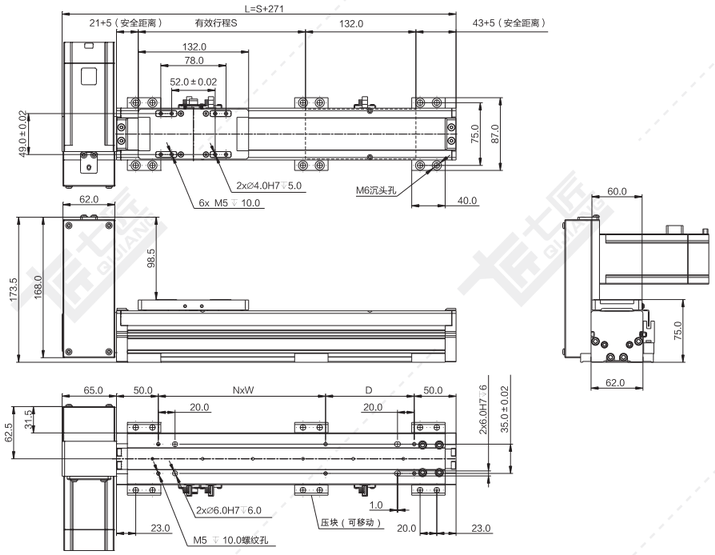

注：以下重量不含电机。 单位：mm

行程 S	100	150	200	250	300	350	400	450	500	550	600	650	700	750	800	850	900	950	1000	1050	1100	1150	1200	1250	1300	1350	1400	1450	1500	1600	1700	1800	1900	2000
L	371	421	471	521	571	621	671	721	771	821	871	921	971	1021	1071	1121	1171	1221	1271	1321	1371	1421	1471	1521	1571	1621	1671	1721	1771	1871	1971	2071	2171	2271
N	1	1	1	1	1	2	2	2	2	3	3	3	3	4	4	4	4	5	5	5	5	6	6	6	6	6	7	7	7	7	8	8	9	9	10
W	100	200	200	200	200	200	200	200	200	200	200	200	200	200	200	200	200	200	200	200	200	200	200	200	200	200	200	200	200	200	200	200	200	200
D	106	56	106	156	206	56	106	156	206	56	106	156	206	56	106	156	206	56	106	156	206	56	106	156	206	56	106	156	206	56	106	156	206	106
重量 KG	2.9	3.1	3.3	3.5	3.7	3.9	4.1	4.3	4.5	4.7	4.9	5.1	5.3	5.5	5.7	5.9	6.1	6.3	6.5	6.7	6.9	7.1	7.3	7.5	7.7	7.9	8.1	8.3	8.5	8.9	9.3	9.7	10.1	10.5

*如有特殊行程请先与技术人员联系。

RB 电机右后折

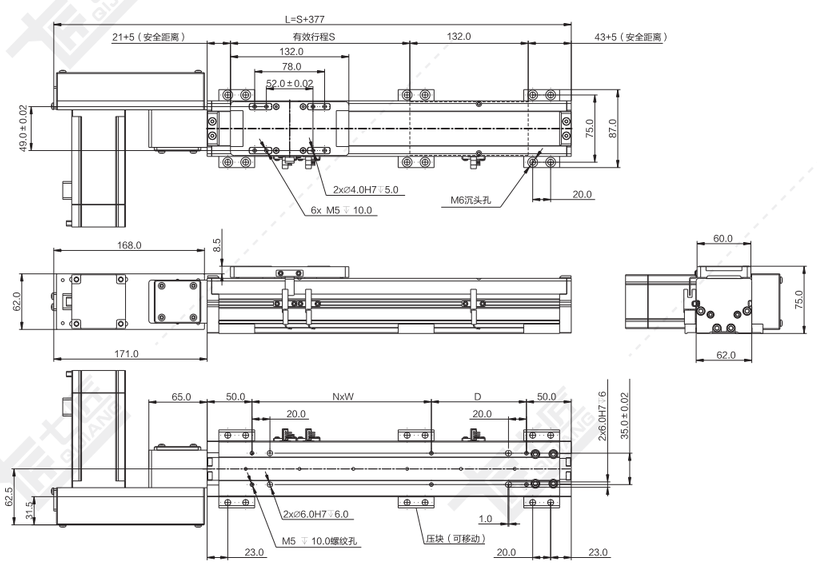

注：以下重量不含电机。 单位：mm

行程 S	100	150	200	250	300	350	400	450	500	550	600	650	700	750	800	850	900	950	1000	1050	1100	1150	1200	1250	1300	1350	1400	1450	1500	1600	1700	1800	1900	2000
L	477	527	577	627	677	727	777	827	877	927	977	1027	1077	1127	1177	1227	1277	1327	1377	1427	1477	1527	1577	1627	1677	1727	1777	1827	1877	1977	2077	2177	2277	2377
N	1	1	1	1	1	2	2	2	2	3	3	3	3	4	4	4	4	5	5	5	5	6	6	6	6	7	7	7	7	8	8	9	9	10
W	100	200	200	200	200	200	200	200	200	200	200	200	200	200	200	200	200	200	200	200	200	200	200	200	200	200	200	200	200	200	200	200	200	200
D	106	56	106	156	206	56	106	156	206	56	106	156	206	56	106	156	206	56	106	156	206	56	106	156	206	56	106	156	206	56	106	156	206	106
重量 KG	2.9	3.1	3.3	3.5	3.7	3.9	4.1	4.3	4.5	4.7	4.9	5.1	5.3	5.5	5.7	5.9	6.1	6.3	6.5	6.7	6.9	7.1	7.3	7.5	7.7	7.9	8.1	8.3	8.5	8.9	9.3	9.7	10.1	10.5

*如有特殊行程请先与技术人员联系。

RD 电机右下折

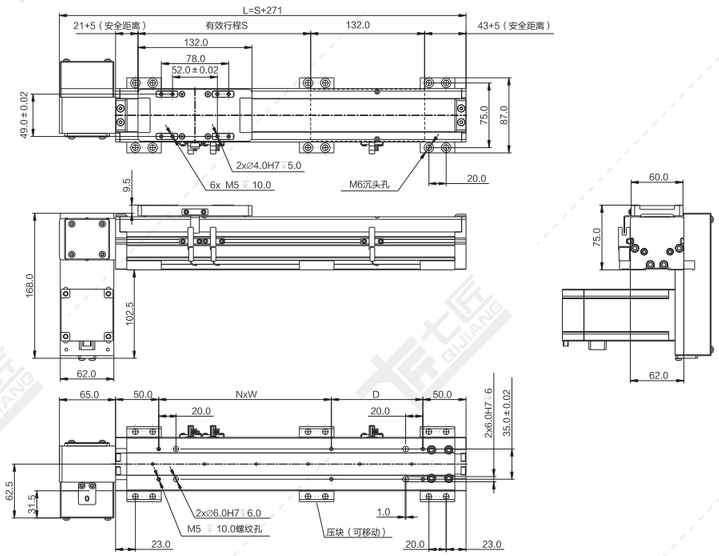

注：以下重量不含电机。 单位：mm

行程 S	100	150	200	250	300	350	400	450	500	550	600	650	700	750	800	850	900	950	1000	1050	1100	1150	1200	1250	1300	1350	1400	1450	1500	1600	1700	1800	1900	2000
L	371	421	471	521	571	621	671	721	771	821	871	921	971	1021	1071	1121	1171	1221	1271	1321	1371	1421	1471	1521	1571	1621	1671	1721	1771	1871	1971	2071	2171	2271
N	1	1	1	1	1	2	2	2	2	3	3	3	3	4	4	4	4	5	5	5	5	6	6	6	6	7	7	7	7	8	8	9	9	10
W	100	200	200	200	200	200	200	200	200	200	200	200	200	200	200	200	200	200	200	200	200	200	200	200	200	200	200	200	200	200	200	200	200	200
D	106	56	106	156	206	56	106	156	206	56	106	156	206	56	106	156	206	56	106	156	206	56	106	156	206	56	106	156	206	106	206	106	206	106
重量 KG	2.9	3.1	3.3	3.5	3.7	3.9	4.1	4.3	4.5	4.7	4.9	5.1	5.3	5.5	5.7	5.9	6.1	6.3	6.5	6.7	6.9	7.1	7.3	7.5	7.7	7.9	8.1	8.3	8.5	8.9	9.3	9.7	10.1	10.5

*如有特殊行程请先与技术人员联系。

RT 电机右折

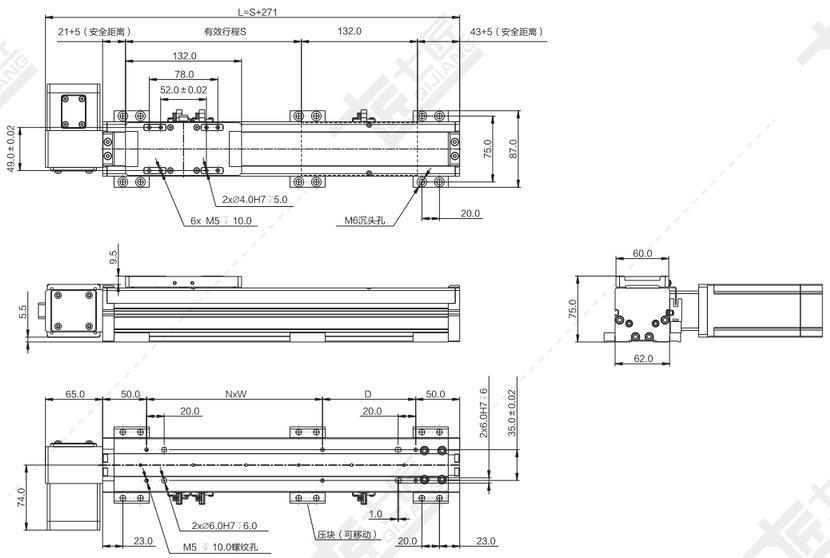

注：以下重量不含电机。 单位：mm

行程 S	100	150	200	250	300	350	400	450	500	550	600	650	700	750	800	850	900	950	1000	1050	1100	1150	1200	1250	1300	1350	1400	1450	1500	1600	1700	1800	1900	2000
L	371	421	471	521	571	621	671	721	771	821	871	921	971	1021	1071	1121	1171	1221	1271	1321	1371	1421	1471	1521	1571	1621	1671	1721	1771	1871	1971	2071	2171	2271
N	1	1	1	1	1	2	2	2	2	3	3	3	3	4	4	4	4	5	5	5	5	6	6	6	6	7	7	7	7	8	8	9	9	10
W	100	200	200	200	200	200	200	200	200	200	200	200	200	200	200	200	200	200	200	200	200	200	200	200	200	200	200	200	200	200	200	200	200	200
D	106	56	106	156	206	56	106	156	206	56	106	156	206	56	106	156	206	56	106	156	206	56	106	156	206	56	106	156	206	106	206	106	206	106
重量 KG	2.8	3.0	3.2	3.4	3.6	3.8	4.0	4.2	4.4	4.6	4.8	5.0	5.2	5.4	5.6	5.8	6.0	6.2	6.4	6.6	6.8	7.0	7.2	7.4	7.6	7.8	8.0	8.2	8.4	8.8	9.2	9.6	10.0	10.4

*如有特殊行程请先与技术人员联系。

RU 电机右上折

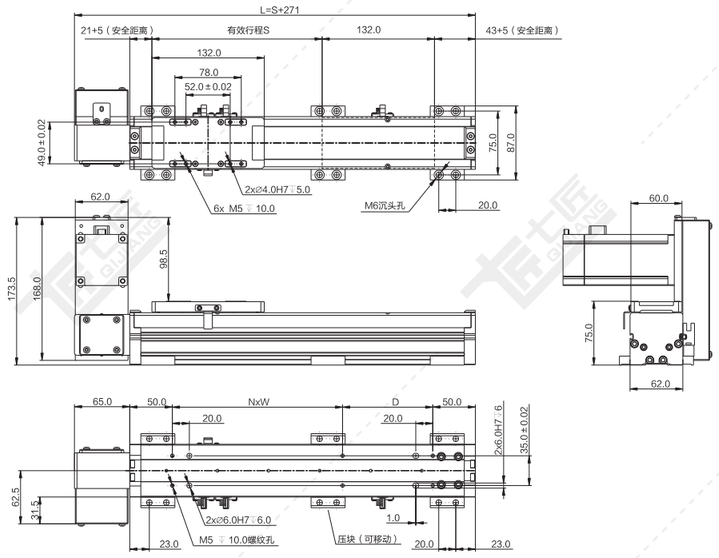

注：以下重量不含电机。 单位：mm

行程 S	100	150	200	250	300	350	400	450	500	550	600	650	700	750	800	850	900	950	1000	1050	1100	1150	1200	1250	1300	1350	1400	1450	1500	1600	1700	1800	1900	2000
L	371	421	471	521	571	621	671	721	771	821	871	921	971	1021	1071	1121	1171	1221	1271	1321	1371	1421	1471	1521	1571	1621	1671	1721	1771	1871	1971	2071	2171	2271
N	1	1	1	1	1	2	2	2	3	3	3	3	4	4	4	4	5	5	5	5	6	6	6	6	7	7	7	7	8	8	9	9	9	10
W	100	200	200	200	200	200	200	200	200	200	200	200	200	200	200	200	200	200	200	200	200	200	200	200	200	200	200	200	200	200	200	200	200	200
D	106	56	106	156	206	56	106	156	206	56	106	156	206	56	106	156	206	56	106	156	206	56	106	156	206	56	106	156	206	106	206	106	206	106
重量 KG	2.9	3.1	3.3	3.5	3.7	3.9	4.1	4.3	4.5	4.7	4.9	5.1	5.3	5.5	5.7	5.9	6.1	6.3	6.5	6.7	6.9	7.1	7.3	7.5	7.7	7.9	8.1	8.3	8.5	8.9	9.3	9.7	10.1	10.5

*如有特殊行程请先与技术人员联系。

QB65-CR 同步带传动 银色/黑色

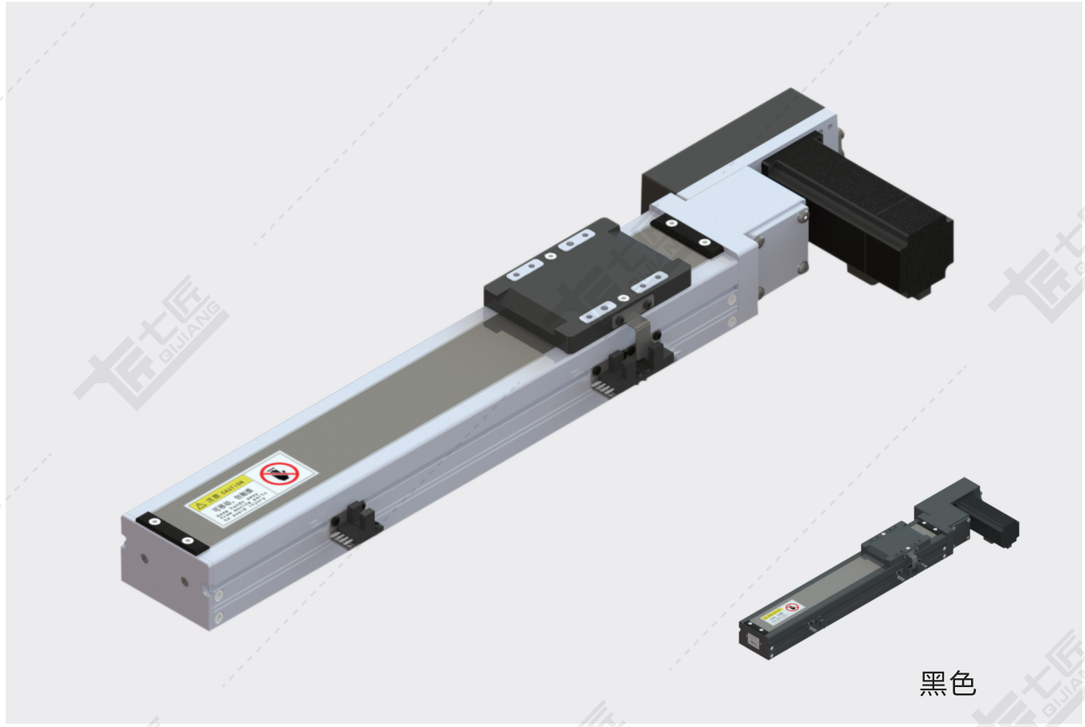

黑色

基本规格（QB65）

电机功率 AC(W)				50/100
重复定位精度（mm）				±0.04
导程（mm）				66
减速比				1:1
最快速度（mm/sec） 电机转速 3000（rpm）				3300
最大载重（kg）	加减速度	水平使用	0.3G	2/4
		垂直使用	0.3G	-
★额定推力（N）				15/30
直线导轨（mm）				42×9.5-1
原点感应器	外挂 EE-SX674(NPN) EE-SX674P(PNP)			

感应器接线图

EE-SX674

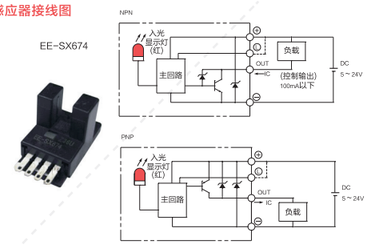

电机外形尺寸

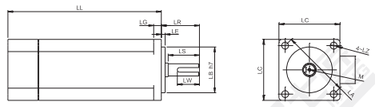

★额定推力为电机额定扭矩时的推力；可搬送质量和最高速度根据使用条件而不同；电机最大转速为3000rpm。

备注：1、同步带标准行程达800mm，如有其它行程需要，请咨询本公司技术人员。

2、同步带模组不建议垂直使用，若需使用，请咨询本公司技术人员。

3、减速使用或需配减速机，详情请咨询本公司技术人员。

电机搭配一览表（50W电机请查阅相关手册）

电机外形尺寸																		
功率 W	品牌	型号			LL	LL 刹车	LA	LE	LZ	LC	LG	LW	RH	W	LR	S	LB	M
100W	松下 Panasonic	MSMD012G1□	V:有刹车	U:无刹车	92	122	45	3	3.4	38	6	14	6.2	3h9	25	8h6	30h7	M3*6L
	台达 Delta	ECMA-C20401□S	S:有刹车	R:无刹车	100.6	136.6	46	2.5	4.5	40	5	16	6.2	3h9	25	8h6	30h7	M3*8L
	三菱 Mitsubishi	HC-KFS13□K	B:有刹车	□无	96.5	124.5	46	2.5	4.5	42	5	-	-	-	25	8h6	30h7	-
	汇川 Inovance	ISMH1-10B30CB	2:有刹车	□无	106.5	139.6	46	2.5	4.5	40	5	15.5	6.2	3h8	25	8h6	30h7	M3*6L
	安川 YASKAWA	SGM7A-01A□A6□	C:有刹车	1:无刹车	93.5	134	46	2.5	4.3	40	5	-	-	-	25	8h6	30h7	-

容许负载力矩表

单位：mm

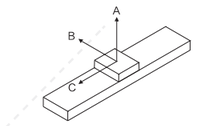

水平安装	A	B	C
5kg	450	200	63
10kg	216	77	24

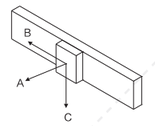

墙面安装	A	B	C
5kg	150	45	340
10kg	43	0	130

单位：N.m

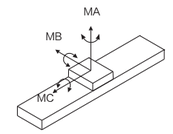

MA	93
MB	93
MC	257

※力距表所表示的数据，代表重心。
※符合型录规范的正常使用下，保证寿命为10000公里。
※倒吊使用无法套用标准规范，如有需求请洽询我司业务。

LB 电机左后折

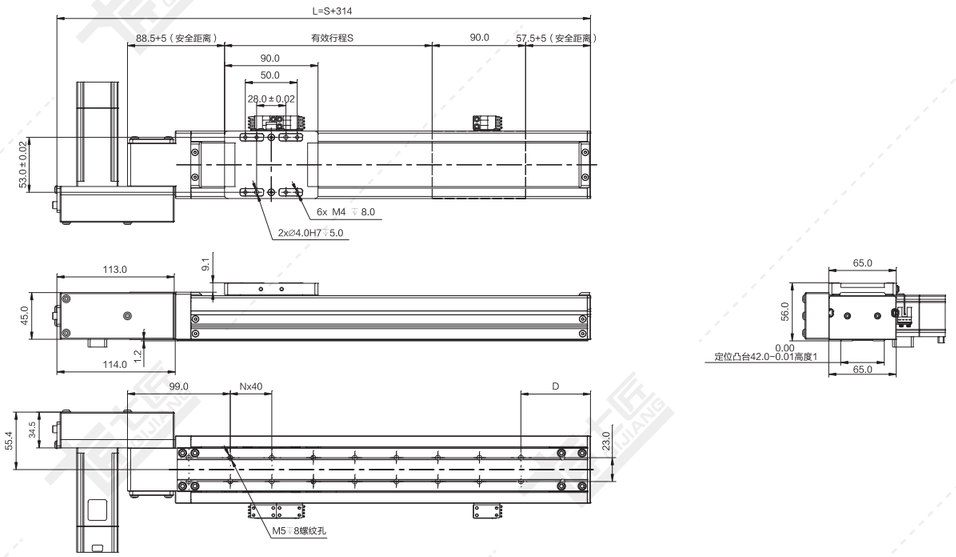

注：以下重量不含电机。

单位：mm

行程 S	100	150	200	250	300	350	400	450	500	550	600	650	700	750	800
L	414	464	514	564	614	664	714	764	814	864	914	964	1014	1064	1114
N	5	6	7	8	10	11	12	13	15	16	17	18	20	21	22
D	47	57	67	77	47	57	67	77	47	57	67	77	47	57	67
重量 KG	2.5	2.7	2.9	3.1	3.3	3.5	3.7	3.9	4.1	4.3	4.5	4.7	4.9	5.1	5.3

*如有特殊行程请先与技术人员联系。

LD 电机左下折

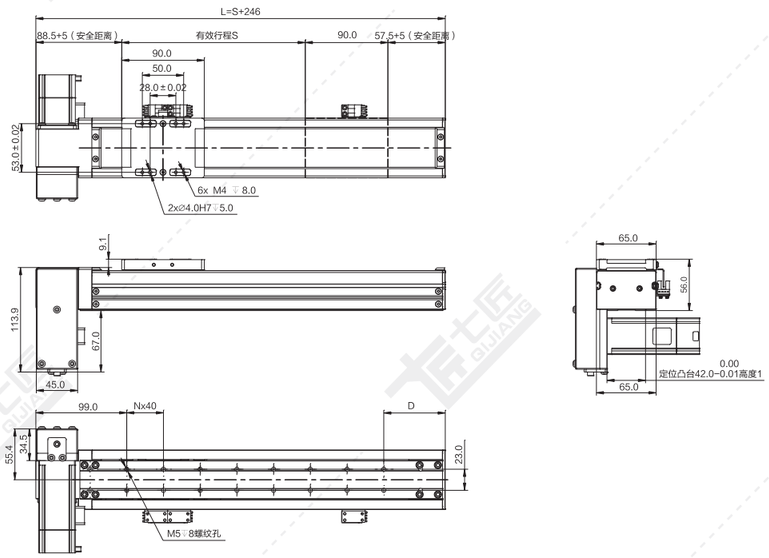

注：以下重量不含电机。 单位：mm

行程 S	100	150	200	250	300	350	400	450	500	550	600	650	700	750	800
L	346	396	446	496	546	596	646	696	746	796	846	896	946	996	1046
N	5	6	7	8	10	11	12	13	15	16	17	18	20	21	22
D	47	57	67	77	47	57	67	77	47	57	67	77	47	57	67
重量 KG	2.5	2.7	2.9	3.1	3.3	3.5	3.7	3.9	4.1	4.3	4.5	4.7	4.9	5.1	5.3

*如有特殊行程请先与技术人员联系。

LT 电机左折

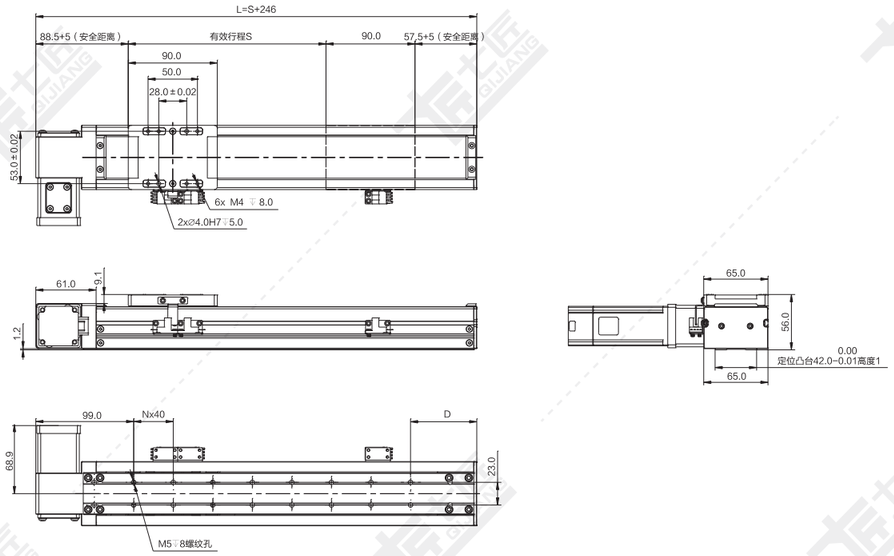

注：以下重量不含电机。 单位：mm

行程 S	100	150	200	250	300	350	400	450	500	550	600	650	700	750	800
L	346	396	446	496	546	596	646	696	746	796	846	896	946	996	1046
N	5	6	7	8	10	11	12	13	15	16	17	18	20	21	22
D	47	57	67	77	47	57	67	77	47	57	67	77	47	57	67
重量 KG	2.4	2.6	2.8	3.0	3.2	3.4	3.6	3.8	4.0	4.2	4.4	4.6	4.8	5.0	5.2

*如有特殊行程请先与技术人员联系。

LU 电机左上折

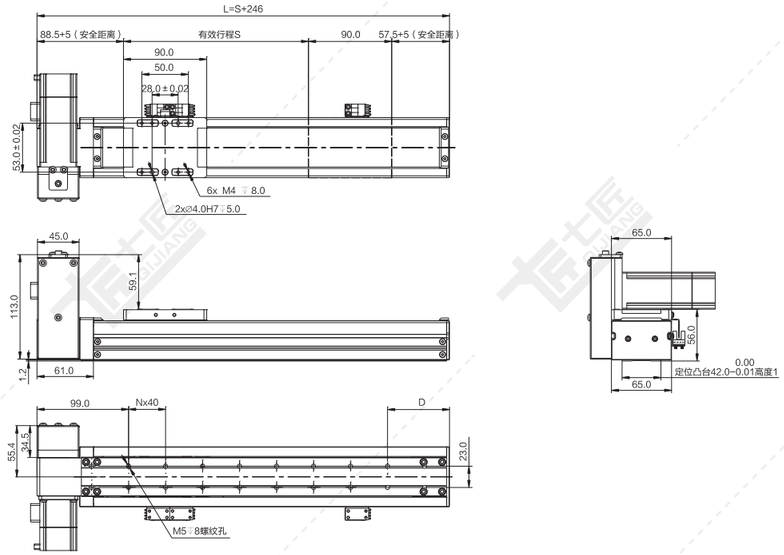

注：以下重量不含电机。 单位：mm

行程 S	100	150	200	250	300	350	400	450	500	550	600	650	700	750	800
L	346	396	446	496	546	596	646	696	746	796	846	896	946	996	1046
N	5	6	7	8	10	11	12	13	15	16	17	18	20	21	22
D	47	57	67	77	47	57	67	77	47	57	67	77	47	57	67
重量 KG	2.5	2.7	2.9	3.1	3.3	3.5	3.7	3.9	4.1	4.3	4.5	4.7	4.9	5.1	5.3

*如有特殊行程请先与技术人员联系。

RB 电机右后折

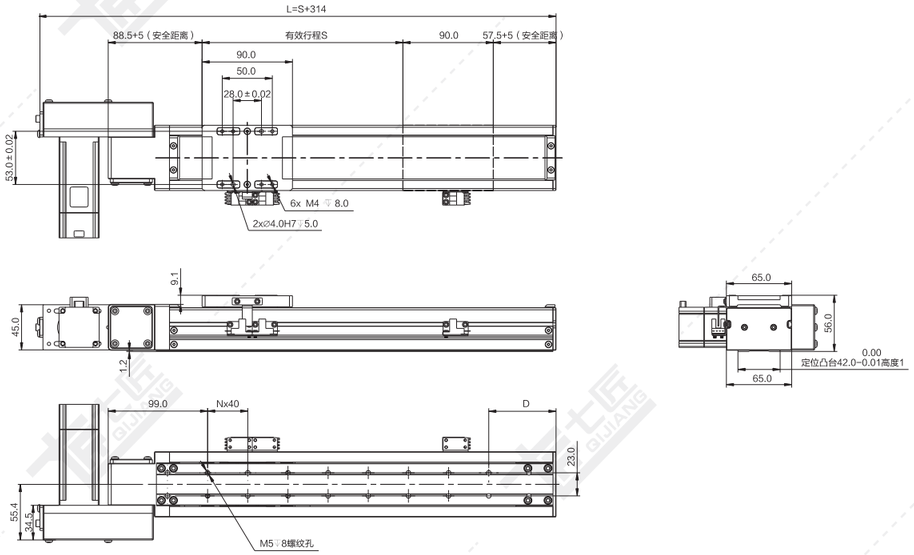

注：以下重量不含电机。 单位：mm

行程 S	100	150	200	250	300	350	400	450	500	550	600	650	700	750	800
L	414	464	514	564	614	664	714	764	814	864	914	964	1014	1064	1114
N	5	6	7	8	10	11	12	13	15	16	17	18	20	21	22
D	47	57	67	77	47	57	67	77	47	57	67	77	47	57	67
重量 KG	2.5	2.7	2.9	3.1	3.3	3.5	3.7	3.9	4.1	4.3	4.5	4.7	4.9	5.1	5.3

*如有特殊行程请先与技术人员联系。

RD 电机右下折

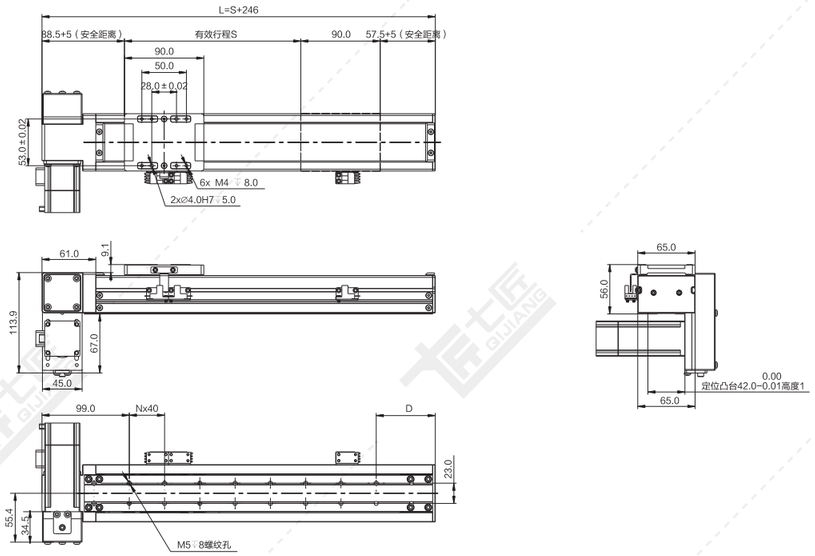

注：以下重量不含电机。 单位：mm

行程 S	100	150	200	250	300	350	400	450	500	550	600	650	700	750	800
L	346	396	446	496	546	596	646	696	746	796	846	896	946	996	1046
N	5	6	7	8	10	11	12	13	15	16	17	18	20	21	22
D	47	57	67	77	47	57	67	77	47	57	67	77	47	57	67
重量 KG	2.5	2.7	2.9	3.1	3.3	3.5	3.7	3.9	4.1	4.3	4.5	4.7	4.9	5.1	5.3

*如有特殊行程请先与技术人员联系。

RT 电机右折

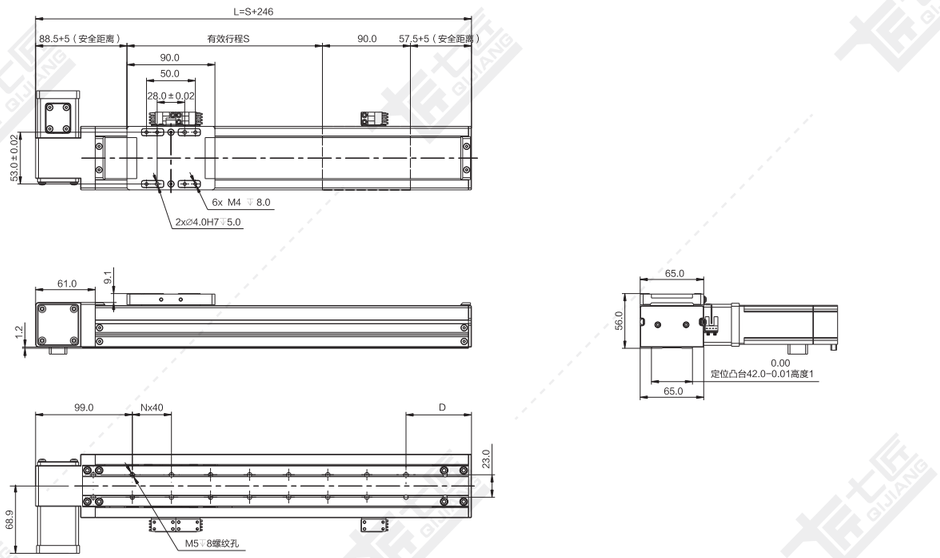

注：以下重量不含电机。 单位：mm

行程 S	100	150	200	250	300	350	400	450	500	550	600	650	700	750	800
L	346	396	446	496	546	596	646	696	746	796	846	896	946	996	1046
N	5	6	7	8	10	11	12	13	15	16	17	18	20	21	22
D	47	57	67	77	47	57	67	77	47	57	67	77	47	57	67
重量 KG	2.4	2.6	2.8	3.0	3.2	3.4	3.6	3.8	4.0	4.2	4.4	4.6	4.8	5.0	5.2

*如有特殊行程请先与技术人员联系。

RU 电机右上折

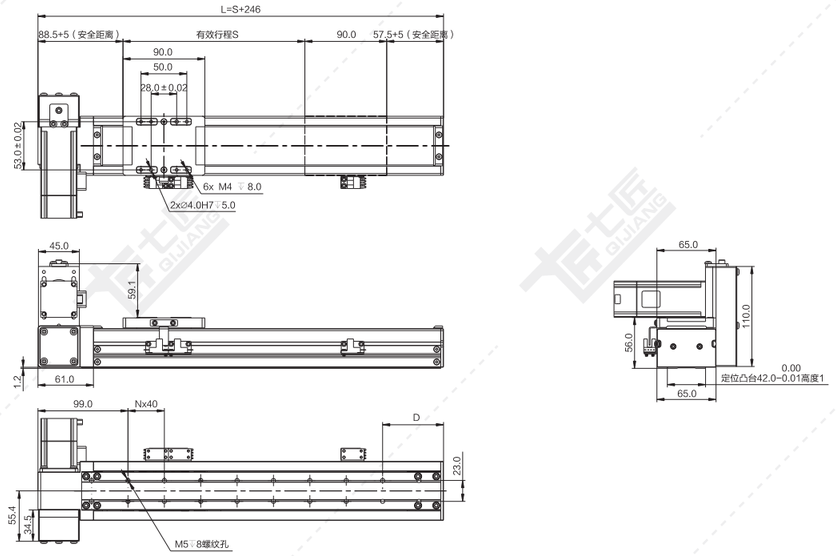

注：以下重量不含电机。 单位：mm

行程 S	100	150	200	250	300	350	400	450	500	550	600	650	700	750	800
L	346	396	446	496	546	596	646	696	746	796	846	896	946	996	1046
N	5	6	7	8	10	11	12	13	15	16	17	18	20	21	22
D	47	57	67	77	47	57	67	77	47	57	67	77	47	57	67
重量 KG	2.5	2.7	2.9	3.1	3.3	3.5	3.7	3.9	4.1	4.3	4.5	4.7	4.9	5.1	5.3

*如有特殊行程请先与技术人员联系。

QB85-CR 同步带传动 银色/黑色

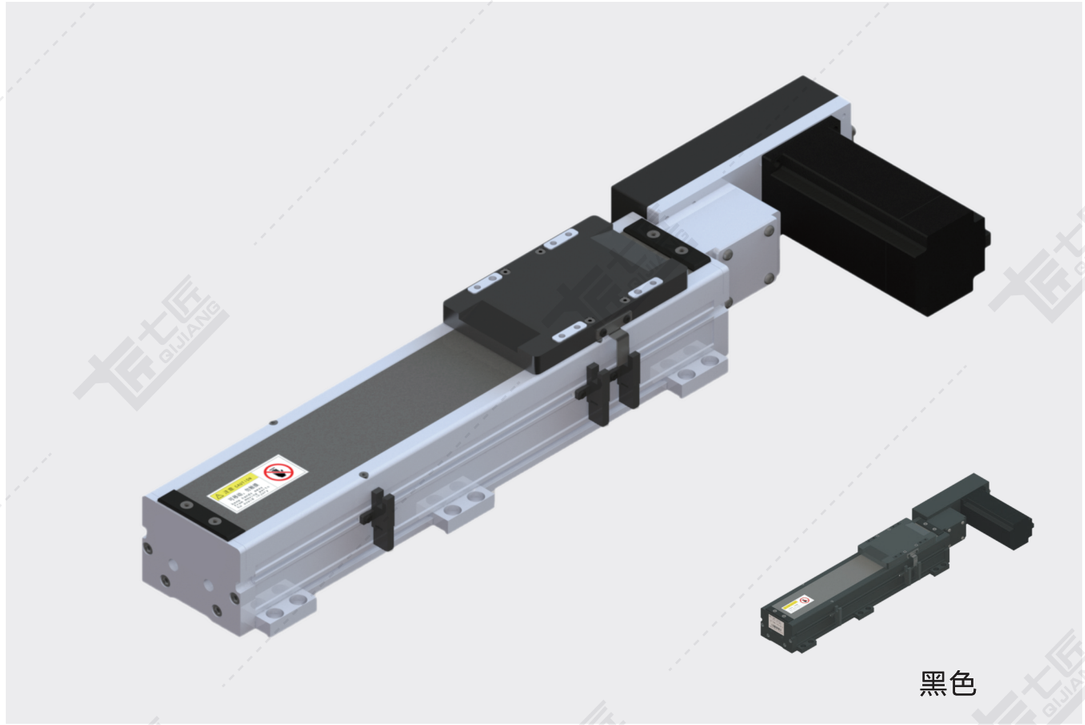

黑色

基本规格（QB85-CR）

电机功率 AC(W)				100/200/400
重复定位精度（mm）				±0.04
导程（mm）				66
减速比				1:1
最快速度（mm/sec） 电机转速 3000（rpm）				3300
最大载重（kg）	加减速度	水平使用	0.3G	4/8/16
		垂直使用	0.3G	–
★额定推力（N）				30/60/120
直线导轨（mm）				20×15.5-1
原点感应器	外挂 EE-SX672(NPN) EE-SX672P(PNP)			
	内置 E2S-W13			

★额定推力为电机额定扭矩时的推力；可搬送质量和最高速度根据使用条件而不同；电机最大转速为3000rpm。

备注：1、同步带标准行程达2000mm，如有其它行程需要，请咨询本公司技术人员。

2、同步带模组不建议垂直使用，若需使用，请咨询本公司技术人员。

3、减速使用或需配减速机，详情请咨询本公司技术人员。

感应器接线图

EE-SX672

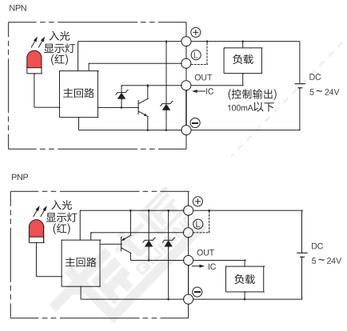

E2S-W13

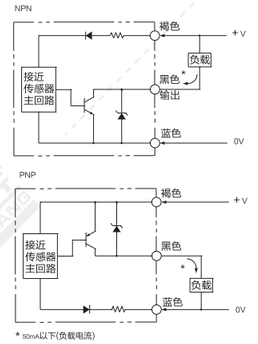

电机外形尺寸

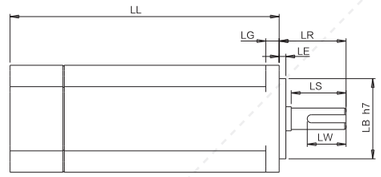

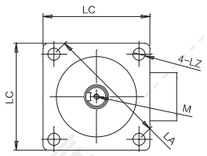

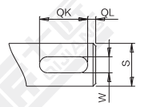

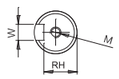

电机搭配一览表

电机外形尺寸																		
功率W	品牌	型号			LL	LL刹车	LA	LE	LZ	LC	LG	LW	RH	W	LR	S	LB	M
100W	松下 Panasonic	MSMD012G1□	V:有刹车	U:无刹车	92	122	45	3	3.4	38	6	14	6.2	3h9	25	8h6	30h7	M3x6L
	台达 Della	EAMA-C20401□S	S:有刹车	R:无刹车	100.6	136	46	2.5	4.5	40	5	16	6.2	3h9	25	8h6	30h7	M3x8L
	三菱 Mitsubishi	HC-KFS13□K	B:有刹车	无	96.5	124.5	46	2.5	4.5	42	5	–	–	–	25	8h6	30h7	–
	汇川 Inovance	ISMH1-10B30CB	2:有刹车	无	106.5	139.6	46	2.5	4.5	40	5	15.5	6.2	3h8	25	8h6	30h7	M3x6
	安川 YASKAWA	SGM7A-01A□A6□	C:有刹车	1:无刹车	93.5	134	46	2.5	4.3	40	5	–	–	–	25	8h6	30h7	–
200W	松下 Panasonic	MSMD22G1□□	V:有刹车	U:无刹车	79	115.5	70	3	4.5	60	6.5	20	8.5	4h9	30	11h6	50h7	M4x8L
	台达 Della	EAMA-C20602□S	S:有刹车	R:无刹车	105.5	141.6	70	3	5.5	60	7.5	20	11	5	30	14h6	50h7	M4x15L
	三菱 Mitsubishi	HC-KFS23□K	B:有刹车	无	99.5	131.5	70	3	5.8	60	7	–	–	–	30	14h6	50h7	–
	汇川 Inovance	ISMH1-20B30CB	2:有刹车	无	98	138	70	3	5.5	60	7.6	16.5	11.5	5h9	30	14h6	50h7	M5x8
	安川 YASKAWA	SGM7A-02A□A6□	C:有刹车	1:无刹车	99.5	140	70	3	5.5	60	6	–	–	–	30	14h6	50h7	–
400W	松下 Panasonic	MSMD042G1□S	V:有刹车	U:无刹车	98.5	135	70	3	4.5	60	6.5	25	11	5h9	30	14h6	50h7	M5x10L
	台达 Della	EAMA-C20604□S	S:有刹车	R:无刹车	130.7	166.8	70	3	5.5	60	7.5	20	11	5h9	30	14h6	50h7	M4x15L
	三菱 Mitsubishi	HC-KFS43□K	B:有刹车	无	124.5	156.5	70	3	5.8	60	7	–	–	–	30	14h6	50h7	–
	汇川 Inovance	ISMH1-40B30CB	2:有刹车	无	118	–	70	3	5.5	60	7.6	16.5	11.5	5h9	30	14h6	50h7	M5x8
	安川 YASKAWA	SGM7A-04A□A6□	C:有刹车	1:无刹车	115.5	156	70	3	5.5	60	6	–	–	–	30	14h6	50h7	–

容许负载力矩表

单位：mm

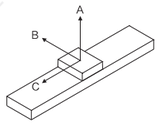

水平安装	A	B	C
5kg	1400	600	750
8kg	1100	400	450
10kg	1000	350	350

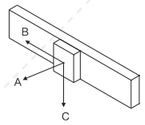

墙面安装	A	B	C
5kg	660	500	1100
8kg	450	300	850
10kg	350	220	800

单位：N.m

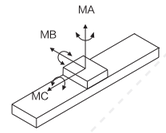

MA	110
MB	110
MC	120

※力距表所表示的数据，代表重心。
※符合型录规范的正常使用下，
保证寿命为10000公里。
※倒吊使用无法套用标准规范，
如有需求请洽询我司业务。

LB 电机左后折

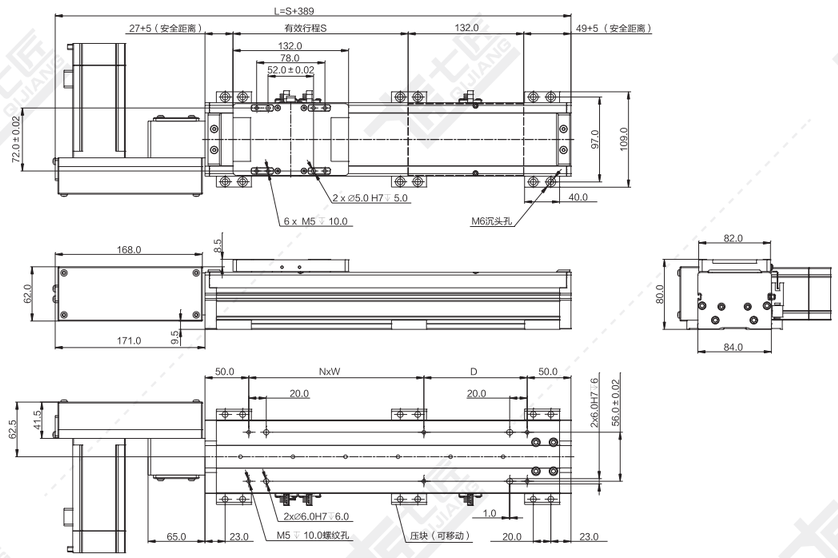

注：以下重量不含电机。 单位：mm

行程 S	100	150	200	250	300	350	400	450	500	550	600	650	700	750	800	850	900	950	1000	1050	1100	1150	1200	1250	1300	1350	1400	1450	1500	1600	1700	1800	1900	2000
L	489	539	589	639	689	739	789	839	889	939	989	1039	1089	1139	1189	1239	1289	1339	1389	1439	1489	1539	1589	1639	1689	1739	1789	1839	1889	1989	2089	2189	2289	2389
N	1	1	1	1	1	2	2	2	3	3	3	3	4	4	4	4	5	5	5	5	6	6	6	6	7	7	7	7	8	8	9	9	10	
W	100	200	200	200	200	200	200	200	200	200	200	200	200	200	200	200	200	200	200	200	200	200	200	200	200	200	200	200	200	200	200	200	200	
D	118	68	118	168	218	68	118	168	218	68	118	168	218	68	118	168	218	68	118	168	218	68	118	168	218	68	118	168	218	118	218	118	218	118
重量 KG	4.1	4.3	4.5	4.7	5.0	5.2	5.4	5.7	5.9	6.1	6.4	6.6	6.8	7.0	7.3	7.5	7.7	8.0	8.2	8.4	8.7	8.9	9.1	9.3	9.6	9.8	10.0	10.3	10.5	11.0	11.4	11.9	12.3	12.8

*如有特殊行程请先与技术人员联系。

LD 电机左下折

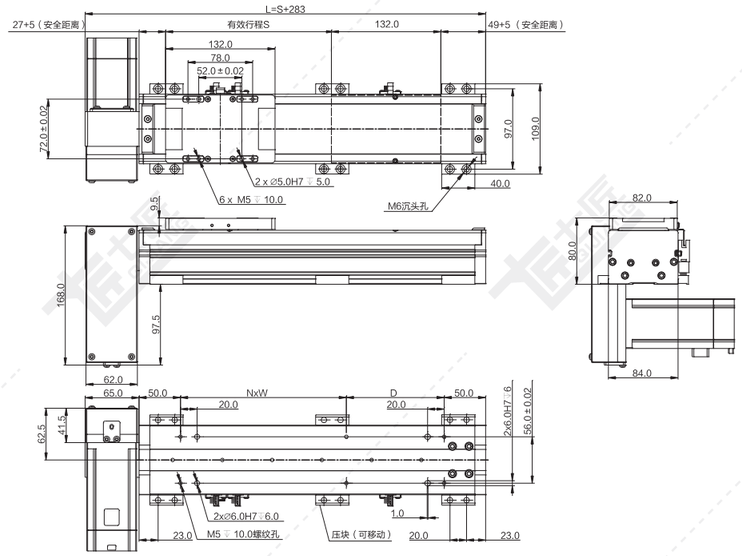

注：以下重量不含电机。 单位：mm

行程 S	100	150	200	250	300	350	400	450	500	550	600	650	700	750	800	850	900	950	1000	1050	1100	1150	1200	1250	1300	1350	1400	1450	1500	1600	1700	1800	1900	2000
L	383	433	483	533	583	633	683	733	783	833	883	933	983	1033	1083	1133	1183	1233	1283	1333	1383	1433	1483	1533	1583	1633	1683	1733	1783	1883	1983	2083	2183	2283
N	1	1	1	1	1	2	2	2	2	3	3	3	3	4	4	4	4	5	5	5	5	6	6	6	6	7	7	7	7	8	8	9	9	10
W	100	200	200	200	200	200	200	200	200	200	200	200	200	200	200	200	200	200	200	200	200	200	200	200	200	200	200	200	200	200	200	200	200	200
D	118	68	118	168	218	68	118	168	218	68	118	168	218	68	118	168	218	68	118	168	218	68	118	168	218	68	118	168	218	118	218	118	218	118
重量 KG	4.1	4.3	4.5	4.7	4.9	5.2	5.4	5.6	5.8	6.1	6.3	6.5	6.8	7.0	7.2	7.5	7.7	7.9	8.1	8.4	8.6	8.8	9.1	9.3	9.5	9.8	10.0	10.2	10.4	10.9	11.4	11.8	12.3	12.7

*如有特殊行程请先与技术人员联系。

LT 电机左折

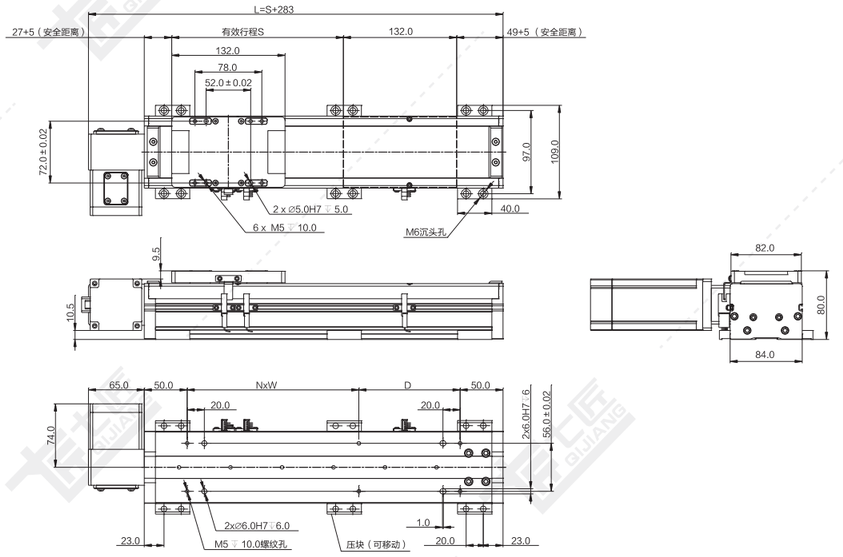

注：以下重量不含电机。 单位：mm

行程 S	100	150	200	250	300	350	400	450	500	550	600	650	700	750	800	850	900	950	1000	1050	1100	1150	1200	1250	1300	1350	1400	1450	1500	1600	1700	1800	1900	2000
L	383	433	483	533	583	633	683	733	783	833	883	933	983	1033	1083	1133	1183	1233	1283	1333	1383	1433	1483	1533	1583	1633	1683	1733	1783	1883	1983	2083	2183	2283
N	1	1	1	1	1	2	2	2	2	3	3	3	3	4	4	4	4	5	5	5	5	6	6	6	6	7	7	7	7	8	8	9	9	10
W	100	200	200	200	200	200	200	200	200	200	200	200	200	200	200	200	200	200	200	200	200	200	200	200	200	200	200	200	200	200	200	200	200	200
D	118	68	118	168	218	68	118	168	218	68	118	168	218	68	118	168	218	68	118	168	218	68	118	168	218	68	118	168	218	118	218	118	218	118
重量 KG	4.0	4.2	4.5	4.7	4.9	5.2	5.4	5.6	5.8	6.1	6.3	6.5	6.8	7.0	7.2	7.5	7.7	7.9	8.1	8.4	8.6	8.8	9.1	9.3	9.5	9.8	10.0	10.2	10.4	10.9	11.4	11.8	12.3	12.7

*如有特殊行程请先与技术人员联系。

LU 电机左上折

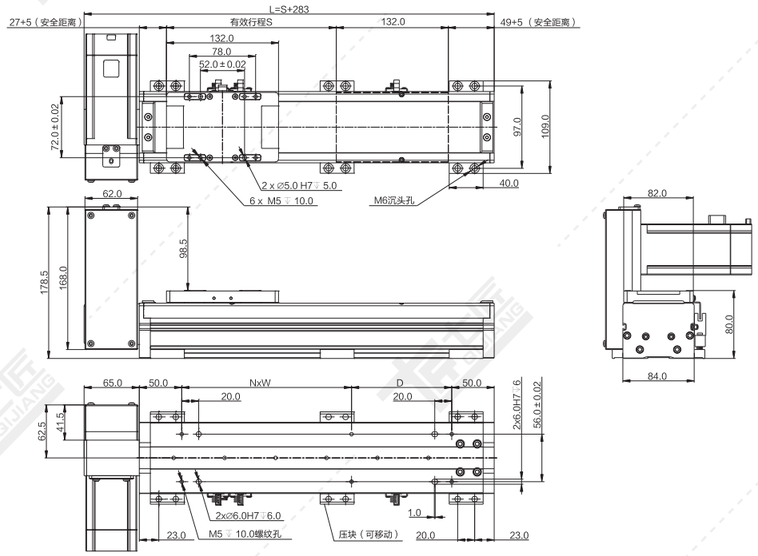

注：以下重量不含电机。 单位：mm

行程 S	100	150	200	250	300	350	400	450	500	550	600	650	700	750	800	850	900	950	1000	1050	1100	1150	1200	1250	1300	1350	1400	1450	1500	1600	1700	1800	1900	2000
L	383	433	483	533	583	633	683	733	783	833	883	933	983	1033	1083	1133	1183	1233	1283	1333	1383	1433	1483	1533	1583	1633	1683	1733	1783	1883	1983	2083	2183	2283
N	1	1	1	1	1	2	2	2	2	3	3	3	3	4	4	4	4	5	5	5	5	6	6	6	6	7	7	7	7	8	8	9	9	10
W	100	200	200	200	200	200	200	200	200	200	200	200	200	200	200	200	200	200	200	200	200	200	200	200	200	200	200	200	200	200	200	200	200	200
D	118	68	118	168	218	68	118	168	218	68	118	168	218	68	118	168	218	68	118	168	218	68	118	168	218	68	118	168	218	118	218	118	218	118
重量 KG	4.1	4.3	4.5	4.7	5.0	5.2	5.4	5.7	5.9	6.1	6.4	6.6	6.8	7.0	7.3	7.5	7.7	8.0	8.2	8.4	8.7	8.9	9.1	9.3	9.6	9.8	10.0	10.3	10.5	11.0	11.4	11.9	12.3	12.8

*如有特殊行程请先与技术人员联系。

RB 电机右后折

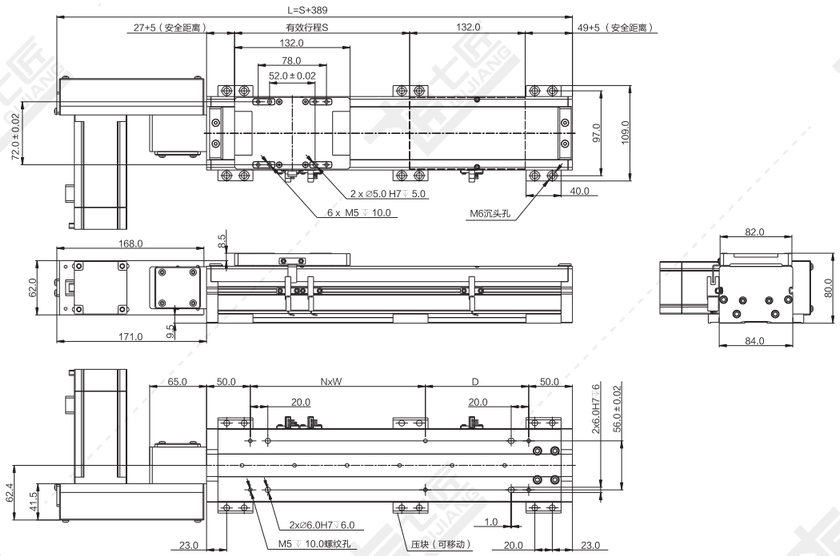

注：以下重量不含电机。 单位：mm

行程 S	100	150	200	250	300	350	400	450	500	550	600	650	700	750	800	850	900	950	1000	1050	1100	1150	1200	1250	1300	1350	1400	1450	1500	1600	1700	1800	1900	2000
L	489	539	589	639	689	739	789	839	889	939	989	1039	1089	1139	1189	1239	1289	1339	1389	1439	1489	1539	1589	1639	1689	1739	1789	1839	1889	1989	2089	2189	2289	2389
N	1	1	1	1	1	2	2	2	2	3	3	3	3	4	4	4	4	5	5	5	5	6	6	6	6	7	7	7	7	8	8	9	9	10
W	100	200	200	200	200	200	200	200	200	200	200	200	200	200	200	200	200	200	200	200	200	200	200	200	200	200	200	200	200	200	200	200	200	200
D	118	68	118	168	218	68	118	168	218	68	118	168	218	68	118	168	218	68	118	168	218	68	118	168	218	68	118	168	218	118	218	118	218	118
重量 KG	4.1	4.3	4.5	4.7	5.0	5.2	5.4	5.7	5.9	6.1	6.4	6.6	6.8	7.0	7.3	7.5	7.7	8.0	8.2	8.4	8.7	8.9	9.1	9.3	9.6	9.8	10.0	10.3	10.5	11.0	11.4	11.9	12.3	12.8

*如有特殊行程请先与技术人员联系。

RD 电机右下折

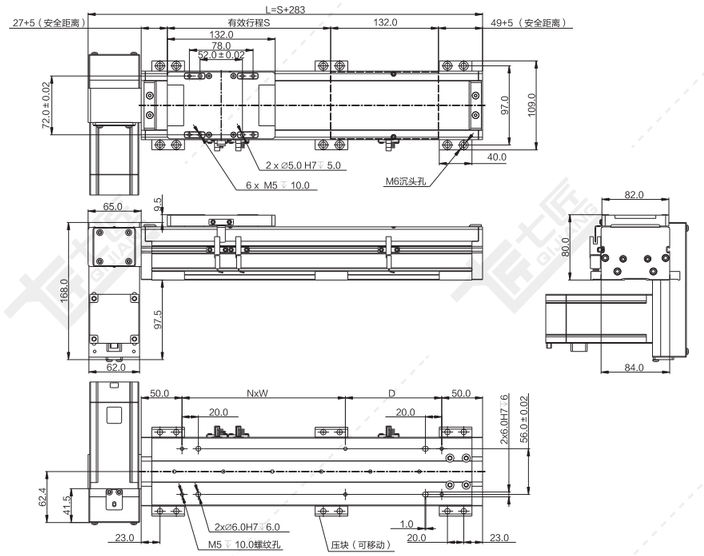

注：以下重量不含电机。 单位：mm

行程 S	100	150	200	250	300	350	400	450	500	550	600	650	700	750	800	850	900	950	1000	1050	1100	1150	1200	1250	1300	1350	1400	1450	1500	1600	1700	1800	1900	2000
L	383	433	483	533	583	633	683	733	783	833	883	933	983	1033	1083	1133	1183	1233	1283	1333	1383	1433	1483	1533	1583	1633	1683	1733	1783	1883	1983	2083	2183	2283
N	1	1	1	1	1	2	2	2	2	3	3	3	3	4	4	4	4	5	5	5	5	6	6	6	6	7	7	7	7	8	8	9	9	10
W	100	200	200	200	200	200	200	200	200	200	200	200	200	200	200	200	200	200	200	200	200	200	200	200	200	200	200	200	200	200	200	200	200	200
D	118	68	118	168	218	68	118	168	218	68	118	168	218	68	118	168	218	68	118	168	218	68	118	168	218	68	118	168	218	118	218	118	218	118
重量 KG	4.1	4.3	4.5	4.7	5.0	5.2	5.4	5.7	5.9	6.1	6.4	6.6	6.8	7.0	7.3	7.5	7.7	8.0	8.2	8.4	8.7	8.9	9.1	9.3	9.6	9.8	10.0	10.3	10.5	11.0	11.4	11.9	12.3	12.8

*如有特殊行程请先与技术人员联系。

RT 电机右折

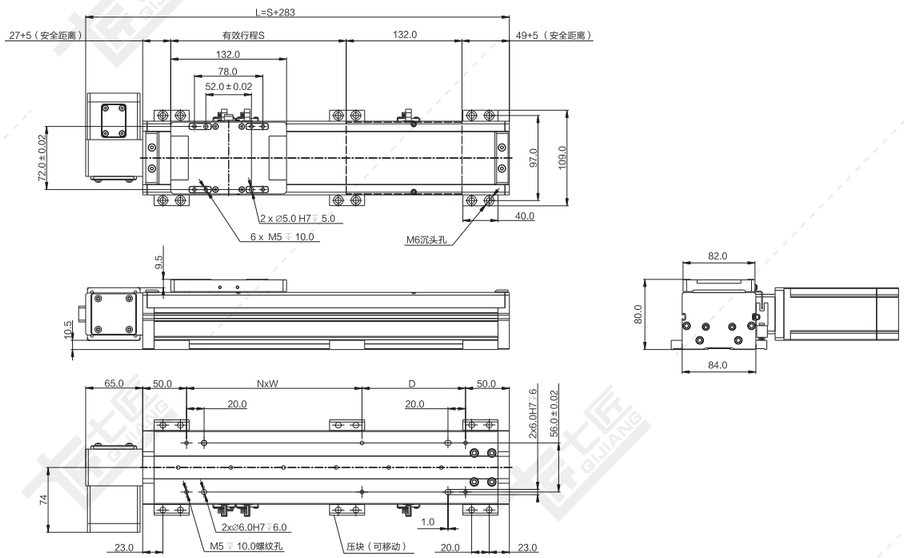

注：以下重量不含电机。 单位：mm

行程 S	100	150	200	250	300	350	400	450	500	550	600	650	700	750	800	850	900	950	1000	1050	1100	1150	1200	1250	1300	1350	1400	1450	1500	1600	1700	1800	1900	2000
L	383	433	483	533	583	633	683	733	783	833	883	933	983	1033	1083	1133	1183	1233	1283	1333	1383	1433	1483	1533	1583	1633	1683	1733	1783	1883	1983	2083	2183	2283
N	1	1	1	1	1	2	2	2	2	3	3	3	3	4	4	4	4	5	5	5	5	6	6	6	6	7	7	7	7	8	8	9	9	10
W	100	200	200	200	200	200	200	200	200	200	200	200	200	200	200	200	200	200	200	200	200	200	200	200	200	200	200	200	200	200	200	200	200	200
D	118	68	118	168	218	68	118	168	218	68	118	168	218	68	118	168	218	68	118	168	218	68	118	168	218	68	118	168	218	118	218	118	218	118
重量 KG	4.0	4.2	4.5	4.7	4.9	5.2	5.4	5.6	5.8	6.1	6.3	6.5	6.8	7.0	7.2	7.5	7.7	7.9	8.1	8.4	8.6	8.8	9.1	9.3	9.5	9.8	10.0	10.2	10.4	10.9	11.4	11.8	12.3	12.7

*如有特殊行程请先与技术人员联系。

RU 电机右上折

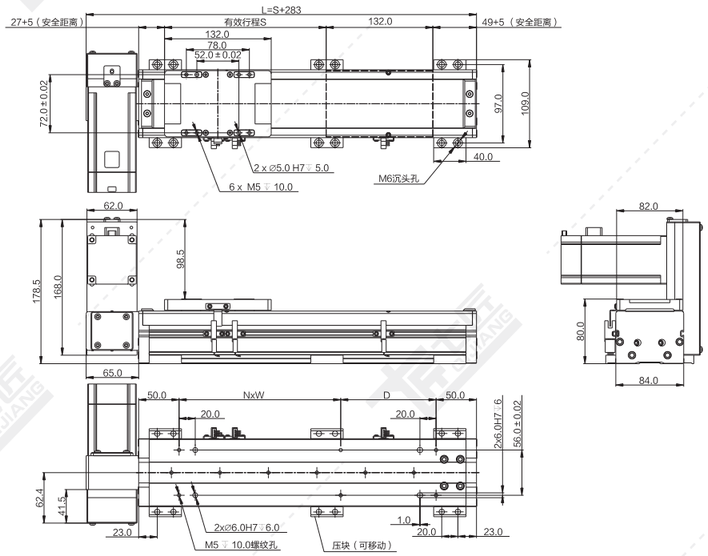

注：以下重量不含电机。 单位：mm

行程 S	100	150	200	250	300	350	400	450	500	550	600	650	700	750	800	850	900	950	1000	1050	1100	1150	1200	1250	1300	1350	1400	1450	1500	1600	1700	1800	1900	2000
L	383	433	483	533	583	633	683	733	783	833	883	933	983	1033	1083	1133	1183	1233	1283	1333	1383	1433	1483	1533	1583	1633	1683	1733	1783	1883	1983	2083	2183	2283
N	1	1	1	1	1	2	2	2	2	3	3	3	3	4	4	4	4	5	5	5	5	6	6	6	6	7	7	7	7	8	8	9	9	10
W	100	200	200	200	200	200	200	200	200	200	200	200	200	200	200	200	200	200	200	200	200	200	200	200	200	200	200	200	200	200	200	200	200	200
D	118	68	118	168	218	68	118	168	218	68	118	168	218	68	118	168	218	68	118	168	218	68	118	168	218	68	118	168	218	118	218	118	218	118
重量 KG	4.1	4.3	4.5	4.7	5.0	5.2	5.4	5.7	5.9	6.1	6.4	6.6	6.8	7.0	7.3	7.5	7.7	8.0	8.2	8.4	8.7	8.9	9.1	9.3	9.6	9.8	10.0	10.3	10.5	11.0	11.4	11.9	12.3	12.8

*如有特殊行程请先与技术人员联系。

QB100-CR 同步带传动 银色/黑色

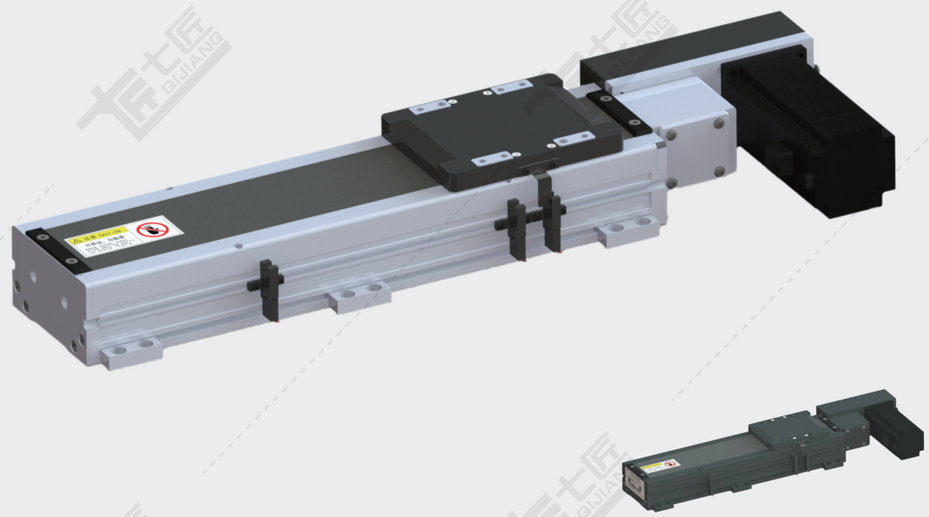

黑色

基本规格（QB100-CR）

电机功率 AC(W)		100/200/400	
重复定位精度（mm）		±0.04	
导程（mm）		90	45
减速比		1:1	1:2
最快速度（mm/sec） 电机转速 3000（rpm）		4500	2250
最大载重（kg）	水平使用	4/10/20	8/22/40
	垂直使用	–	
★额定推力（N）		20/45/91	45/90/182
直线导轨（mm）		15 x 12.5-2	
原点感应器	外挂 EE-SX672(NPN) EE-SX672P(PNP)		
	内置 E2S-W13		

★额定推力为电机额定扭矩时的推力；可搬送质量和最高速度根据使用条件而不同；电机最大转速为3000rpm。

备注：1、同步带标准行程达3500mm，如有其他行程需要，请咨询本公司技术人员。

2、同步带模组不建议垂直使用，若需使用，请咨询本公司技术人员。

3、减速使用或需配减速机，详情请咨询本公司技术人员。

感应器接线图

EE-SX672

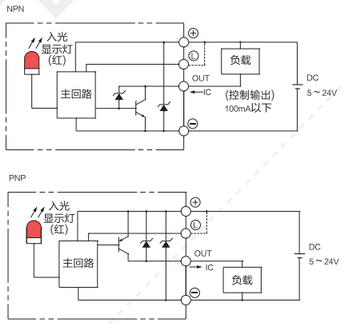

E2S-W13

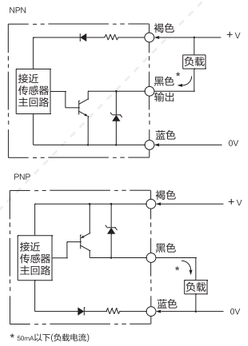

电机外形尺寸

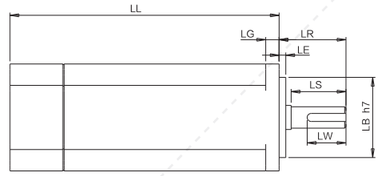

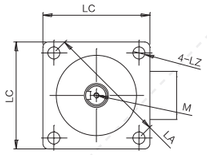

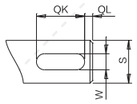

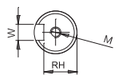

电机搭配一览表

电机外形尺寸																			
功率W	品牌	型号			LL	LL刹车	LA	LE	LZ	LC	LG	LW	RH	W	LR	S	LB	M
100W	松下 Panasonic	MSMD012G1□	V:有刹车	U:无刹车	92	122	45	3	3.4	38	6	14	6.2	3h9	25	8h6	30h7	M3x6L
	台达 Della	EAMA-C20401□S	S:有刹车	R:无刹车	100.6	136	46	2.5	4.5	40	5	16	6.2	3h9	25	8h6	30h7	M3x8L
	三菱 Mitsubishi	HC-KFS13□K	B:有刹车	无	96.5	124.5	46	2.5	4.5	42	5	–	–	–	25	8h6	30h7	–
	汇川 Inovance	ISMH1-10B30CB	2:有刹车	无	106.5	139.6	46	2.5	4.5	40	5	15.5	6.2	3h8	25	8h6	30h7	M3x6
	安川 YASKAWA	SGM7A-01A□A6□	C:有刹车	1:无刹车	93.5	134	46	2.5	4.3	40	5	–	–	–	25	8h6	30h7	–
200W	松下 Panasonic	MSMD22G1□□	V:有刹车	U:无刹车	79	115.5	70	3	4.5	60	6.5	20	8.5	4h9	30	11h6	50h7	M4x8L
	台达 Della	EAMA-C20602□S	S:有刹车	R:无刹车	105.5	141.6	70	3	5.5	60	7.5	20	11	5	30	14h6	50h7	M4x15L
	三菱 Mitsubishi	HC-KFS23□K	B:有刹车	无	99.5	131.5	70	3	5.8	60	7	–	–	–	30	14h6	50h7	–
	汇川 Inovance	ISMH1-20B30CB	2:有刹车	无	98	138	70	3	5.5	60	7.6	16.5	11.5	5h9	30	14h6	50h7	M5x8
	安川 YASKAWA	SGM7A-02A□A6□	C:有刹车	1:无刹车	99.5	140	70	3	5.5	60	6	–	–	–	30	14h6	50h7	–
400W	松下 Panasonic	MSMD042G1□S	V:有刹车	U:无刹车	98.5	135	70	3	4.5	60	6.5	25	11	5h9	30	14h6	50h7	M5x10L
	台达 Della	EAMA-C20604□S	S:有刹车	R:无刹车	130.7	166.8	70	3	5.5	60	7.5	20	11	5h9	30	14h6	50h7	M4x15L
	三菱 Mitsubishi	HC-KFS43□K	B:有刹车	无	124.5	156.5	70	3	5.8	60	7	–	–	–	30	14h6	50h7	–
	汇川 Inovance	ISMH1-40B30CB	2:有刹车	无	118	–	70	3	5.5	60	7.6	16.5	11.5	5h9	30	14h6	50h7	M5x8
	安川 YASKAWA	SGM7A-04A□A6□	C:有刹车	1:无刹车	115.5	156	70	3	5.5	60	6	–	–	–	30	14h6	50h7	–

容许负载力矩表

单位：mm

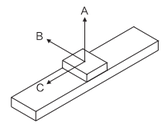

水平安装	A	B	C
5kg	1400	600	750
8kg	1100	400	450
10kg	1000	350	350

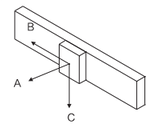

墙面安装	A	B	C
5kg	660	500	1100
8kg	450	300	850
10kg	350	220	800

单位：N.m

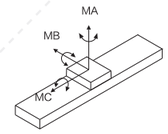

MA	110
MB	110
MC	120

※力距表所表示的数据，代表重心。
※符合型录规范的正常使用下，保证寿命为10000公里。
※倒吊使用无法套用标准规范，如有需求请洽询我司业务。

LB 电机左后折

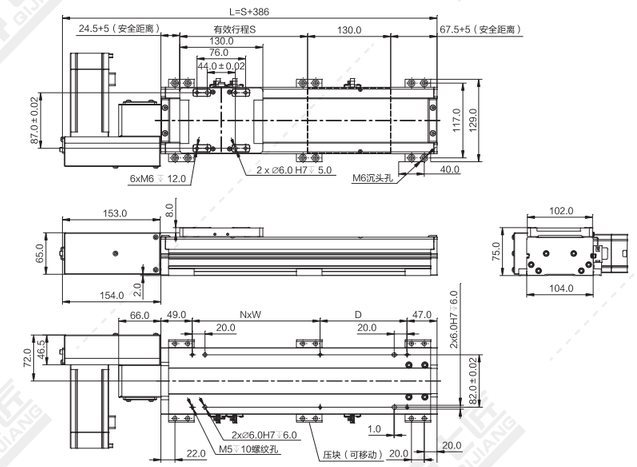

注：以下重量不含电机。

单位：mm

行程 S	100	150	200	250	300	350	400	450	500	550	600	650	700	750	800	850	900	950	1000	1050	1100	1150	1200	1250	1300
L	486	536	586	636	686	736	786	836	886	936	986	1036	1086	1136	1186	1236	1286	1336	1386	1436	1486	1536	1586	1636	1686
N	1	1	1	1	1	2	2	2	2	3	3	3	3	4	4	4	4	5	5	5	5	6	6	6	6
W	100	200	200	200	200	200	200	200	200	200	200	200	200	200	200	200	200	200	200	200	200	200	200	200	200
D	136	86	136	186	236	86	136	186	236	86	136	186	236	86	136	186	236	86	136	186	236	86	136	186	236
重量 KG	4.8	5.2	5.6	6.0	6.4	6.8	7.1	7.5	7.9	8.3	8.7	9.1	9.5	9.9	10.3	10.7	11.0	11.4	11.8	12.2	12.6	13.0	13.4	13.8	14.2

行程 S	1350	1400	1450	1500	1600	1700	1800	1900	2000	2100	2200	2300	2400	2500	2600	2700	2800	2900	3000	3100	3200	3300	3400	3500	
L	1736	1786	1836	1886	1986	2086	2186	2286	2386	2486	2586	2686	2786	2886	2986	3086	3186	3286	3386	3486	3586	3686	3786	3886	
N	7	7	7	7	8	8	9	9	10	10	11	11	12	12	13	13	14	14	15	15	16	16	17	17	
W	200	200	200	200	200	200	200	200	200	200	200	200	200	200	200	200	200	200	200	200	200	200	200	200	
D	86	136	186	236	136	236	136	236	136	236	136	236	136	236	136	236	136	236	136	236	136	236	136	236	
重量 KG	14.6	14.9	15.3	15.7	16.5	17.3	18.1	18.8	19.6	20.4	21.2	22.0	22.7	23.5	24.3	25.1	25.9	26.6	27.4	28.2	29.0	29.8	30.5	31.3	

*如有特殊行程请先与技术人员联系。

LD 电机左下折

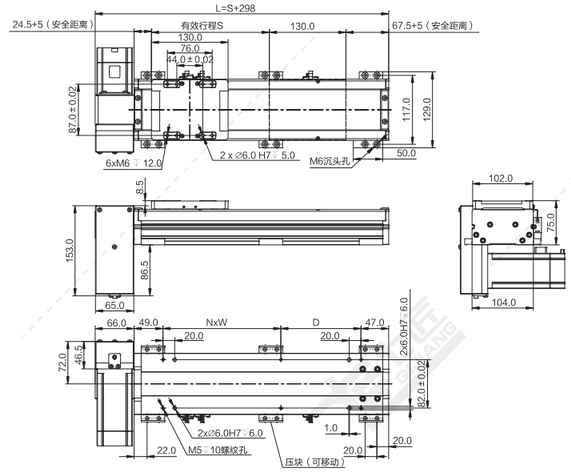

注：以下重量不含电机。 单位：mm

行程 S	100	150	200	250	300	350	400	450	500	550	600	650	700	750	800	850	900	950	1000	1050	1100	1150	1200	1250	1300
L	398	448	498	548	598	648	698	748	798	848	898	948	998	1048	1098	1148	1198	1248	1298	1348	1398	1448	1498	1548	1598
N	1	1	1	1	1	2	2	2	2	3	3	3	3	4	4	4	4	5	5	5	5	6	6	6	6
W	100	200	200	200	200	200	200	200	200	200	200	200	200	200	200	200	200	200	200	200	200	200	200	200	200
D	136	86	136	186	236	86	136	186	236	86	136	186	236	86	136	186	236	86	136	186	236	86	136	186	236
重量 KG	4.8	5.2	5.6	6.0	6.4	6.8	7.1	7.5	7.9	8.3	8.7	9.1	9.5	9.9	10.3	10.7	11.0	11.4	11.8	12.2	12.6	13.0	13.4	13.8	14.2
行程 S	1350	1400	1450	1500	1600	1700	1800	1900	2000	2100	2200	2300	2400	2500	2600	2700	2800	2900	3000	3100	3200	3300	3400	3500	
L	1648	1698	1748	1798	1898	1998	2098	2198	2298	2398	2498	2598	2698	2798	2898	2998	3098	3198	3298	3398	3498	3598	3698	3798	
N	7	7	7	7	8	8	9	9	10	10	11	11	12	12	13	13	14	14	15	15	16	16	17	17	
W	200	200	200	200	200	200	200	200	200	200	200	200	200	200	200	200	200	200	200	200	200	200	200	200	
D	86	136	186	236	136	236	136	236	136	236	136	236	136	236	136	236	136	236	136	236	136	236	136	236	
重量 KG	14.6	14.9	15.3	15.7	16.5	17.3	18.1	18.8	19.6	20.4	21.2	22.0	22.7	23.5	24.3	25.1	25.9	26.6	27.4	28.2	29.0	29.8	30.5	31.3	

*如有特殊行程请先与技术人员联系。

LT 电机左折

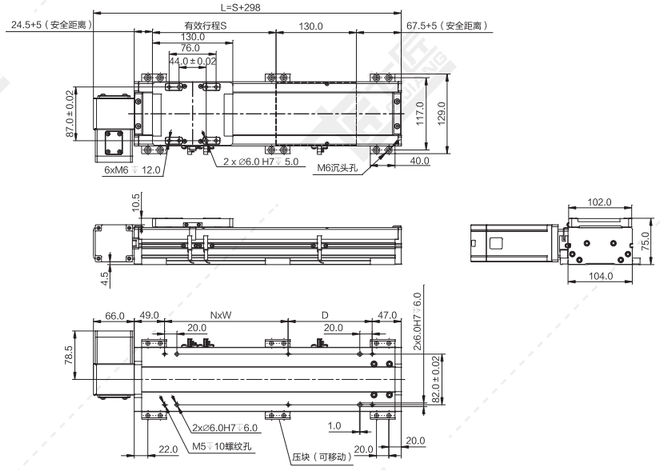

注：以下重量不含电机。 单位：mm

行程 S	100	150	200	250	300	350	400	450	500	550	600	650	700	750	800	850	900	950	1000	1050	1100	1150	1200	1250	1300
L	398	448	498	548	598	648	698	748	798	848	898	948	998	1048	1098	1148	1198	1248	1298	1348	1398	1448	1498	1548	1598
N	1	1	1	1	1	2	2	2	2	3	3	3	3	4	4	4	4	5	5	5	5	6	6	6	6
W	100	200	200	200	200	200	200	200	200	200	200	200	200	200	200	200	200	200	200	200	200	200	200	200	200
D	136	86	136	186	236	86	136	186	236	86	136	186	236	86	136	186	236	86	136	186	236	86	136	186	236
重量 KG	4.7	5.1	5.5	5.9	6.3	6.7	7.0	7.4	7.8	8.2	8.6	9.0	9.4	9.8	10.2	10.6	10.9	11.3	11.7	12.1	12.5	12.9	13.3	13.7	14.1
行程 S	1350	1400	1450	1500	1600	1700	1800	1900	2000	2100	2200	2300	2400	2500	2600	2700	2800	2900	3000	3100	3200	3300	3400	3500	
L	1648	1698	1748	1798	1898	1998	2098	2198	2298	2398	2498	2598	2698	2798	2898	2998	3098	3198	3298	3398	3498	3598	3698	3798	
N	7	7	7	7	8	8	9	9	10	10	11	11	12	12	13	13	14	14	15	15	16	16	17	17	
W	200	200	200	200	200	200	200	200	200	200	200	200	200	200	200	200	200	200	200	200	200	200	200	200	
D	86	136	186	236	136	236	136	236	136	236	136	236	136	236	136	236	136	236	136	236	136	236	136	236	
重量 KG	14.5	14.8	15.2	15.6	16.4	17.2	18.0	18.7	19.5	20.3	21.1	21.9	22.6	23.4	24.2	25.0	25.8	26.5	27.3	28.1	28.9	29.7	30.4	31.2	

*如有特殊行程请先与技术人员联系。

LU 电机左上折

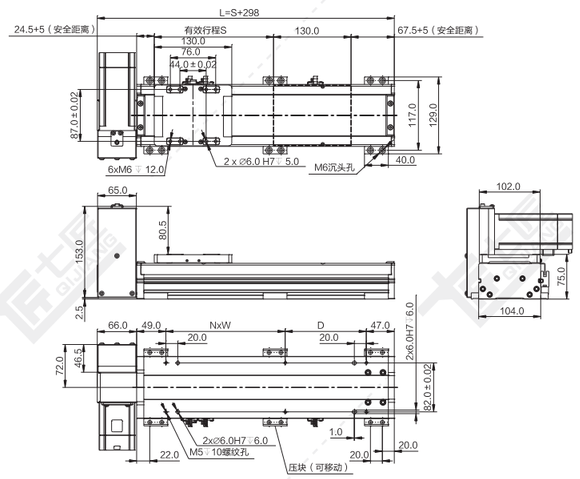

注：以下重量不含电机。 单位：mm

行程 S	100	150	200	250	300	350	400	450	500	550	600	650	700	750	800	850	900	950	1000	1050	1100	1150	1200	1250	1300
L	398	448	498	548	598	648	698	748	798	848	898	948	998	1048	1098	1148	1198	1248	1298	1348	1398	1448	1498	1548	1598
N	1	1	1	1	1	2	2	2	2	3	3	3	3	4	4	4	4	5	5	5	5	6	6	6	6
W	100	200	200	200	200	200	200	200	200	200	200	200	200	200	200	200	200	200	200	200	200	200	200	200	200
D	136	86	136	186	236	86	136	186	236	86	136	186	236	86	136	186	236	86	136	186	236	86	136	186	236
重量 KG	4.8	5.2	5.6	6.0	6.4	6.8	7.1	7.5	7.9	8.3	8.7	9.1	9.5	9.9	10.3	10.7	11.0	11.4	11.8	12.2	12.6	13.0	13.4	13.8	14.2
行程 S	1350	1400	1450	1500	1600	1700	1800	1900	2000	2100	2200	2300	2400	2500	2600	2700	2800	2900	3000	3100	3200	3300	3400	3500	
L	1648	1698	1748	1798	1898	1998	2098	2198	2298	2398	2498	2598	2698	2798	2898	2998	3098	3198	3298	3398	3498	3598	3698	3798	
N	7	7	7	7	8	8	9	9	10	10	11	11	12	12	13	13	14	14	15	15	16	16	17	17	
W	200	200	200	200	200	200	200	200	200	200	200	200	200	200	200	200	200	200	200	200	200	200	200	200	
D	86	136	186	236	136	236	136	236	136	236	136	236	136	236	136	236	136	236	136	236	136	236	136	236	
重量 KG	14.6	14.9	15.3	15.7	16.5	17.3	18.1	18.8	19.6	20.4	21.2	22.0	22.7	23.5	24.3	25.1	25.9	26.6	27.4	28.2	29.0	29.8	30.5	31.3	

*如有特殊行程请先与技术人员联系。

RB 电机右后折

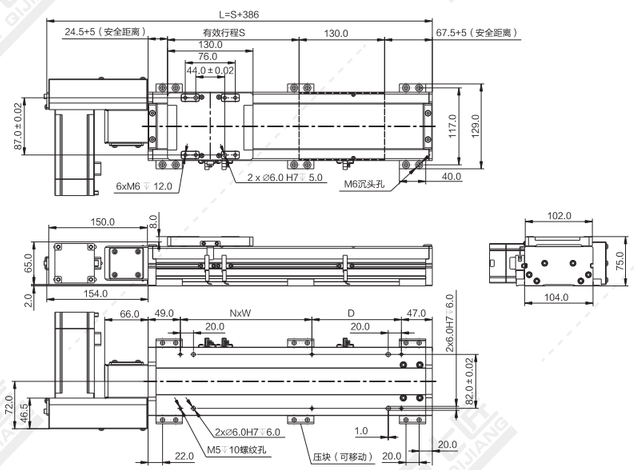

注：以下重量不含电机。 单位：mm

行程 S	100	150	200	250	300	350	400	450	500	550	600	650	700	750	800	850	900	950	1000	1050	1100	1150	1200	1250	1300
L	486	536	586	636	686	736	786	836	886	936	986	1036	1086	1136	1186	1236	1286	1336	1386	1436	1486	1536	1586	1636	1686
N	1	1	1	1	1	2	2	2	2	3	3	3	3	4	4	4	4	5	5	5	5	6	6	6	6
W	100	200	200	200	200	200	200	200	200	200	200	200	200	200	200	200	200	200	200	200	200	200	200	200	200
D	136	86	136	186	236	86	136	186	236	86	136	186	236	86	136	186	236	86	136	186	236	86	136	186	236
重量 KG	4.8	5.2	5.6	6.0	6.4	6.8	7.1	7.5	7.9	8.3	8.7	9.1	9.5	9.9	10.3	10.7	11.0	11.4	11.8	12.2	12.6	13.0	13.4	13.8	14.2
行程 S	1350	1400	1450	1500	1600	1700	1800	1900	2000	2100	2200	2300	2400	2500	2600	2700	2800	2900	3000	3100	3200	3300	3400	3500	
L	1736	1786	1836	1886	1986	2086	2186	2286	2386	2486	2586	2686	2786	2886	2986	3086	3186	3286	3386	3486	3586	3686	3786	3886	
N	7	7	7	7	8	8	9	9	10	10	11	11	12	12	13	13	14	14	15	15	16	16	17	17	
W	200	200	200	200	200	200	200	200	200	200	200	200	200	200	200	200	200	200	200	200	200	200	200	200	
D	86	136	186	236	136	236	136	236	136	236	136	236	136	236	136	236	136	236	136	236	136	236	136	236	
重量 KG	14.6	14.9	15.3	15.7	16.5	17.3	18.1	18.8	19.6	20.4	21.2	22.0	22.7	23.5	24.3	25.1	25.9	26.6	27.4	28.2	29.0	29.8	30.5	31.3	

*如有特殊行程请先与技术人员联系。

RD 电机右下折

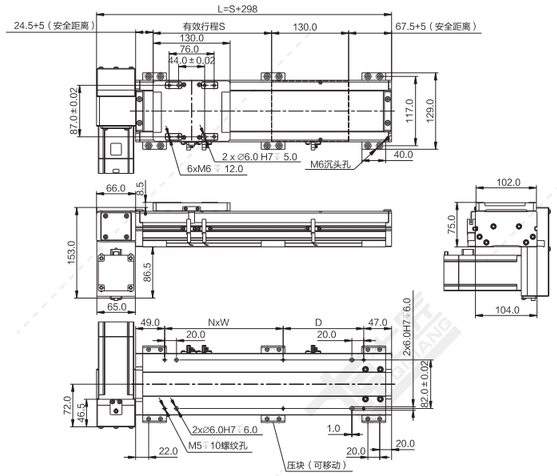

注：以下重量不含电机。 单位：mm

行程 S	100	150	200	250	300	350	400	450	500	550	600	650	700	750	800	850	900	950	1000	1050	1100	1150	1200	1250	1300
L	398	448	498	548	598	648	698	748	798	848	898	948	998	1048	1098	1148	1198	1248	1298	1348	1398	1448	1498	1548	1598
N	1	1	1	1	1	2	2	2	2	3	3	3	3	4	4	4	4	5	5	5	5	6	6	6	6
W	100	200	200	200	200	200	200	200	200	200	200	200	200	200	200	200	200	200	200	200	200	200	200	200	200
D	136	86	136	186	236	86	136	186	236	86	136	186	236	86	136	186	236	86	136	186	236	86	136	186	236
重量 KG	4.8	5.2	5.6	6.0	6.4	6.8	7.1	7.5	7.9	8.3	8.7	9.1	9.5	9.9	10.3	10.7	11.0	11.4	11.8	12.2	12.6	13.0	13.4	13.8	14.2
行程 S	1350	1400	1450	1500	1600	1700	1800	1900	2000	2100	2200	2300	2400	2500	2600	2700	2800	2900	3000	3100	3200	3300	3400	3500	
L	1648	1698	1748	1798	1898	1998	2098	2198	2298	2398	2498	2598	2698	2798	2898	2998	3098	3198	3298	3398	3498	3598	3698	3798	
N	7	7	7	7	8	8	9	9	10	10	11	11	12	12	13	13	14	14	15	15	16	16	17	17	
W	200	200	200	200	200	200	200	200	200	200	200	200	200	200	200	200	200	200	200	200	200	200	200	200	
D	86	136	186	236	136	236	136	236	136	236	136	236	136	236	136	236	136	236	136	236	136	236	136	236	
重量 KG	14.6	14.9	15.3	15.7	16.5	17.3	18.1	18.8	19.6	20.4	21.2	22.0	22.7	23.5	24.3	25.1	25.9	26.6	27.4	28.2	29.0	29.8	30.5	31.3	

*如有特殊行程请先与技术人员联系。

RT 电机右折

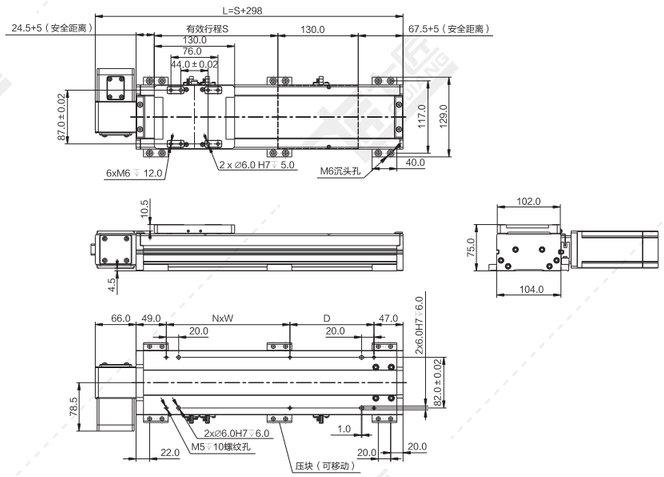

注：以下重量不含电机。 单位：mm

行程 S	100	150	200	250	300	350	400	450	500	550	600	650	700	750	800	850	900	950	1000	1050	1100	1150	1200	1250	1300
L	398	448	498	548	598	648	698	748	798	848	898	948	998	1048	1098	1148	1198	1248	1298	1348	1398	1448	1498	1548	1598
N	1	1	1	1	1	2	2	2	2	3	3	3	3	4	4	4	4	5	5	5	5	6	6	6	6
W	100	200	200	200	200	200	200	200	200	200	200	200	200	200	200	200	200	200	200	200	200	200	200	200	200
D	136	86	136	186	236	86	136	186	236	86	136	186	236	86	136	186	236	86	136	186	236	86	136	186	236
重量 KG	4.7	5.1	5.5	5.9	6.3	6.7	7.0	7.4	7.8	8.2	8.6	9.0	9.4	9.8	10.2	10.6	10.9	11.3	11.7	12.1	12.5	12.9	13.3	13.7	14.1
行程 S	1350	1400	1450	1500	1600	1700	1800	1900	2000	2100	2200	2300	2400	2500	2600	2700	2800	2900	3000	3100	3200	3300	3400	3500	
L	1648	1698	1748	1798	1898	1998	2098	2198	2298	2398	2498	2598	2698	2798	2898	2998	3098	3198	3298	3398	3498	3598	3698	3798	
N	7	7	7	7	8	8	9	9	10	10	11	11	12	12	13	13	14	14	15	15	16	16	17	17	
W	200	200	200	200	200	200	200	200	200	200	200	200	200	200	200	200	200	200	200	200	200	200	200	200	
D	86	136	186	236	136	236	136	236	136	236	136	236	136	236	136	236	136	236	136	236	136	236	136	236	
重量 KG	14.5	14.8	15.2	15.6	16.4	17.2	18.0	18.7	19.5	20.3	21.1	21.9	22.6	23.4	24.2	25.0	25.8	26.5	27.3	28.1	28.9	29.7	30.4	31.2	

*如有特殊行程请先与技术人员联系。

RU 电机右上折

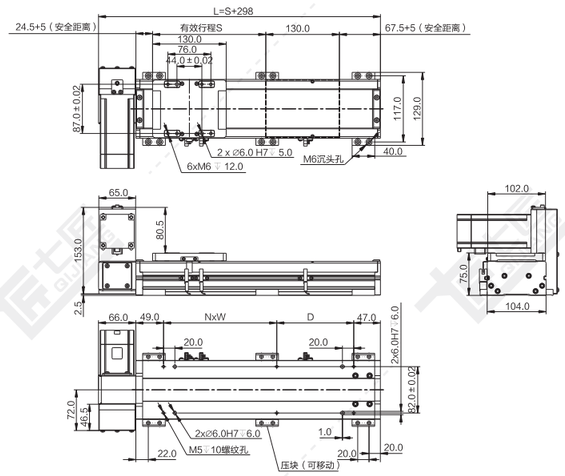

注：以下重量不含电机。 单位：mm

行程 S	100	150	200	250	300	350	400	450	500	550	600	650	700	750	800	850	900	950	1000	1050	1100	1150	1200	1250	1300
L	398	448	498	548	598	648	698	748	798	848	898	948	998	1048	1098	1148	1198	1248	1298	1348	1398	1448	1498	1548	1598
N	1	1	1	1	1	2	2	2	2	3	3	3	3	4	4	4	4	5	5	5	5	6	6	6	6
W	100	200	200	200	200	200	200	200	200	200	200	200	200	200	200	200	200	200	200	200	200	200	200	200	200
D	136	86	136	186	236	86	136	186	236	86	136	186	236	86	136	186	236	86	136	186	236	86	136	186	236
重量 KG	4.8	5.2	5.6	6.0	6.4	6.8	7.1	7.5	7.9	8.3	8.7	9.1	9.5	9.9	10.3	10.7	11.0	11.4	11.8	12.2	12.6	13.0	13.4	13.8	14.2
行程 S	1350	1400	1450	1500	1600	1700	1800	1900	2000	2100	2200	2300	2400	2500	2600	2700	2800	2900	3000	3100	3200	3300	3400	3500	
L	1648	1698	1748	1798	1898	1998	2098	2198	2298	2398	2498	2598	2698	2798	2898	2998	3098	3198	3298	3398	3498	3598	3698	3798	
N	7	7	7	7	8	8	9	9	10	10	11	11	12	12	13	13	14	14	15	15	16	16	17	17	
W	200	200	200	200	200	200	200	200	200	200	200	200	200	200	200	200	200	200	200	200	200	200	200	200	
D	86	136	186	236	136	236	136	236	136	236	136	236	136	236	136	236	136	236	136	236	136	236	136	236	
重量 KG	14.6	14.9	15.3	15.7	16.5	17.3	18.1	18.8	19.6	20.4	21.2	22.0	22.7	23.5	24.3	25.1	25.9	26.6	27.4	28.2	29.0	29.8	30.5	31.3	

*如有特殊行程请先与技术人员联系。

QB135-CR 同步带传动 银色/黑色

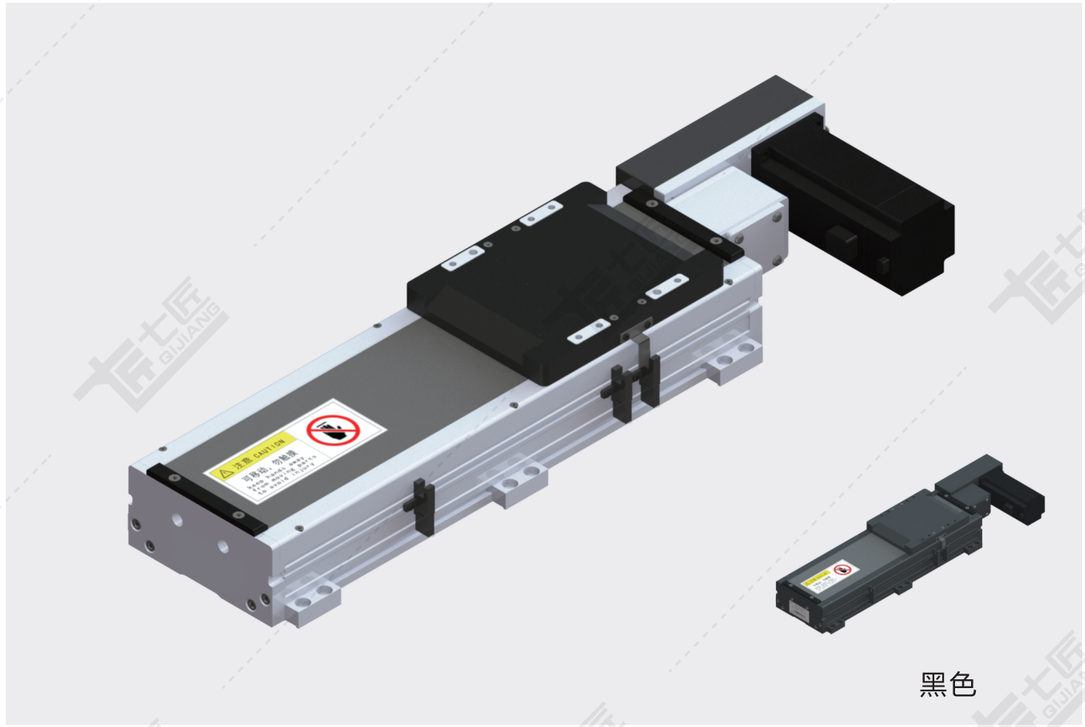

黑色

基本规格（QB135-CR）

电机功率 AC(W)		200/400	
重复定位精度（mm）		±0.04	
导程（mm）		90	45
减速比		1:1	1:2
最快速度（mm/sec） 电机转速 3000（rpm）		4500	2250
最大载重（kg）	水平使用	10/21	22/42
	垂直使用	–	
★额定推力（N）		45/91	90/182
直线导轨（mm）		15 x 12.5-2	
原点感应器	外挂 EE-SX672(NPN) EE-SX672P(PNP)		
	内置 EE-SX951(NPN) EE-SX951P(PNP)		

★额定推力为电机额定扭矩时的推力；可搬送质量和最高速度根据使用条件而不同；电机最大转速为3000rpm。

备注：1、同步带标准行程达3500mm，如有其他行程需要，请咨询本公司技术人员。

2、同步带模组不建议垂直使用，若需使用，请咨询本公司技术人员。

3、减速使用或需配减速机，详情请咨询本公司技术人员。

感应器接线图

EE-SX672

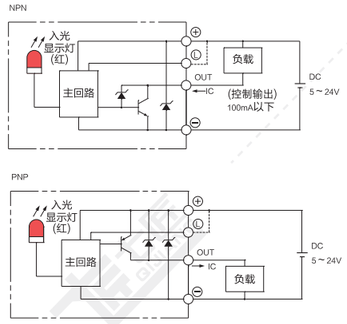

EE-SX951

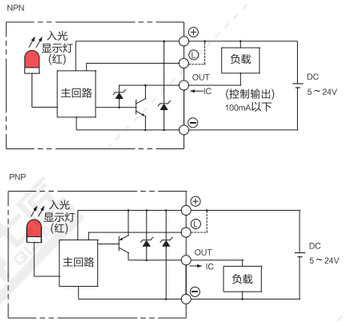

电机外形尺寸

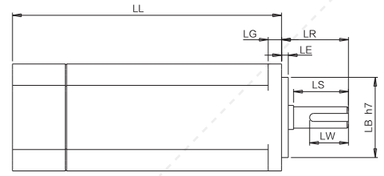

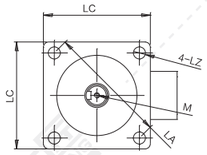

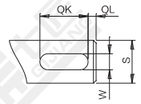

电机搭配一览表

电机外形尺寸																	
功率W	品牌	型号			LL	LL刹车	LA	LE	LZ	LC	LG	LW	RH	W	LR	S	LB	M
200W	松下 Panasonic	MSMD22G1□□	V:有刹车	U:无刹车	79	115.5	70	3	4.5	60	6.5	20	8.5	4h9	30	11h6	50h7	M4x8L
	台达 Delta	EAMA-C20602□S	S:有刹车	R:无刹车	105.5	141.6	70	3	5.5	60	7.5	20	11	5	30	14h6	50h7	M4x15L
	三菱 Mitsubishi	HC-KFS23□K	B:有刹车	无	99.5	131.5	70	3	5.8	60	7	–	–	–	30	14h6	50h7	–
	汇川 Inovance	ISMH1-20B30CB	2:有刹车	无	98	138	70	3	5.5	60	7.6	16.5	11.5	5h9	30	14h6	50h7	M5x8
	安川 YASKAWA	SGM7A-02A□A6□	C:有刹车	1:无刹车	99.5	140	70	3	5.5	60	6	–	–	–	30	14h6	50h7	–
400W	松下 Panasonic	MSMD042G1□S	V:有刹车	U:无刹车	98.5	135	70	3	4.5	60	6.5	25	11	5h9	30	14h6	50h7	M5x10L
	台达 Delta	EAMA-C20604□S	S:有刹车	R:无刹车	130.7	166.8	70	3	5.5	60	7.5	20	11	5h9	30	14h6	50h7	M4x15L
	三菱 Mitsubishi	HC-KFS43□K	B:有刹车	无	124.5	156.5	70	3	5.8	60	7	–	–	–	30	14h6	50h7	–
	汇川 Inovance	ISMH1-40B30CB	2:有刹车	无	118	–	70	3	5.5	60	7.6	16.5	11.5	5h9	30	14h6	50h7	M5x8
	安川 YASKAWA	SGM7A-04A□A6□	C:有刹车	1:无刹车	115.5	156	70	3	5.5	60	6	–	–	–	30	14h6	50h7	–

容许负载力矩表

单位：mm

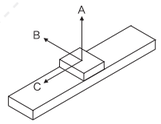

水平安装	A	B	C
10kg	2700	1050	1700
20kg	2100	650	850
25kg	1700	500	600

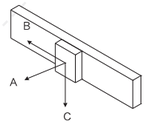

墙面安装	A	B	C
10kg	1070	1200	2000
20kg	600	560	1500
25kg	410	350	1150

单位：N.m

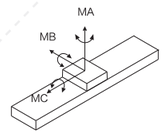

MA	551
MB	552
MC	485

※力距表所表示的数据，代表重心。
※符合型录规范的正常使用下，
保证寿命为10000公里。
※倒吊使用无法套用标准规范，
如有需求请洽询我司业务。

LB 电机左后折

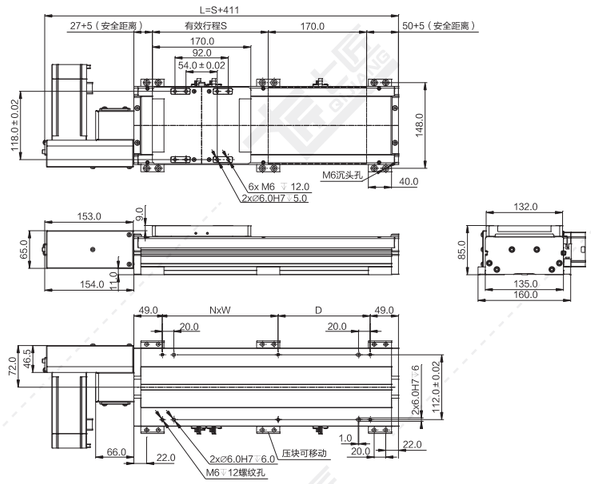

注：以下重量不含电机。 单位：mm

行程 S	100	150	200	250	300	350	400	450	500	550	600	650	700	750	800	850	900	950	1000	1050	1100	1150	1200	1250	1300
L	511	561	611	661	711	761	811	861	911	961	1011	1061	1111	1161	1211	1261	1311	1361	1411	1461	1511	1561	1611	1661	1711
N	1	1	1	1	2	2	2	2	3	3	3	3	4	4	4	4	5	5	5	5	6	6	6	6	7
W	200	200	200	200	200	200	200	200	200	200	200	200	200	200	200	200	200	200	200	200	200	200	200	200	200
D	59	109	159	209	59	109	159	209	59	109	159	209	59	109	159	209	59	109	159	209	59	109	159	209	59
重量 KG	7.6	8.1	8.6	9.1	9.6	10.2	10.7	11.2	11.7	12.2	12.7	13.2	13.7	14.2	14.7	15.3	15.8	16.3	16.8	17.3	17.8	18.3	18.8	19.3	19.8

行程 S	1350	1400	1450	1500	1600	1700	1800	1900	2000	2100	2200	2300	2400	2500	2600	2700	2800	2900	3000	3100	3200	3300	3400	3500	
L	1761	1811	1861	1911	2011	2111	2211	2311	2411	2511	2611	2711	2811	2911	3011	3111	3211	3311	3411	3511	3611	3711	3811	3911	
N	7	7	7	8	8	9	9	10	10	11	11	12	12	13	13	14	14	15	15	16	16	17	17	18	
W	200	200	200	200	200	200	200	200	200	200	200	200	200	200	200	200	200	200	200	200	200	200	200	200	
D	109	159	209	59	159	59	159	59	159	59	159	59	159	59	159	59	159	59	159	59	159	59	159	59	
重量 KG	20.4	20.9	21.4	21.9	22.9	23.9	24.9	26.0	27.0	28.0	29.0	30.0	31.1	32.1	33.1	34.1	35.1	36.2	37.2	38.2	39.2	40.2	41.3	42.3	

*如有特殊行程请先与技术人员联系。

LD 电机左下折

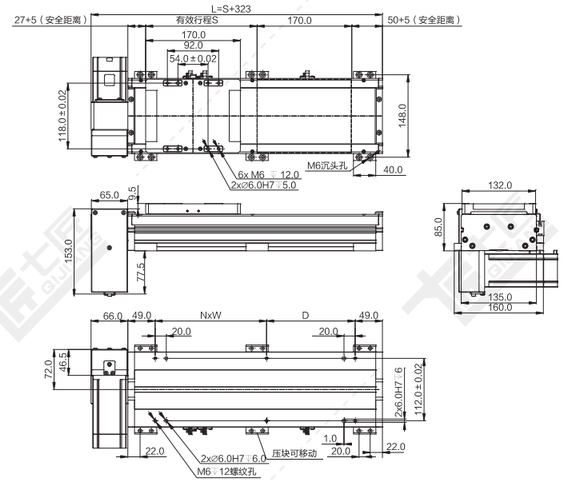

注：以下重量不含电机。 单位：mm

行程 S	100	150	200	250	300	350	400	450	500	550	600	650	700	750	800	850	900	950	1000	1050	1100	1150	1200	1250	1300
L	423	473	523	573	623	673	723	773	823	873	923	973	1023	1073	1123	1173	1223	1273	1323	1373	1423	1473	1523	1573	1623
N	1	1	1	1	2	2	2	2	3	3	3	3	4	4	4	4	5	5	5	5	6	6	6	6	7
W	200	200	200	200	200	200	200	200	200	200	200	200	200	200	200	200	200	200	200	200	200	200	200	200	200
D	59	109	159	209	59	109	159	209	59	109	159	209	59	109	159	209	59	109	159	209	59	109	159	209	59
重量 KG	7.6	8.1	8.6	9.1	9.6	10.2	10.7	11.2	11.7	12.2	12.7	13.2	13.7	14.2	14.7	15.3	15.8	16.3	16.8	17.3	17.8	18.3	18.8	19.3	19.8

行程 S	1350	1400	1450	1500	1600	1700	1800	1900	2000	2100	2200	2300	2400	2500	2600	2700	2800	2900	3000	3100	3200	3300	3400	3500	
L	1673	1723	1773	1823	1923	2023	2123	2223	2323	2423	2523	2623	2723	2823	2923	3023	3123	3223	3323	3423	3523	3623	3723	3823	
N	7	7	7	8	8	9	9	10	10	11	11	12	12	13	13	14	14	15	15	16	16	17	17	18	
W	200	200	200	200	200	200	200	200	200	200	200	200	200	200	200	200	200	200	200	200	200	200	200	200	
D	109	159	209	59	159	59	159	59	159	59	159	59	159	59	159	59	159	59	159	59	159	59	159	59	
重量 KG	20.3	20.8	21.3	21.8	22.8	23.8	24.8	25.9	26.9	27.9	28.9	29.9	31.0	32.0	33.0	34.0	35.0	36.1	37.1	38.1	39.1	40.1	41.2	42.2	

*如有特殊行程请先与技术人员联系。

LT 电机左折

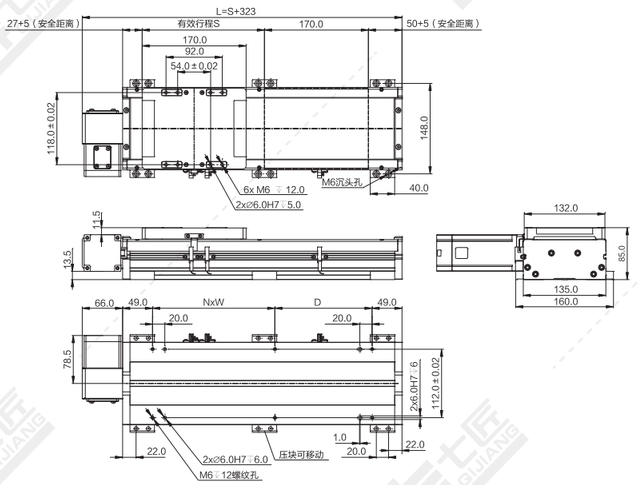

注：以下重量不含电机。 单位：mm

行程 S	100	150	200	250	300	350	400	450	500	550	600	650	700	750	800	850	900	950	1000	1050	1100	1150	1200	1250	1300
L	423	473	523	573	623	673	723	773	823	873	923	973	1023	1073	1123	1173	1223	1273	1323	1373	1423	1473	1523	1573	1623
N	1	1	1	1	2	2	2	2	3	3	3	3	4	4	4	4	5	5	5	5	6	6	6	6	7
W	200	200	200	200	200	200	200	200	200	200	200	200	200	200	200	200	200	200	200	200	200	200	200	200	200
D	59	109	159	209	59	109	159	209	59	109	159	209	59	109	159	209	59	109	159	209	59	109	159	209	59
重量 KG	7.5	8.0	8.5	9.0	9.5	10.1	10.6	11.1	11.6	12.1	12.6	13.1	13.6	14.1	14.6	15.2	15.7	16.2	16.7	17.2	17.7	18.2	18.7	19.2	19.7

行程 S	1350	1400	1450	1500	1600	1700	1800	1900	2000	2100	2200	2300	2400	2500	2600	2700	2800	2900	3000	3100	3200	3300	3400	3500	
L	1673	1723	1773	1823	1923	2023	2123	2223	2323	2423	2523	2623	2723	2823	2923	3023	3123	3223	3323	3423	3523	3623	3723	3823	
N	7	7	7	8	8	9	9	10	10	11	11	12	12	13	13	14	14	15	15	16	16	17	17	18	
W	200	200	200	200	200	200	200	200	200	200	200	200	200	200	200	200	200	200	200	200	200	200	200	200	
D	109	159	209	59	159	59	159	59	159	59	159	59	159	59	159	59	159	59	159	59	159	59	159	59	
重量 KG	20.3	20.8	21.3	21.8	22.8	23.8	24.8	25.9	26.9	27.9	28.9	29.9	31.0	32.0	33.0	34.0	35.0	36.1	37.1	38.1	39.1	40.1	41.2	42.2	

*如有特殊行程请先与技术人员联系。

LU 电机左上折

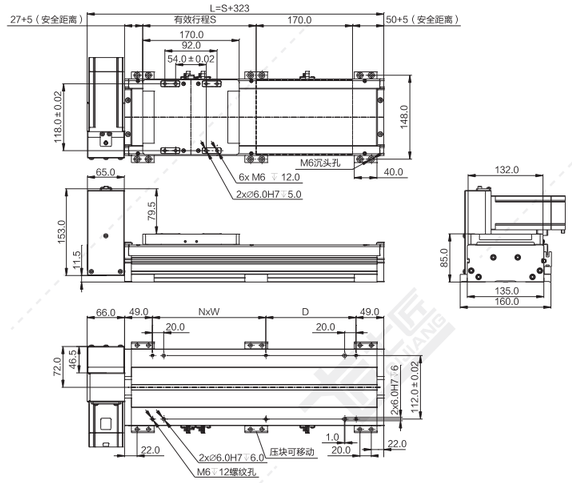

注：以下重量不含电机。 单位：mm

行程 S	100	150	200	250	300	350	400	450	500	550	600	650	700	750	800	850	900	950	1000	1050	1100	1150	1200	1250	1300
L	423	473	523	573	623	673	723	773	823	873	923	973	1023	1073	1123	1173	1223	1273	1323	1373	1423	1473	1523	1573	1623
N	1	1	1	1	2	2	2	2	3	3	3	3	4	4	4	4	5	5	5	5	6	6	6	6	7
W	200	200	200	200	200	200	200	200	200	200	200	200	200	200	200	200	200	200	200	200	200	200	200	200	200
D	59	109	159	209	59	109	159	209	59	109	159	209	59	109	159	209	59	109	159	209	59	109	159	209	59
重量 KG	7.6	8.1	8.6	9.1	9.6	10.2	10.7	11.2	11.7	12.2	12.7	13.2	13.7	14.2	14.7	15.3	15.8	16.3	16.8	17.3	17.8	18.3	18.8	19.3	19.8
行程 S	1350	1400	1450	1500	1600	1700	1800	1900	2000	2100	2200	2300	2400	2500	2600	2700	2800	2900	3000	3100	3200	3300	3400	3500	
L	1673	1723	1773	1823	1923	2023	2123	2223	2323	2423	2523	2623	2723	2823	2923	3023	3123	3223	3323	3423	3523	3623	3723	3823	
N	7	7	7	8	8	9	9	10	10	11	11	12	12	13	13	14	14	15	15	16	16	17	17	18	
W	200	200	200	200	200	200	200	200	200	200	200	200	200	200	200	200	200	200	200	200	200	200	200	200	
D	109	159	209	59	159	59	159	59	159	59	159	59	159	59	159	59	159	59	159	59	159	59	159	59	
重量 KG	20.4	20.9	21.4	21.9	22.9	23.9	24.9	26.0	27.0	28.0	29.0	30.0	31.1	32.1	33.1	34.1	35.1	36.2	37.2	38.2	39.2	40.2	41.3	42.3	

*如有特殊行程请先与技术人员联系。

RB 电机右后折

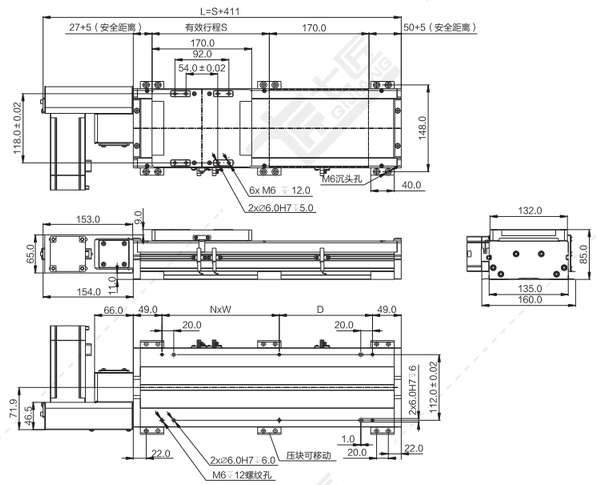

注：以下重量不含电机。 单位：mm

行程 S	100	150	200	250	300	350	400	450	500	550	600	650	700	750	800	850	900	950	1000	1050	1100	1150	1200	1250	1300
L	511	561	611	661	711	761	811	861	911	961	1011	1061	1111	1161	1211	1261	1311	1361	1411	1461	1511	1561	1611	1661	1711
N	1	1	1	1	2	2	2	2	3	3	3	3	4	4	4	4	5	5	5	5	6	6	6	6	7
W	200	200	200	200	200	200	200	200	200	200	200	200	200	200	200	200	200	200	200	200	200	200	200	200	200
D	59	109	159	209	59	109	159	209	59	109	159	209	59	109	159	209	59	109	159	209	59	109	159	209	59
重量 KG	7.6	8.1	8.6	9.1	9.6	10.2	10.7	11.2	11.7	12.2	12.7	13.2	13.7	14.2	14.7	15.3	15.8	16.3	16.8	17.3	17.8	18.3	18.8	19.3	19.8
行程 S	1350	1400	1450	1500	1600	1700	1800	1900	2000	2100	2200	2300	2400	2500	2600	2700	2800	2900	3000	3100	3200	3300	3400	3500	
L	1761	1811	1861	1911	2011	2111	2211	2311	2411	2511	2611	2711	2811	2911	3011	3111	3211	3311	3411	3511	3611	3711	3811	3911	
N	7	7	7	8	8	9	9	10	10	11	11	12	12	13	13	14	14	15	15	16	16	17	17	18	
W	200	200	200	200	200	200	200	200	200	200	200	200	200	200	200	200	200	200	200	200	200	200	200	200	
D	109	159	209	59	159	59	159	59	159	59	159	59	159	59	159	59	159	59	159	59	159	59	159	59	
重量 KG	20.4	20.9	21.4	21.9	22.9	23.9	24.9	26.0	27.0	28.0	29.0	30.0	31.1	32.1	33.1	34.1	35.1	36.2	37.2	38.2	39.2	40.2	41.3	42.3	

*如有特殊行程请先与技术人员联系。

RD 电机右下折

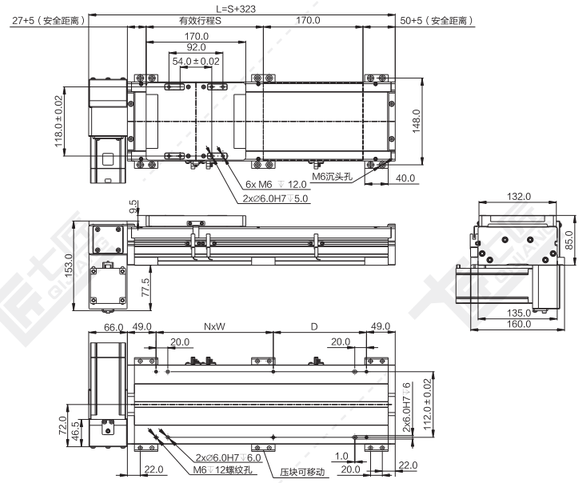

注：以下重量不含电机。 单位：mm

行程 S	100	150	200	250	300	350	400	450	500	550	600	650	700	750	800	850	900	950	1000	1050	1100	1150	1200	1250	1300
L	423	473	523	573	623	673	723	773	823	873	923	973	1023	1073	1123	1173	1223	1273	1323	1373	1423	1473	1523	1573	1623
N	1	1	1	1	2	2	2	2	3	3	3	3	4	4	4	4	5	5	5	5	6	6	6	6	7
W	200	200	200	200	200	200	200	200	200	200	200	200	200	200	200	200	200	200	200	200	200	200	200	200	200
D	59	109	159	209	59	109	159	209	59	109	159	209	59	109	159	209	59	109	159	209	59	109	159	209	59
重量 KG	7.6	8.1	8.6	9.1	9.6	10.2	10.7	11.2	11.7	12.2	12.7	13.2	13.7	14.2	14.7	15.3	15.8	16.3	16.8	17.3	17.8	18.3	18.8	19.3	19.8
行程 S	1350	1400	1450	1500	1600	1700	1800	1900	2000	2100	2200	2300	2400	2500	2600	2700	2800	2900	3000	3100	3200	3300	3400	3500	
L	1673	1723	1773	1823	1923	2023	2123	2223	2323	2423	2523	2623	2723	2823	2923	3023	3123	3223	3323	3423	3523	3623	3723	3823	
N	7	7	7	8	8	9	9	10	10	11	11	12	12	13	13	14	14	15	15	16	16	17	17	18	
W	200	200	200	200	200	200	200	200	200	200	200	200	200	200	200	200	200	200	200	200	200	200	200	200	
D	109	159	209	59	159	59	159	59	159	59	159	59	159	59	159	59	159	59	159	59	159	59	159	59	
重量 KG	20.4	20.9	21.4	21.9	22.9	23.9	24.9	26.0	27.0	28.0	29.0	30.0	31.1	32.1	33.1	34.1	35.1	36.2	37.2	38.2	39.2	40.2	41.3	42.3	

*如有特殊行程请先与技术人员联系。

RT 电机右折

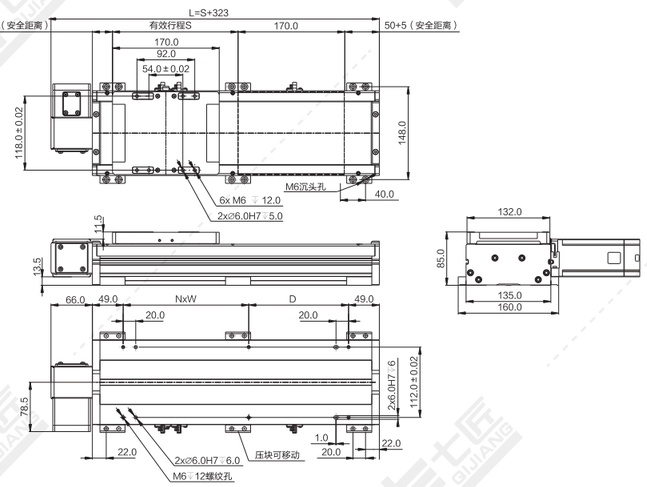

注：以下重量不含电机。 单位：mm

行程 S	100	150	200	250	300	350	400	450	500	550	600	650	700	750	800	850	900	950	1000	1050	1100	1150	1200	1250	1300
L	423	473	523	573	623	673	723	773	823	873	923	973	1023	1073	1123	1173	1223	1273	1323	1373	1423	1473	1523	1573	1623
N	1	1	1	1	2	2	2	2	3	3	3	3	4	4	4	4	5	5	5	5	6	6	6	6	7
W	200	200	200	200	200	200	200	200	200	200	200	200	200	200	200	200	200	200	200	200	200	200	200	200	200
D	59	109	159	209	59	109	159	209	59	109	159	209	59	109	159	209	59	109	159	209	59	109	159	209	59
重量 KG	7.5	8.0	8.5	9.0	9.5	10.1	10.6	11.1	11.6	12.1	12.6	13.1	13.6	14.1	14.6	15.2	15.7	16.2	16.7	17.2	17.7	18.2	18.7	19.2	19.7
行程 S	1350	1400	1450	1500	1600	1700	1800	1900	2000	2100	2200	2300	2400	2500	2600	2700	2800	2900	3000	3100	3200	3300	3400	3500	
L	1673	1723	1773	1823	1923	2023	2123	2223	2323	2423	2523	2623	2723	2823	2923	3023	3123	3223	3323	3423	3523	3623	3723	3823	
N	7	7	7	8	8	9	9	10	10	11	11	12	12	13	13	14	14	15	15	16	16	17	17	18	
W	200	200	200	200	200	200	200	200	200	200	200	200	200	200	200	200	200	200	200	200	200	200	200	200	
D	109	159	209	59	159	59	159	59	159	59	159	59	159	59	159	59	159	59	159	59	159	59	159	59	
重量 KG	20.3	20.8	21.3	21.8	22.8	23.8	24.8	25.9	26.9	27.9	28.9	29.9	31.0	32.0	33.0	34.0	35.0	36.1	37.1	38.1	39.1	40.1	41.2	42.2	

*如有特殊行程请先与技术人员联系。

RU 电机右上折

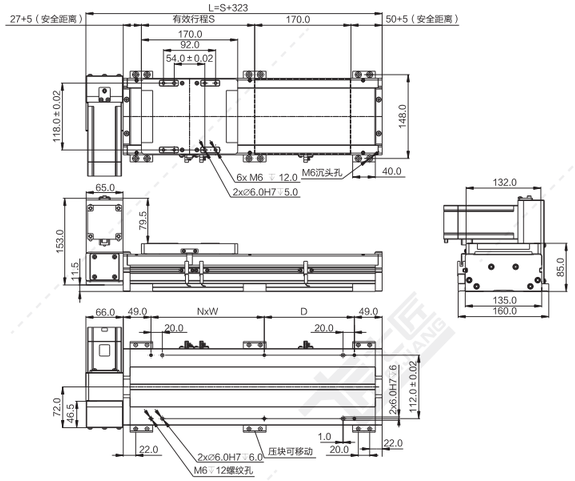

注：以下重量不含电机。 单位：mm

行程 S	100	150	200	250	300	350	400	450	500	550	600	650	700	750	800	850	900	950	1000	1050	1100	1150	1200	1250	1300
L	423	473	523	573	623	673	723	773	823	873	923	973	1023	1073	1123	1173	1223	1273	1323	1373	1423	1473	1523	1573	1623
N	1	1	1	1	2	2	2	2	3	3	3	3	4	4	4	4	5	5	5	5	6	6	6	6	7
W	200	200	200	200	200	200	200	200	200	200	200	200	200	200	200	200	200	200	200	200	200	200	200	200	200
D	59	109	159	209	59	109	159	209	59	109	159	209	59	109	159	209	59	109	159	209	59	109	159	209	59
重量 KG	7.6	8.1	8.6	9.1	9.6	10.2	10.7	11.2	11.7	12.2	12.7	13.2	13.7	14.2	14.7	15.3	15.8	16.3	16.8	17.3	17.8	18.3	18.8	19.3	19.8

行程 S	1350	1400	1450	1500	1600	1700	1800	1900	2000	2100	2200	2300	2400	2500	2600	2700	2800	2900	3000	3100	3200	3300	3400	3500	
L	1673	1723	1773	1823	1923	2023	2123	2223	2323	2423	2523	2623	2723	2823	2923	3023	3123	3223	3323	3423	3523	3623	3723	3823	
N	7	7	7	8	8	9	9	10	10	11	11	12	12	13	13	14	14	15	15	16	16	17	17	18	
W	200	200	200	200	200	200	200	200	200	200	200	200	200	200	200	200	200	200	200	200	200	200	200	200	
D	109	159	209	59	159	59	159	59	159	59	159	59	159	59	159	59	159	59	159	59	159	59	159	59	
重量 KG	20.4	20.9	21.4	21.9	22.9	23.9	24.9	26.0	27.0	28.0	29.0	30.0	31.1	32.1	33.1	34.1	35.1	36.2	37.2	38.2	39.2	40.2	41.3	42.3	

*如有特殊行程请先与技术人员联系。

QB150-CR 同步带传动 银色/黑色

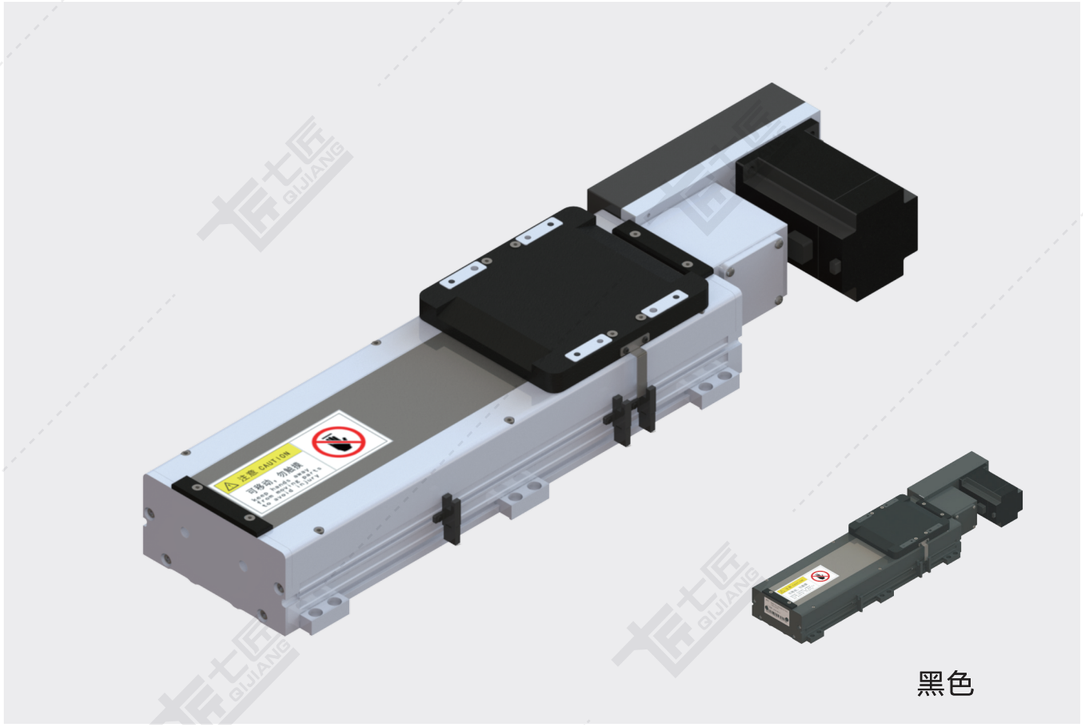

黑色

基本规格（QB150-CR）

电机功率 AC(W)		400/750	
重复定位精度（mm）		±0.04	
导程（mm）		90	45
减速比		1:1	1:2
最快速度（mm/sec） 电机转速 3000（rpm）		4500	2250
最大载重（kg）	水平使用	21/35	42/75
	垂直使用	–	
★额定推力（N）		91/163	182/326
直线导轨（mm）		15 x 12.5-2	
原点感应器	外挂 EE-SX672(NPN) EE-SX672P(PNP)		
	内置 E2S-W13		

★额定推力为电机额定扭矩时的推力；可搬送质量和最高速度根据使用条件而不同；电机最大转速为3000rpm。

备注：1、同步带标准行程达3500mm，如有其他行程需要，请咨询本公司技术人员。

2、同步带模组不建议垂直使用，若需使用，请咨询本公司技术人员。

3、减速使用或需配减速机，详情请咨询本公司技术人员。

感应器接线图

EE-SX672

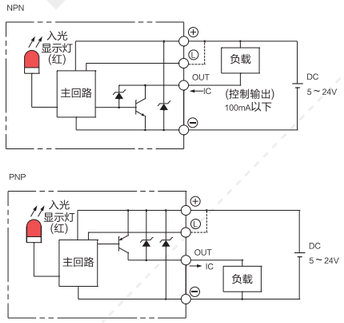

E2S-W13

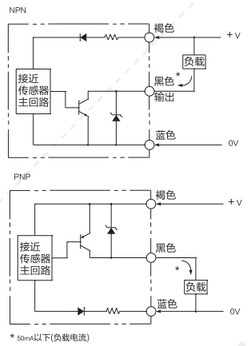

电机外形尺寸

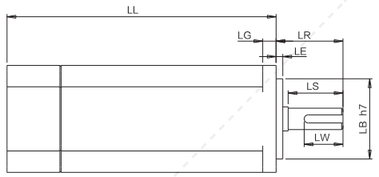

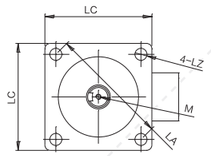

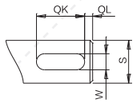

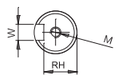

电机搭配一览表

电机外形尺寸																		
功率W	品牌	型号			LL	LL刹车	LA	LE	LZ	LC	LG	LW	RH	W	LR	S	LB	M
400W	松下 Panasonic	MSMD042G1□S	V:有刹车	U:无刹车	98.5	135	70	3	4.5	60	6.5	25	11	5h9	30	14h6	50h7	M5x10L
	台达 Della	EAMA-C20604□S	S:有刹车	R:无刹车	130.7	166.8	70	3	5.5	60	7.5	20	11	5h9	30	14h6	50h7	M4x15L
	三菱 Mitsubishi	HC-KFS43□K	B:有刹车	无	124.5	156.5	70	3	5.8	60	7	–	–	–	30	14h6	50h7	–
	汇川 Inovance	ISMH1-40B30CB	2:有刹车	无	118	–	70	3	5.5	60	7.6	16.5	11.5	5h9	30	14h6	50h7	M5x8
	安川 YASKAWA	SGM7A-04A□A6□	C:有刹车	1:无刹车	115.5	156	70	3	5.5	60	6	–	–	–	30	14h6	50h7	–
750W	松下 Panasonic	MSMD082G1□□	V:有刹车	U:无刹车	122	149	90	3	6	80	8	25	15.5	6h9	35	19h6	70h7	M5x10L
	台达 Della	EAMA-C20807□S	S:有刹车	R:无刹车	138.3	178	90	3	6.6	80	8	25	15.5	8h9	35	19h6	70h7	M6x20L
	三菱 Mitsubishi	HC-KFS73□K	B:有刹车	无	142	177.5	90	3	6.6	80	8	–	–	–	40	19h6	70h7	–
	汇川 Inovance	ISMH1-75B30CB	2:有刹车	无	135.5	–	90	3	7	80	7.8	25	15.5	6h8	35	19h6	70h7	M6x20
	安川 YASKAWA	SGM7A-08A□A6□	C:有刹车	1:无刹车	137	184	90	3	7	80	8	–	–	–	40	19h6	70h7	–

容许负载力矩表

单位：mm

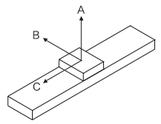

水平安装	A	B	C
10kg	3000	1300	1900
20kg	2300	800	1000
30kg	2000	600	700
45kg	900	290	320

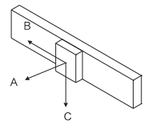

墙面安装	A	B	C
10kg	1300	1500	2300
20kg	800	700	1750
30kg	600	450	1350
45kg	290	210	610

单位：N.m

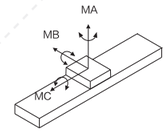

MA	1032
MB	1034
MC	908

※力距表所表示的数据，代表重心。
※符合型录规范的正常使用下，
保证寿命为10000公里。
※倒吊使用无法套用标准规范，
如有需求请洽询我司业务。

LB 电机左后折

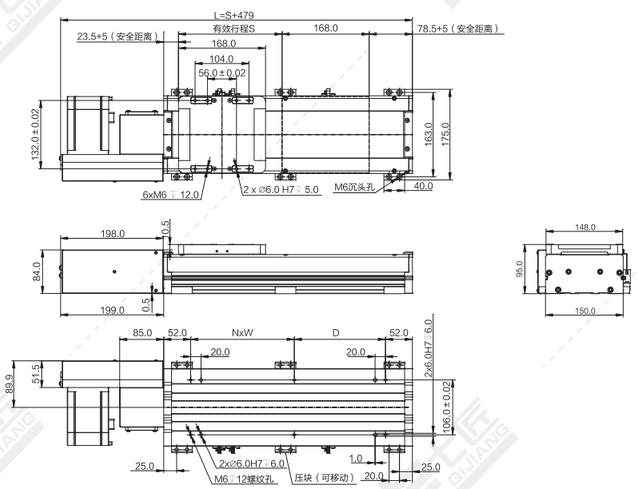

注：以下重量不含电机。

单位：mm

行程 S	100	150	200	250	300	350	400	450	500	550	600	650	700	750	800	850	900	950	1000	1050	1100	1150	1200	1250	1300
L	579	629	679	729	779	829	879	929	979	1029	1079	1129	1179	1229	1279	1329	1379	1429	1479	1529	1579	1629	1679	1729	1779
N	1	1	1	1	5	2	2	2	3	3	3	3	4	4	4	4	5	5	5	5	6	6	6	6	7
W	200	200	200	200	200	200	200	200	200	200	200	200	200	200	200	200	200	200	200	200	200	200	200	200	200
D	76	126	176	226	76	126	176	226	76	126	176	226	76	126	176	226	76	126	176	226	76	126	176	226	76
重量 KG	9.6	10.4	11.1	11.9	12.6	13.4	14.1	14.9	15.6	16.4	17.1	17.9	18.6	19.4	20.1	20.9	21.6	22.4	23.1	23.9	24.6	25.4	26.1	26.9	27.6

行程 S	1350	1400	1450	1500	1600	1700	1800	1900	2000	2100	2200	2300	2400	2500	2600	2700	2800	2900	3000	3100	3200	3300	3400	3500	
L	1829	1879	1929	1979	2079	2179	2279	2379	2479	2579	2679	2779	2879	2979	3079	3179	3279	3379	3479	3579	3679	3779	3879	3979	
N	7	7	7	8	8	9	9	10	10	11	11	12	12	13	13	14	14	15	15	16	16	17	17	18	
W	200	200	200	200	200	200	200	200	200	200	200	200	200	200	200	200	200	200	200	200	200	200	200	200	
D	126	176	226	76	176	76	176	76	176	76	176	76	176	76	176	76	176	76	176	76	176	76	176	76	
重量 KG	28.4	29.1	29.9	30.6	32.1	33.6	35.1	36.6	38.1	39.6	41.1	42.6	44.1	45.6	47.1	48.6	50.1	50.6	53.1	54.6	56.1	57.6	59.1	60.6	

*如有特殊行程请先与技术人员联系。

LD 电机左下折

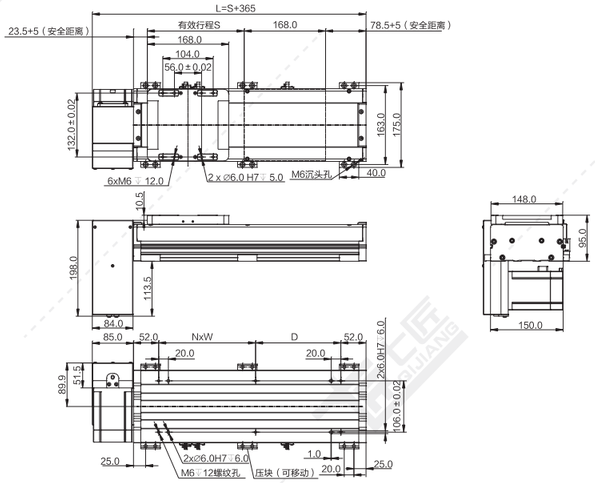

注：以下重量不含电机。 单位：mm

行程 S	100	150	200	250	300	350	400	450	500	550	600	650	700	750	800	850	900	950	1000	1050	1100	1150	1200	1250	1300
L	465	515	565	615	665	715	765	815	865	915	965	1015	1065	1115	1165	1215	1265	1315	1365	1415	1465	1515	1565	1615	1665
N	1	1	1	1	5	2	2	2	3	3	3	3	4	4	4	4	5	5	5	5	6	6	6	6	7
W	200	200	200	200	200	200	200	200	200	200	200	200	200	200	200	200	200	200	200	200	200	200	200	200	200
D	76	126	176	226	76	126	176	226	76	126	176	226	76	126	176	226	76	126	176	226	76	126	176	226	76
重量 KG	9.6	10.4	11.1	11.9	12.6	13.4	14.1	14.9	15.6	16.4	17.1	17.9	18.6	19.4	20.1	20.9	21.6	22.4	23.1	23.9	24.6	25.4	26.1	26.9	27.6
行程 S	1350	1400	1450	1500	1600	1700	1800	1900	2000	2100	2200	2300	2400	2500	2600	2700	2800	2900	3000	3100	3200	3300	3400	3500	
L	1715	1765	1815	1865	1965	2065	2165	2265	2365	2465	2565	2665	2765	2865	2965	3065	3165	3265	3365	3465	3565	3665	3765	3865	
N	7	7	7	8	8	9	9	10	10	11	11	12	12	13	13	14	14	15	15	16	16	17	17	18	
W	200	200	200	200	200	200	200	200	200	200	200	200	200	200	200	200	200	200	200	200	200	200	200	200	
D	126	176	226	76	176	76	176	76	176	76	176	76	176	76	176	76	176	76	176	76	176	76	176	76	
重量 KG	28.4	29.1	29.9	30.6	32.1	33.6	35.1	36.6	38.1	39.6	41.1	42.6	44.1	45.6	47.1	48.6	50.1	51.6	53.1	54.6	56.1	57.6	59.1	60.6	

*如有特殊行程请先与技术人员联系。

LT 电机左折

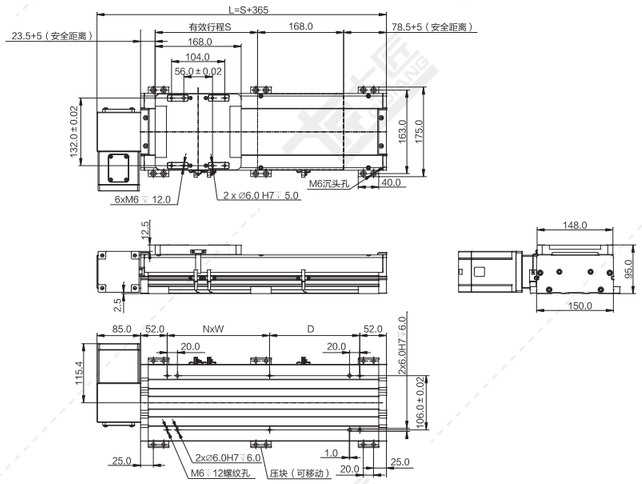

注：以下重量不含电机。 单位：mm

行程 S	100	150	200	250	300	350	400	450	500	550	600	650	700	750	800	850	900	950	1000	1050	1100	1150	1200	1250	1300
L	465	515	565	615	665	715	765	815	865	915	965	1015	1065	1115	1165	1215	1265	1315	1365	1415	1465	1515	1565	1615	1665
N	1	1	1	1	5	2	2	2	3	3	3	3	4	4	4	4	5	5	5	5	6	6	6	6	7
W	200	200	200	200	200	200	200	200	200	200	200	200	200	200	200	200	200	200	200	200	200	200	200	200	200
D	76	126	176	226	76	126	176	226	76	126	176	226	76	126	176	226	76	126	176	226	76	126	176	226	76
重量 KG	9.5	10.3	11.0	11.8	12.5	13.3	14.0	14.8	15.5	16.3	17.0	17.8	18.5	19.3	20.0	20.8	21.5	22.3	23.0	23.8	24.5	25.3	26.0	26.8	27.5
行程 S	1350	1400	1450	1500	1600	1700	1800	1900	2000	2100	2200	2300	2400	2500	2600	2700	2800	2900	3000	3100	3200	3300	3400	3500	
L	1715	1765	1815	1865	1965	2065	2165	2265	2365	2465	2565	2665	2765	2865	2965	3065	3165	3265	3365	3465	3565	3665	3765	3865	
N	7	7	7	8	8	9	9	10	10	11	11	12	12	13	13	14	14	15	15	16	16	17	17	18	
W	200	200	200	200	200	200	200	200	200	200	200	200	200	200	200	200	200	200	200	200	200	200	200	200	
D	126	176	226	76	176	76	176	76	176	76	176	76	176	76	176	76	176	76	176	76	176	76	176	76	
重量 KG	28.3	29.0	29.8	30.5	32.0	33.5	35.0	36.5	38.0	39.5	41.0	42.5	44.0	45.5	47.0	48.5	50.0	51.5	53.0	54.5	56.0	57.5	59.0	60.5	

*如有特殊行程请先与技术人员联系。

LU 电机左上折

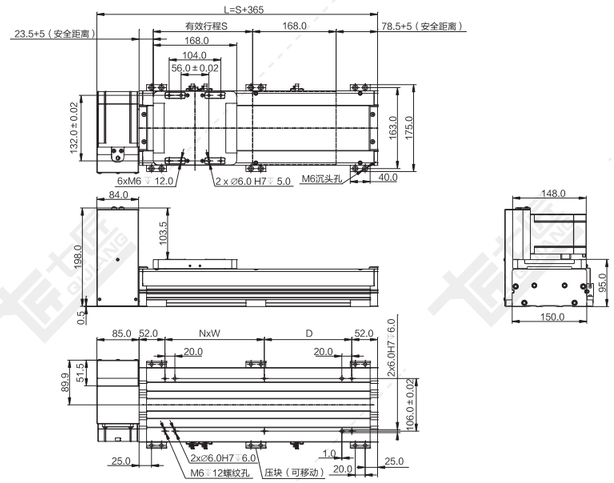

注：以下重量不含电机。 单位：mm

行程 S	100	150	200	250	300	350	400	450	500	550	600	650	700	750	800	850	900	950	1000	1050	1100	1150	1200	1250	1300
L	465	515	565	615	665	715	765	815	865	915	965	1015	1065	1115	1165	1215	1265	1315	1365	1415	1465	1515	1565	1615	1665
N	1	1	1	1	5	2	2	2	3	3	3	3	4	4	4	4	5	5	5	5	6	6	6	6	7
W	200	200	200	200	200	200	200	200	200	200	200	200	200	200	200	200	200	200	200	200	200	200	200	200	200
D	76	126	176	226	76	126	176	226	76	126	176	226	76	126	176	226	76	126	176	226	76	126	176	226	76
重量 KG	9.6	10.4	11.1	11.9	12.6	13.4	14.1	14.9	15.6	16.4	17.1	17.9	18.6	19.4	20.1	20.9	21.6	22.4	23.1	23.9	24.6	25.4	26.1	26.9	27.6
行程 S	1350	1400	1450	1500	1600	1700	1800	1900	2000	2100	2200	2300	2400	2500	2600	2700	2800	2900	3000	3100	3200	3300	3400	3500	
L	1715	1765	1815	1865	1965	2065	2165	2265	2365	2465	2565	2665	2765	2865	2965	3065	3165	3265	3365	3465	3565	3665	3765	3865	
N	7	7	7	8	8	9	9	10	10	11	11	12	12	13	13	14	14	15	15	16	16	17	17	18	
W	200	200	200	200	200	200	200	200	200	200	200	200	200	200	200	200	200	200	200	200	200	200	200	200	
D	126	176	226	76	176	76	176	76	176	76	176	76	176	76	176	76	176	76	176	76	176	76	176	76	
重量 KG	28.4	29.1	29.9	30.6	32.1	33.6	35.1	36.6	38.1	39.6	41.1	42.6	44.1	45.6	47.1	48.6	50.1	51.6	53.1	54.6	56.1	57.6	59.1	60.6	

*如有特殊行程请先与技术人员联系。

RB 电机右后折

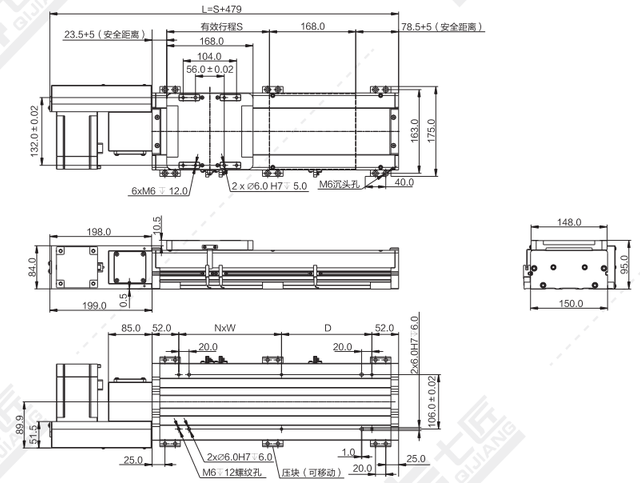

注：以下重量不含电机。 单位：mm

行程 S	100	150	200	250	300	350	400	450	500	550	600	650	700	750	800	850	900	950	1000	1050	1100	1150	1200	1250	1300
L	579	629	679	729	779	829	879	929	979	1029	1079	1129	1179	1229	1279	1329	1379	1429	1479	1529	1579	1629	1679	1729	1779
N	1	1	1	1	5	2	2	2	3	3	3	3	4	4	4	4	5	5	5	5	6	6	6	6	7
W	200	200	200	200	200	200	200	200	200	200	200	200	200	200	200	200	200	200	200	200	200	200	200	200	200
D	76	126	176	226	76	126	176	226	76	126	176	226	76	126	176	226	76	126	176	226	76	126	176	226	76
重量 KG	9.6	10.4	11.1	11.9	12.6	13.4	14.1	14.9	15.6	16.4	17.1	17.9	18.6	19.4	20.1	20.9	21.6	22.4	23.1	23.9	24.6	25.4	26.1	26.9	27.6
行程 S	1350	1400	1450	1500	1600	1700	1800	1900	2000	2100	2200	2300	2400	2500	2600	2700	2800	2900	3000	3100	3200	3300	3400	3500	
L	1829	1879	1929	1979	2079	2179	2279	2379	2479	2579	2679	2779	2879	2979	3079	3179	3279	3379	3479	3579	3679	3779	3879	3979	
N	7	7	7	8	8	9	9	10	10	11	11	12	12	13	13	14	14	15	15	16	16	17	17	18	
W	200	200	200	200	200	200	200	200	200	200	200	200	200	200	200	200	200	200	200	200	200	200	200	200	
D	126	176	226	76	176	76	176	76	176	76	176	76	176	76	176	76	176	76	176	76	176	76	176	76	
重量 KG	28.4	29.1	29.9	30.6	32.1	33.6	35.1	36.6	38.1	39.6	41.1	42.6	44.1	45.6	47.1	48.6	50.1	50.6	53.1	54.6	56.1	57.6	59.1	60.6	

*如有特殊行程请先与技术人员联系。

RD 电机右下折

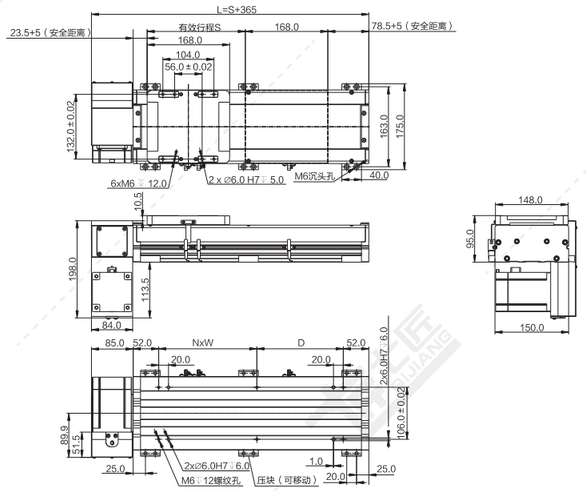

注：以下重量不含电机。 单位：mm

行程 S	100	150	200	250	300	350	400	450	500	550	600	650	700	750	800	850	900	950	1000	1050	1100	1150	1200	1250	1300
L	465	515	565	615	665	715	765	815	865	915	965	1015	1065	1115	1165	1215	1265	1315	1365	1415	1465	1515	1565	1615	1665
N	1	1	1	1	5	2	2	2	3	3	3	3	4	4	4	4	5	5	5	5	6	6	6	6	7
W	200	200	200	200	200	200	200	200	200	200	200	200	200	200	200	200	200	200	200	200	200	200	200	200	200
D	76	126	176	226	76	126	176	226	76	126	176	226	76	126	176	226	76	126	176	226	76	126	176	226	76
重量 KG	9.6	10.4	11.1	11.9	12.6	13.4	14.1	14.9	15.6	16.4	17.1	17.9	18.6	19.4	20.1	20.9	21.6	22.4	23.1	23.9	24.6	25.4	26.1	26.9	27.6
行程 S	1350	1400	1450	1500	1600	1700	1800	1900	2000	2100	2200	2300	2400	2500	2600	2700	2800	2900	3000	3100	3200	3300	3400	3500	
L	1715	1765	1815	1865	1965	2065	2165	2265	2365	2465	2565	2665	2765	2865	2965	3065	3165	3265	3365	3465	3565	3665	3765	3865	
N	7	7	7	8	8	9	9	10	10	11	11	12	12	13	13	14	14	15	15	16	16	17	17	18	
W	200	200	200	200	200	200	200	200	200	200	200	200	200	200	200	200	200	200	200	200	200	200	200	200	
D	126	176	226	76	176	76	176	76	176	76	176	76	176	76	176	76	176	76	176	76	176	76	176	76	
重量 KG	28.4	29.1	29.9	30.6	32.1	33.6	35.1	36.6	38.1	39.6	41.1	42.6	44.1	45.6	47.1	48.6	50.1	51.6	53.1	54.6	56.1	57.6	59.1	60.6	

*如有特殊行程请先与技术人员联系。

RT 电机右折

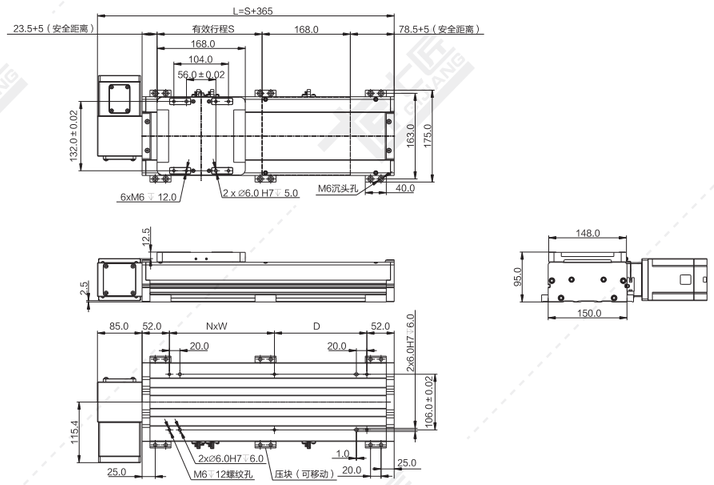

注：以下重量不含电机。 单位：mm

行程 S	100	150	200	250	300	350	400	450	500	550	600	650	700	750	800	850	900	950	1000	1050	1100	1150	1200	1250	1300
L	465	515	565	615	665	715	765	815	865	915	965	1015	1065	1115	1165	1215	1265	1315	1365	1415	1465	1515	1565	1615	1665
N	1	1	1	1	5	2	2	2	3	3	3	3	4	4	4	4	5	5	5	5	6	6	6	6	7
W	200	200	200	200	200	200	200	200	200	200	200	200	200	200	200	200	200	200	200	200	200	200	200	200	200
D	76	126	176	226	76	126	176	226	76	126	176	226	76	126	176	226	76	126	176	226	76	126	176	226	76
重量 KG	9.5	10.3	11.0	11.8	12.5	13.3	14.0	14.8	15.5	16.3	17.0	17.8	18.5	19.3	20.0	20.8	21.5	22.3	23.0	23.8	24.5	25.3	26.0	26.8	27.5
行程 S	1350	1400	1450	1500	1600	1700	1800	1900	2000	2100	2200	2300	2400	2500	2600	2700	2800	2900	3000	3100	3200	3300	3400	3500	
L	1715	1765	1815	1865	1965	2065	2165	2265	2365	2465	2565	2665	2765	2865	2965	3065	3165	3265	3365	3465	3565	3665	3765	3865	
N	7	7	7	8	8	9	9	10	10	11	11	12	12	13	13	14	14	15	15	16	16	17	17	18	
W	200	200	200	200	200	200	200	200	200	200	200	200	200	200	200	200	200	200	200	200	200	200	200	200	
D	126	176	226	76	176	76	176	76	176	76	176	76	176	76	176	76	176	76	176	76	176	76	176	76	
重量 KG	28.3	29.0	29.8	30.5	32.0	33.5	35.0	36.5	38.0	39.5	41.0	42.5	44.0	45.5	47.0	48.5	50.0	51.5	53.0	54.5	56.0	57.5	59.0	60.5	

*如有特殊行程请先与技术人员联系。

RU 电机右上折

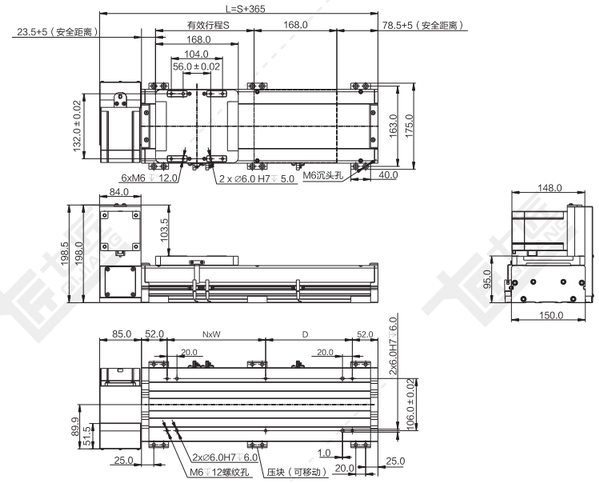

注：以下重量不含电机。 单位：mm

行程 S	100	150	200	250	300	350	400	450	500	550	600	650	700	750	800	850	900	950	1000	1050	1100	1150	1200	1250	1300
L	465	515	565	615	665	715	765	815	865	915	965	1015	1065	1115	1165	1215	1265	1315	1365	1415	1465	1515	1565	1615	1665
N	1	1	1	1	5	2	2	2	3	3	3	3	4	4	4	4	5	5	5	5	6	6	6	6	7
W	200	200	200	200	200	200	200	200	200	200	200	200	200	200	200	200	200	200	200	200	200	200	200	200	200
D	76	126	176	226	76	126	176	226	76	126	176	226	76	126	176	226	76	126	176	226	76	126	176	226	76
重量 KG	9.6	10.4	11.1	11.9	12.6	13.4	14.1	14.9	15.6	16.4	17.1	17.9	18.6	19.4	20.1	20.9	21.6	22.4	23.1	23.9	24.6	25.4	26.1	26.9	27.6
行程 S	1350	1400	1450	1500	1600	1700	1800	1900	2000	2100	2200	2300	2400	2500	2600	2700	2800	2900	3000	3100	3200	3300	3400	3500	
L	1715	1765	1815	1865	1965	2065	2165	2265	2365	2465	2565	2665	2765	2865	2965	3065	3165	3265	3365	3465	3565	3665	3765	3865	
N	7	7	7	8	8	9	9	10	10	11	11	12	12	13	13	14	14	15	15	16	16	17	17	18	
W	200	200	200	200	200	200	200	200	200	200	200	200	200	200	200	200	200	200	200	200	200	200	200	200	
D	126	176	226	76	176	76	176	76	176	76	176	76	176	76	176	76	176	76	176	76	176	76	176	76	
重量 KG	28.4	29.1	29.9	30.6	32.1	33.6	35.1	36.6	38.1	39.6	41.1	42.6	44.1	45.6	47.1	48.6	50.1	51.6	53.1	54.6	56.1	57.6	59.1	60.6	

*如有特殊行程请先与技术人员联系。

QB170-CR 同步带传动 银色/黑色

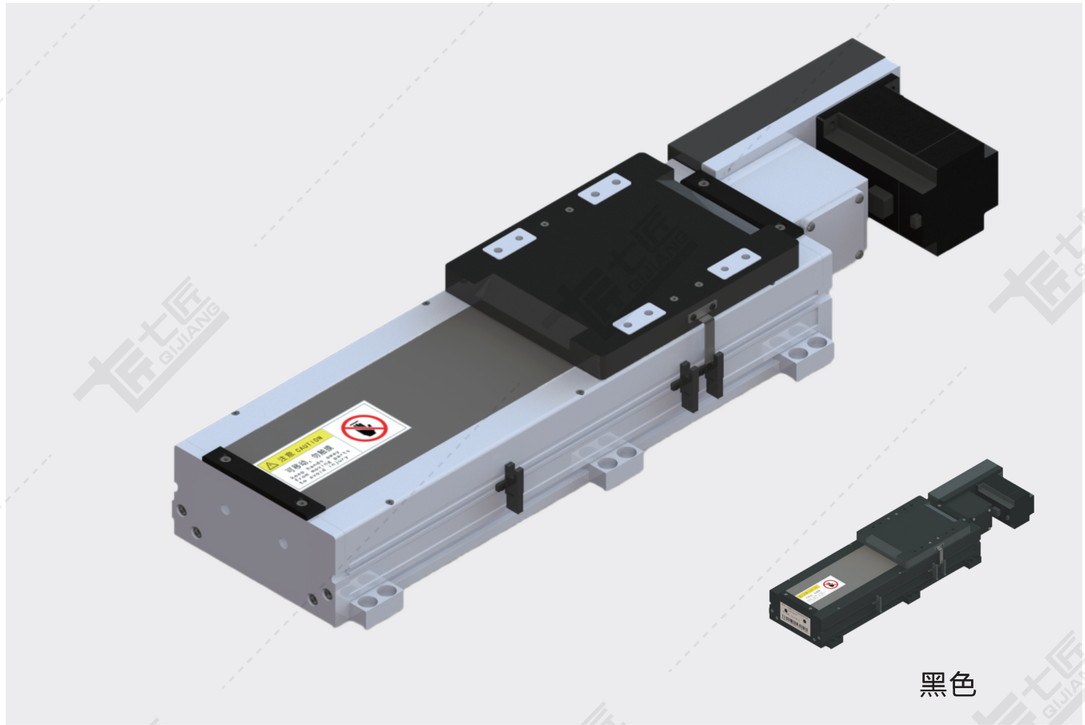

黑色

基本规格（QB170-CR）

电机功率 AC(W)		400/750	
重复定位精度（mm）		±0.04	
导程（mm）		90	45
减速比		1:1	1:2
最快速度（mm/sec） 电机转速 3000（rpm）		4500	2250
最大载重（kg）	水平使用	21/35	42/75
	垂直使用	–	
★额定推力（N）		91/163	182/326
直线导轨（mm）		20 x 15.5-2	
原点感应器	外挂 EE-SX672(NPN) EE-SX672P(PNP)		
	内置 EE-SX951(NPN) EE-SX951P(PNP)		

★额定推力为电机额定扭矩时的推力；可搬送质量和最高速度根据使用条件而不同；电机最大转速为3000rpm。

备注：1、同步带标准行程达3500mm，如有其他行程需要，请咨询本公司技术人员。

2、同步带模组不建议垂直使用，若需使用，请咨询本公司技术人员。

3、减速使用或需配减速机，详情请咨询本公司技术人员。

感应器接线图

EE-SX672

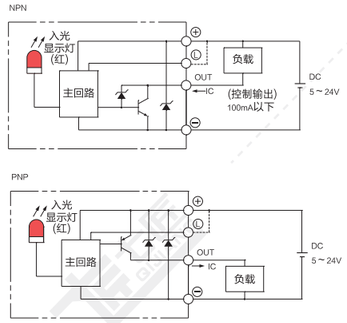

EE-SX951

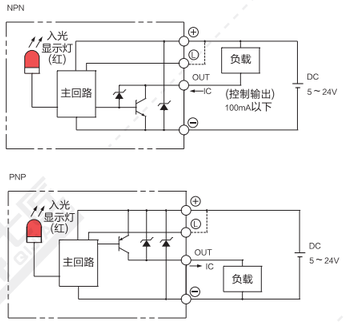

电机外形尺寸

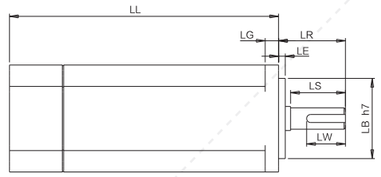

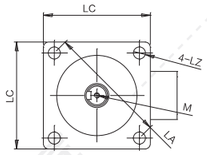

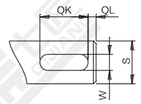

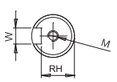

电机搭配一览表

电机外形尺寸																	
功率W	品牌	型号			LL	LL刹车	LA	LE	LZ	LC	LG	LW	RH	W	LR	S	LB	M
400W	松下 Panasonic	MSMD042G1□S	V:有刹车	U:无刹车	98.5	135	70	3	4.5	60	6.5	25	11	5h9	30	14h6	50h7	M5x10L
	台达 Della	EAMA-C20604□S	S:有刹车	R:无刹车	130.7	166.8	70	3	5.5	60	7.5	20	11	5h9	30	14h6	50h7	M4x15L
	三菱 Mitsubishi	HC-KFS43□K	B:有刹车	无	124.5	156.5	70	3	5.8	60	7	–	–	–	30	14h6	50h7	–
	汇川 Inovance	ISMH1-40B30CB	2:有刹车	无	118	–	70	3	5.5	60	7.6	16.5	11.5	5h9	30	14h6	50h7	M5x8
	安川 YASKAWA	SGM7A-04A□A6□	C:有刹车	1:无刹车	115.5	156	70	3	5.5	60	6	–	–	–	30	14h6	50h7	–
750W	松下 Panasonic	MSMD082G1□□	V:有刹车	U:无刹车	122	149	90	3	6	80	8	25	15.5	6h9	35	19h6	70h7	M5x10L
	台达 Della	EAMA-C20807□S	S:有刹车	R:无刹车	138.3	178	90	3	6.6	80	8	25	15.5	8h9	35	19h6	70h7	M6x20L
	三菱 Mitsubishi	HC-KFS73□K	B:有刹车	无	142	177.5	90	3	6.6	80	8	–	–	–	40	19h6	70h7	–
	汇川 Inovance	ISMH1-75B30CB	2:有刹车	无	135.5	–	90	3	7	80	7.8	25	15.5	6h8	35	19h6	70h7	M6x20
	安川 YASKAWA	SGM7A-08A□A6□	C:有刹车	1:无刹车	137	184	90	3	7	80	8	–	–	–	40	19h6	70h7	–

容许负载力矩表

单位：mm

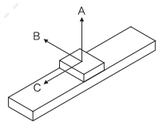

水平安装	A	B	C
10kg	3000	1300	1900
20kg	2300	800	1000
30kg	2000	600	700
45kg	900	290	320

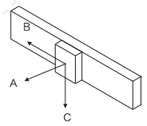

墙面安装	A	B	C
10kg	1300	1500	2300
20kg	800	700	1750
30kg	600	450	1350
45kg	290	210	610

单位：N.m

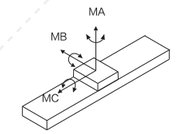

MA	1032
MB	1034
MC	908

※力距表所表示的数据，代表重心。
※符合型录规范的正常使用下，
保证寿命为10000公里。
※倒吊使用无法套用标准规范，
如有需求请洽询我司业务。

LB 电机左后折

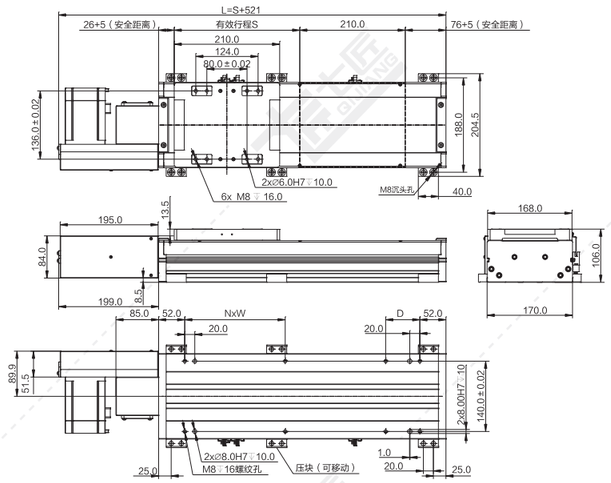

注：以下重量不含电机。 单位：mm

行程 S	100	150	200	250	300	350	400	450	500	550	600	650	700	750	800	850	900	950	1000	1050	1100	1150	1200	1250	1300
L	621	671	721	771	821	871	921	971	1021	1071	1121	1171	1221	1271	1321	1371	1421	1471	1521	1571	1621	1671	1721	1771	1821
N	1	1	1	2	2	2	2	3	3	3	3	4	4	4	4	5	5	5	5	6	6	6	6	7	7
W	200	200	200	200	200	200	200	200	200	200	200	200	200	200	200	200	200	200	200	200	200	200	200	200	200
D	118	168	218	68	118	168	218	68	118	168	218	68	118	168	218	68	118	168	218	68	118	168	218	68	118
重量 KG	13.2	14.1	15.0	15.9	16.8	17.7	18.6	19.5	20.4	21.3	22.2	23.1	24.0	24.9	25.8	26.7	27.6	28.5	29.4	30.3	31.2	32.1	33.0	33.9	34.8
行程 S	1350	1400	1450	1500	1600	1700	1800	1900	2000	2100	2200	2300	2400	2500	2600	2700	2800	2900	3000	3100	3200	3300	3400	3500	
L	1871	1921	1971	2021	2121	2221	2321	2421	2521	2621	2721	2821	2921	3021	3121	3221	3321	3421	3521	3621	3721	3821	3921	4021	
N	7	7	8	8	8	9	9	10	10	11	11	12	12	13	13	14	14	15	15	16	16	17	17	18	
W	200	200	200	200	200	200	200	200	200	200	200	200	200	200	200	200	200	200	200	200	200	200	200	200	
D	168	218	68	118	218	118	218	118	218	118	218	118	218	118	218	118	218	118	218	118	218	118	218	118	
重量 KG	35.7	36.6	37.5	38.4	40.2	42.0	43.8	45.6	47.4	49.2	51.0	52.8	54.6	56.4	58.2	60.0	61.8	63.6	65.4	67.2	69.0	70.8	72.6	74.4	

*如有特殊行程请先与技术人员联系。

LD 电机左下折

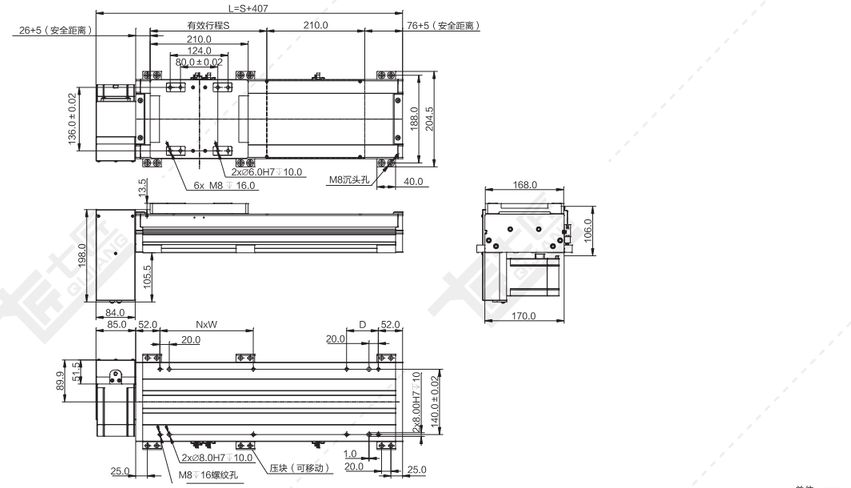

注：以下重量不含电机。 单位：mm

行程 S	100	150	200	250	300	350	400	450	500	550	600	650	700	750	800	850	900	950	1000	1050	1100	1150	1200	1250	1300
L	507	557	607	657	707	757	807	857	907	957	1007	1057	1107	1157	1207	1257	1307	1357	1407	1457	1507	1557	1607	1657	1707
N	1	1	1	2	2	2	2	3	3	3	3	4	4	4	4	5	5	5	5	6	6	6	6	7	7
W	200	200	200	200	200	200	200	200	200	200	200	200	200	200	200	200	200	200	200	200	200	200	200	200	200
D	118	168	218	68	118	168	218	68	118	168	218	68	118	168	218	68	118	168	218	68	118	168	218	68	118
重量 KG	13.2	14.1	15.0	15.9	16.8	17.5	18.6	19.5	20.4	21.3	22.2	23.1	24.0	24.9	25.8	26.7	27.6	28.3	29.4	30.3	31.2	32.1	33.0	33.9	34.8
行程 S	1350	1400	1450	1500	1600	1700	1800	1900	2000	2100	2200	2300	2400	2500	2600	2700	2800	2900	3000	3100	3200	3300	3400	3500	
L	1757	1807	1857	1907	2007	2107	2207	2307	2407	2507	2607	2707	2807	2907	3007	3107	3207	3307	3407	3507	3607	3707	3807	3907	
N	7	7	8	8	8	9	9	10	10	11	11	12	12	13	13	14	14	15	15	16	16	17	17	18	
W	200	200	200	200	200	200	200	200	200	200	200	200	200	200	200	200	200	200	200	200	200	200	200	200	
D	168	218	68	118	218	118	218	118	218	118	218	118	218	118	218	118	218	118	218	118	218	118	218	118	
重量 KG	35.5	36.4	37.3	38.2	40.0	41.8	43.6	45.4	47.2	49.0	50.8	52.6	54.4	56.2	58.0	59.8	61.6	63.4	65.2	67.0	68.8	70.6	72.4	74.2	

*如有特殊行程请先与技术人员联系。

LT 电机左折

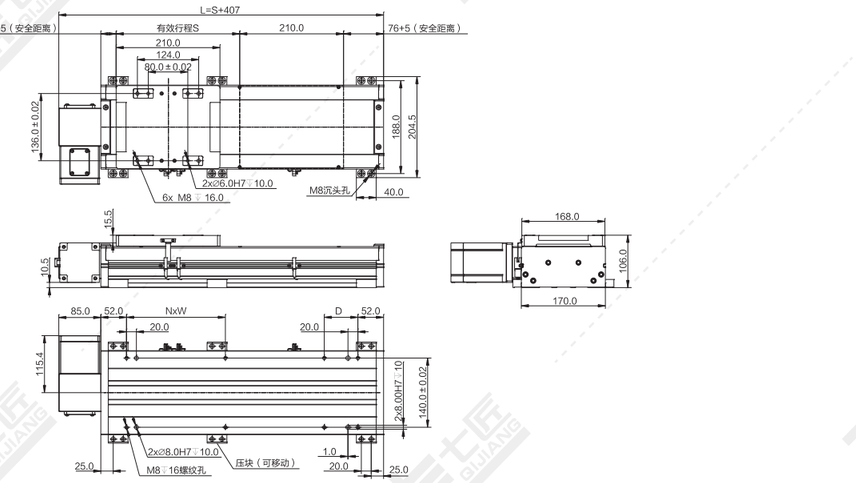

注：以下重量不含电机。 单位：mm

行程 S	100	150	200	250	300	350	400	450	500	550	600	650	700	750	800	850	900	950	1000	1050	1100	1150	1200	1250	1300
L	507	557	607	657	707	757	807	857	907	957	1007	1057	1107	1157	1207	1257	1307	1357	1407	1457	1507	1557	1607	1657	1707
N	1	1	1	2	2	2	2	3	3	3	3	4	4	4	4	5	5	5	5	6	6	6	6	7	7
W	200	200	200	200	200	200	200	200	200	200	200	200	200	200	200	200	200	200	200	200	200	200	200	200	200
D	118	168	218	68	118	168	218	68	118	168	218	68	118	168	218	68	118	168	218	68	118	168	218	68	118
重量 KG	13.0	13.9	14.8	15.7	16.6	17.5	18.4	19.3	20.2	21.1	22.0	22.9	23.8	24.7	25.6	26.5	27.4	28.3	29.2	30.1	31.0	31.9	32.8	33.7	34.6
行程 S	1350	1400	1450	1500	1600	1700	1800	1900	2000	2100	2200	2300	2400	2500	2600	2700	2800	2900	3000	3100	3200	3300	3400	3500	
L	1757	1807	1857	1907	2007	2107	2207	2307	2407	2507	2607	2707	2807	2907	3007	3107	3207	3307	3407	3507	3607	3707	3807	3907	
N	7	7	8	8	8	9	9	10	10	11	11	12	12	13	13	14	14	15	15	16	16	17	17	18	
W	200	200	200	200	200	200	200	200	200	200	200	200	200	200	200	200	200	200	200	200	200	200	200	200	
D	168	218	68	118	218	118	218	118	218	118	218	118	218	118	218	118	218	118	218	118	218	118	218	118	
重量 KG	35.5	36.4	37.3	38.2	40.0	41.8	43.6	45.4	47.2	49.0	50.8	52.6	54.4	56.2	58.0	59.8	61.6	63.4	65.2	67.0	68.8	70.6	72.4	74.2	

*如有特殊行程请先与技术人员联系。

LU 电机左上折

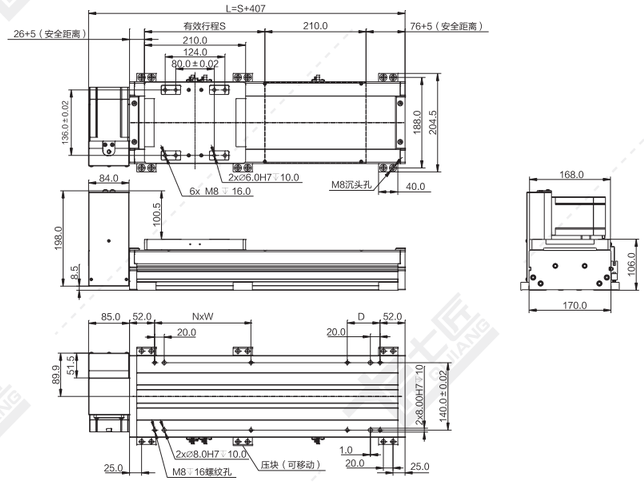

注：以下重量不含电机。 单位：mm

行程 S	100	150	200	250	300	350	400	450	500	550	600	650	700	750	800	850	900	950	1000	1050	1100	1150	1200	1250	1300
L	507	557	607	657	707	757	807	857	907	957	1007	1057	1107	1157	1207	1257	1307	1357	1407	1457	1507	1557	1607	1657	1707
N	1	1	1	2	2	2	2	3	3	3	3	4	4	4	4	5	5	5	5	6	6	6	6	7	7
W	200	200	200	200	200	200	200	200	200	200	200	200	200	200	200	200	200	200	200	200	200	200	200	200	200
D	118	168	218	68	118	168	218	68	118	168	218	68	118	168	218	68	118	168	218	68	118	168	218	68	118
重量 KG	13.2	14.1	15.0	15.9	16.8	17.7	18.6	19.5	20.4	21.3	22.2	23.1	24.0	24.9	25.8	26.7	27.6	28.5	29.4	30.3	31.2	32.1	33.0	33.9	34.8
行程 S	1350	1400	1450	1500	1600	1700	1800	1900	2000	2100	2200	2300	2400	2500	2600	2700	2800	2900	3000	3100	3200	3300	3400	3500	
L	1757	1807	1857	1907	2007	2107	2207	2307	2407	2507	2607	2707	2807	2907	3007	3107	3207	3307	3407	3507	3607	3707	3807	3907	
N	7	7	8	8	8	9	9	10	10	11	11	12	12	13	13	14	14	15	15	16	16	17	17	18	
W	200	200	200	200	200	200	200	200	200	200	200	200	200	200	200	200	200	200	200	200	200	200	200	200	
D	168	218	68	118	218	118	218	118	218	118	218	118	218	118	218	118	218	118	218	118	218	118	218	118	
重量 KG	35.7	36.6	37.5	38.4	40.2	42.0	43.8	45.6	47.4	49.2	51.0	52.8	54.6	56.4	58.2	60.0	61.8	63.6	65.4	67.2	69.0	70.8	72.6	74.4	

*如有特殊行程请先与技术人员联系。

RB 电机右后折

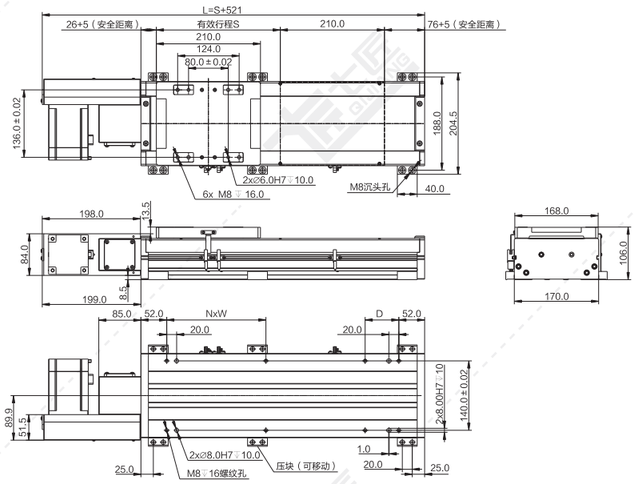

注：以下重量不含电机。 单位：mm

行程 S	100	150	200	250	300	350	400	450	500	550	600	650	700	750	800	850	900	950	1000	1050	1100	1150	1200	1250	1300
L	621	671	721	771	821	871	921	971	1021	1071	1121	1171	1221	1271	1321	1371	1421	1471	1521	1571	1621	1671	1721	1771	1821
N	1	1	1	2	2	2	2	3	3	3	3	4	4	4	4	5	5	5	5	6	6	6	6	7	7
W	200	200	200	200	200	200	200	200	200	200	200	200	200	200	200	200	200	200	200	200	200	200	200	200	200
D	118	168	218	68	118	168	218	68	118	168	218	68	118	168	218	68	118	168	218	68	118	168	218	68	118
重量 KG	13.2	14.1	15.0	15.9	16.8	17.7	18.6	19.5	20.4	21.3	22.2	23.1	24.0	24.9	25.8	26.7	27.6	28.5	29.4	30.3	31.2	32.1	33.0	33.9	34.8
行程 S	1350	1400	1450	1500	1600	1700	1800	1900	2000	2100	2200	2300	2400	2500	2600	2700	2800	2900	3000	3100	3200	3300	3400	3500	
L	1871	1921	1971	2021	2121	2221	2321	2421	2521	2621	2721	2821	2921	3021	3121	3221	3321	3421	3521	3621	3721	3821	3921	4021	
N	7	7	8	8	8	9	9	10	10	11	11	12	12	13	13	14	14	15	15	16	16	17	17	18	
W	200	200	200	200	200	200	200	200	200	200	200	200	200	200	200	200	200	200	200	200	200	200	200	200	
D	168	218	68	118	218	118	218	118	218	118	218	118	218	118	218	118	218	118	218	118	218	118	218	118	
重量 KG	35.7	36.6	37.5	38.4	40.2	42.0	43.8	45.6	47.4	49.2	51.0	52.8	54.6	56.4	58.2	60.0	61.8	63.6	65.4	67.2	69.0	70.8	72.6	74.4	

*如有特殊行程请先与技术人员联系。

RD 电机右下折

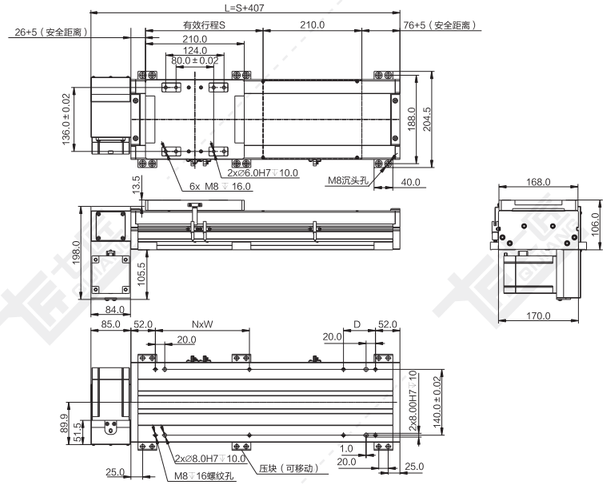

注：以下重量不含电机。 单位：mm

行程 S	100	150	200	250	300	350	400	450	500	550	600	650	700	750	800	850	900	950	1000	1050	1100	1150	1200	1250	1300
L	507	557	607	657	707	757	807	857	907	957	1007	1057	1107	1157	1207	1257	1307	1357	1407	1457	1507	1557	1607	1657	1707
N	1	1	1	2	2	2	2	3	3	3	3	4	4	4	4	5	5	5	5	6	6	6	6	7	7
W	200	200	200	200	200	200	200	200	200	200	200	200	200	200	200	200	200	200	200	200	200	200	200	200	200
D	118	168	218	68	118	168	218	68	118	168	218	68	118	168	218	68	118	168	218	68	118	168	218	68	118
重量 KG	13.2	14.1	15.0	15.9	16.8	17.7	18.6	19.5	20.4	21.3	22.2	23.1	24.0	24.9	25.8	26.7	27.6	28.5	29.4	30.3	31.2	32.1	33.0	33.9	34.8
行程 S	1350	1400	1450	1500	1600	1700	1800	1900	2000	2100	2200	2300	2400	2500	2600	2700	2800	2900	3000	3100	3200	3300	3400	3500	
L	1757	1807	1857	1907	2007	2107	2207	2307	2407	2507	2607	2707	2807	2907	3007	3107	3207	3307	3407	3507	3607	3707	3807	3907	
N	7	7	8	8	8	9	9	10	10	11	11	12	12	13	13	14	14	15	15	16	16	17	17	18	
W	200	200	200	200	200	200	200	200	200	200	200	200	200	200	200	200	200	200	200	200	200	200	200	200	
D	168	218	68	118	218	118	218	118	218	118	218	118	218	118	218	118	218	118	218	118	218	118	218	118	
重量 KG	35.7	36.4	37.3	38.2	40.0	41.8	43.6	45.4	47.2	49.0	50.8	52.6	54.4	56.2	58.0	59.8	61.6	63.4	65.2	67.0	68.8	70.6	72.4	74.2	

*如有特殊行程请先与技术人员联系。

RT 电机右折

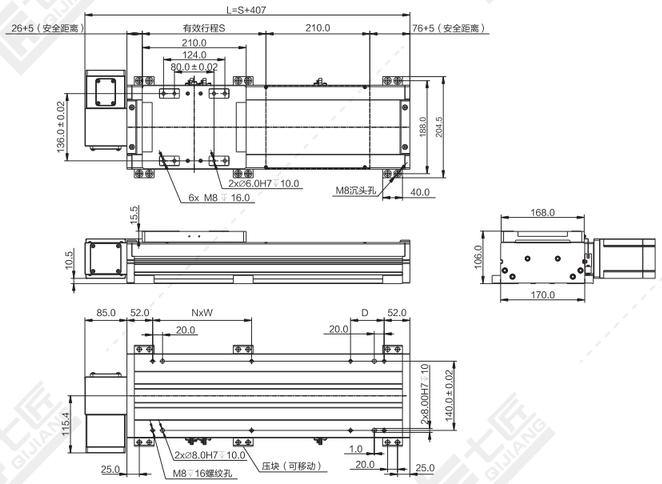

注：以下重量不含电机。 单位：mm

行程 S	100	150	200	250	300	350	400	450	500	550	600	650	700	750	800	850	900	950	1000	1050	1100	1150	1200	1250	1300
L	507	557	607	657	707	757	807	857	907	957	1007	1057	1107	1157	1207	1257	1307	1357	1407	1457	1507	1557	1607	1657	1707
N	1	1	1	2	2	2	2	3	3	3	3	4	4	4	4	5	5	5	5	6	6	6	6	7	7
W	200	200	200	200	200	200	200	200	200	200	200	200	200	200	200	200	200	200	200	200	200	200	200	200	200
D	118	168	218	68	118	168	218	68	118	168	218	68	118	168	218	68	118	168	218	68	118	168	218	68	118
重量 KG	13.0	13.9	14.8	15.7	16.6	17.5	18.4	19.3	20.2	21.1	22.0	22.9	23.8	24.7	25.6	26.5	27.4	28.3	29.2	30.1	31.0	31.9	32.8	33.7	34.6
行程 S	1350	1400	1450	1500	1600	1700	1800	1900	2000	2100	2200	2300	2400	2500	2600	2700	2800	2900	3000	3100	3200	3300	3400	3500	
L	1757	1807	1857	1907	2007	2107	2207	2307	2407	2507	2607	2707	2807	2907	3007	3107	3207	3307	3407	3507	3607	3707	3807	3907	
N	7	7	8	8	8	9	9	10	10	11	11	12	12	13	13	14	14	15	15	16	16	17	17	18	
W	200	200	200	200	200	200	200	200	200	200	200	200	200	200	200	200	200	200	200	200	200	200	200	200	
D	168	218	68	118	218	118	218	118	218	118	218	118	218	118	218	118	218	118	218	118	218	118	218	118	
重量 KG	35.5	36.4	37.3	38.2	40.0	41.8	43.6	45.4	47.2	49.0	50.8	52.6	54.4	56.2	58.0	59.8	61.6	63.4	65.2	67.0	68.8	70.6	72.4	74.2	

*如有特殊行程请先与技术人员联系。

RU 电机右上折

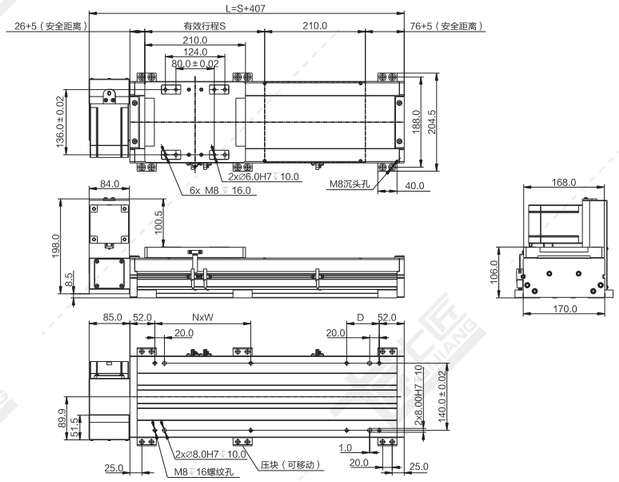

注：以下重量不含电机。 单位：mm

行程 S	100	150	200	250	300	350	400	450	500	550	600	650	700	750	800	850	900	950	1000	1050	1100	1150	1200	1250	1300
L	507	557	607	657	707	757	807	857	907	957	1007	1057	1107	1157	1207	1257	1307	1357	1407	1457	1507	1557	1607	1657	1707
N	1	1	1	2	2	2	2	3	3	3	3	4	4	4	4	5	5	5	5	6	6	6	6	7	7
W	200	200	200	200	200	200	200	200	200	200	200	200	200	200	200	200	200	200	200	200	200	200	200	200	200
D	118	168	218	68	118	168	218	68	118	168	218	68	118	168	218	68	118	168	218	68	118	168	218	68	118
重量 KG	13.2	14.1	15.0	15.9	16.8	17.7	18.6	19.5	20.4	21.3	22.2	23.1	24.0	24.9	25.8	26.7	27.6	28.5	29.4	30.3	31.2	32.1	33.0	33.9	34.8

行程 S	1350	1400	1450	1500	1600	1700	1800	1900	2000	2100	2200	2300	2400	2500	2600	2700	2800	2900	3000	3100	3200	3300	3400	3500	
L	1757	1807	1857	1907	2007	2107	2207	2307	2407	2507	2607	2707	2807	2907	3007	3107	3207	3307	3407	3507	3607	3707	3807	3907	
N	7	7	8	8	8	9	9	10	10	11	11	12	12	13	13	14	14	15	15	16	16	17	17	18	
W	200	200	200	200	200	200	200	200	200	200	200	200	200	200	200	200	200	200	200	200	200	200	200	200	
D	168	218	68	118	218	118	218	118	218	118	218	118	218	118	218	118	218	118	218	118	218	118	218	118	
重量 KG	35.7	36.6	37.5	38.4	40.2	42.0	43.8	45.6	47.4	49.2	51.0	52.8	54.6	56.4	58.2	60.0	61.8	63.6	65.4	67.2	69.0	70.8	72.6	74.4	

*如有特殊行程请先与技术人员联系。

QB220-CR 同步带传动 银色/黑色

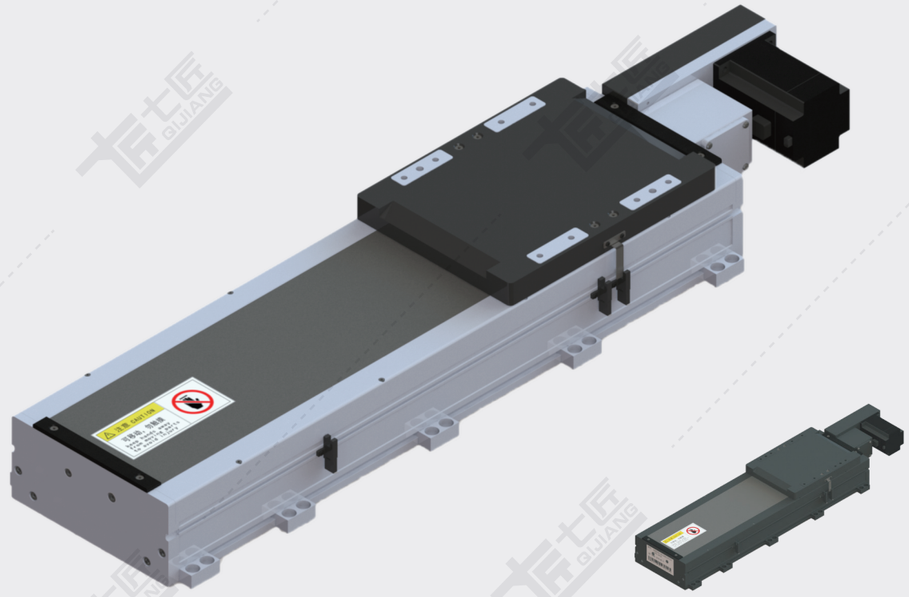

黑色

基本规格（QB220-CR）

电机功率 AC(W)		750	
重复定位精度（mm）		±0.04	
导程（mm）		90	45
减速比		1:1	1:2
最快速度（mm/sec） 电机转速 3000（rpm）		4500	2250
最大载重（kg）	水平使用	35	75
	垂直使用	–	
★额定推力（N）		163	326
直线导轨（mm）		23 x 18-2	
原点感应器	外挂 EE-SX672(NPN) EE-SX672P(PNP)		
	内置 EE-SX951(NPN) EE-SX951P(PNP)		

★额定推力为电机额定扭矩时的推力；可搬送质量和最高速度根据使用条件而不同；电机最大转速为3000rpm。

备注：1、同步带标准行程达3500mm，如有其他行程需要，请咨询本公司技术人员。
2、同步带模组不建议垂直使用，若需使用，请咨询本公司技术人员。
3、减速使用或需配减速机，详情请咨询本公司技术人员。

感应器接线图

EE-SX672

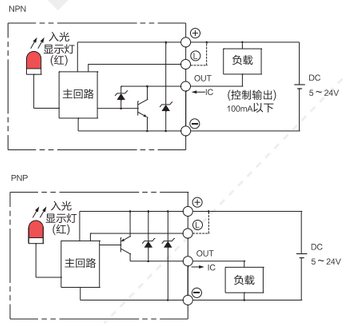

EE-SX951

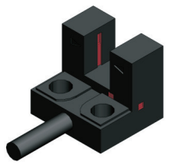

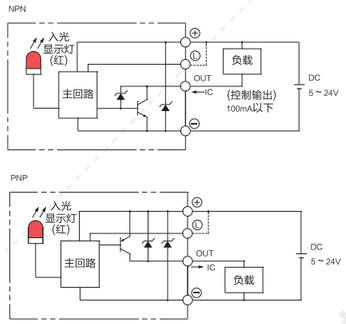

电机外形尺寸

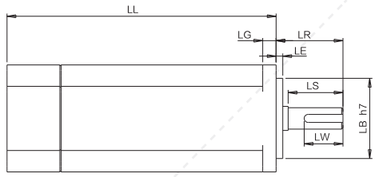

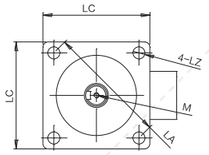

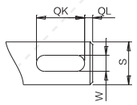

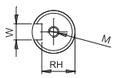

电机搭配一览表

电机外形尺寸																			
功率W	品牌	型号			LL	LL刹车	LA	LE	LZ	LC	LG	LW	RH	W	LR	S	LB	M
750W	松下 Panasonic	MSMD082G1□□	V:有刹车	U:无刹车	122	149	90	3	6	80	8	25	15.5	6h9	35	19h6	70h7	M5x10L
	台达 Della	EAMA-C20807□S	S:有刹车	R:无刹车	138.3	178	90	3	6.6	80	8	25	15.5	8h9	35	19h6	70h7	M6x20L
	三菱 Mitsubishi	HC-KFS73□K	B:有刹车	无	142	177.5	90	3	6.6	80	8	–	–	–	40	19h6	70h7	–
	汇川 Inovance	ISMH1-75B30CB	2:有刹车	无	135.5	–	90	3	7	80	7.8	25	15.5	6h8	35	19h6	70h7	M6x20
	安川 YASKAWA	SGM7A-08A□A6□	C:有刹车	1:无刹车	137	184	90	3	7	80	8	–	–	–	40	19h6	70h7	–

容许负载力矩表

单位：mm

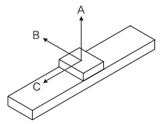

水平安装	A	B	C
45kg	3444	1300	1015
65kg	2460	970	728
85kg	1892	746	558

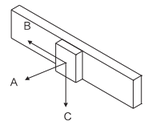

墙面安装	A	B	C
45kg	1414	928	3437
65kg	1010	663	2455
85kg	777	510	1888

单位：N.m

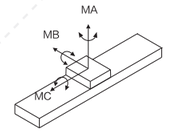

MA	2052
MB	2052
MC	1810

※力距表所表示的数据，代表重心。
※符合型录规范的正常使用下，
保证寿命为10000公里。
※倒吊使用无法套用标准规范，
如有需求请洽询我司业务。

LB 电机左后折

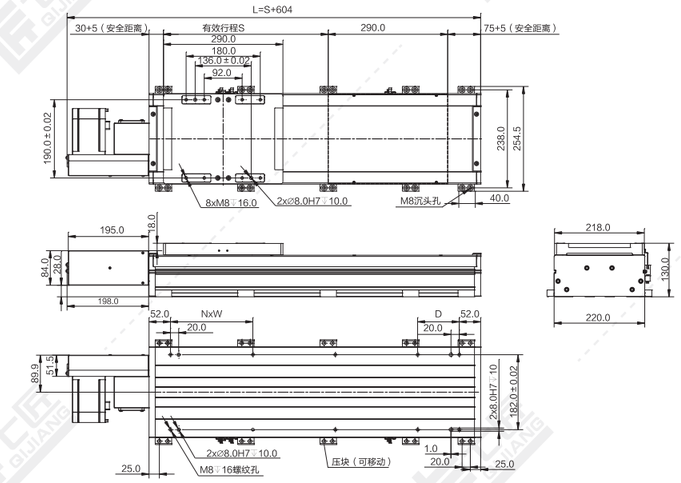

注：以下重量不含电机。

单位：mm

行程 S	100	150	200	250	300	350	400	450	500	550	600	650	700	750	800	850	900	950	1000	1050	1100	1150	1200	1250	1300
L	704	754	804	854	904	954	1004	1054	1104	1154	1204	1254	1304	1354	1404	1454	1504	1554	1604	1654	1704	1754	1804	1854	1904
N	1	1	1	2	2	2	2	3	3	3	3	4	4	4	4	5	5	5	5	6	6	6	6	7	7
W	200	200	200	200	200	200	200	200	200	200	200	200	200	200	200	200	200	200	200	200	200	200	200	200	200
D	201	51	101	151	201	51	101	151	201	51	101	151	201	51	101	151	201	51	101	151	201	51	101	151	201
重量 KG	23.0	24.1	25.3	26.4	27.6	28.7	29.8	31.0	32.1	33.3	34.4	35.5	36.7	37.8	39.0	40.1	41.2	42.4	43.5	44.7	45.8	46.9	48.1	49.2	50.4

行程 S	1350	1400	1450	1500	1600	1700	1800	1900	2000	2100	2200	2300	2400	2500	2600	2700	2800	2900	3000	3100	3200	3300	3400	3500	
L	1954	2004	2054	2104	2204	2304	2404	2504	2604	2704	2804	2904	3004	3104	3204	3304	3404	3504	3604	3704	3804	3904	4004	4104	
N	7	7	8	8	8	9	9	10	10	11	11	12	12	13	13	14	14	15	15	16	16	17	17	18	
W	200	200	200	200	200	200	200	200	200	200	200	200	200	200	200	200	200	200	200	200	200	200	200	200	
D	51	101	151	201	101	201	101	201	101	201	101	201	101	201	101	201	101	201	101	201	101	201	101	201	
重量 KG	51.5	52.6	53.8	54.9	57.2	59.5	61.8	64.0	66.3	68.6	70.9	73.2	75.4	77.7	80.0	82.3	84.6	86.8	89.1	91.4	93.7	96.0	98.2	100.5	

*如有特殊行程请先与技术人员联系。

LD 电机左下折

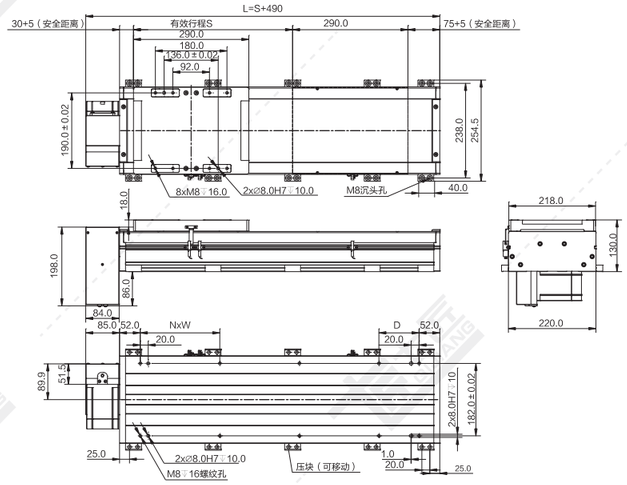

注：以下重量不含电机。 单位：mm

行程 S	100	150	200	250	300	350	400	450	500	550	600	650	700	750	800	850	900	950	1000	1050	1100	1150	1200	1250	1300
L	590	640	690	740	790	840	890	940	990	1040	1090	1140	1190	1240	1290	1340	1390	1440	1490	1540	1590	1640	1690	1740	1790
N	1	1	1	2	2	2	2	3	3	3	3	4	4	4	4	5	5	5	5	6	6	6	6	7	7
W	200	200	200	200	200	200	200	200	200	200	200	200	200	200	200	200	200	200	200	200	200	200	200	200	200
D	201	51	101	151	201	51	101	151	201	51	101	151	201	51	101	151	201	51	101	151	201	51	101	151	201
重量 KG	23.0	24.1	25.3	26.4	27.6	28.7	29.8	31.0	32.1	33.3	34.4	35.5	36.7	37.8	39.0	40.1	41.2	42.4	43.5	44.7	45.8	46.9	48.1	49.2	50.4
行程 S	1350	1400	1450	1500	1600	1700	1800	1900	2000	2100	2200	2300	2400	2500	2600	2700	2800	2900	3000	3100	3200	3300	3400	3500	
L	1840	1890	1940	1990	2090	2190	2290	2390	2490	2590	2690	2790	2890	2990	3090	3190	3290	3390	3490	3590	3690	3790	3890	3990	
N	7	7	8	8	8	9	9	10	10	11	11	12	12	13	13	14	14	15	15	16	16	17	17	18	
W	200	200	200	200	200	200	200	200	200	200	200	200	200	200	200	200	200	200	200	200	200	200	200	200	
D	51	101	151	201	101	201	101	201	101	201	101	201	101	201	101	201	101	201	101	201	101	201	101	201	
重量 KG	51.5	52.6	53.8	54.9	57.2	59.5	61.8	64.0	66.3	68.6	70.9	73.2	75.4	77.7	80.0	82.3	84.6	86.8	89.1	91.4	93.7	96.0	98.2	100.5	

*如有特殊行程请先与技术人员联系。

LT 电机左折

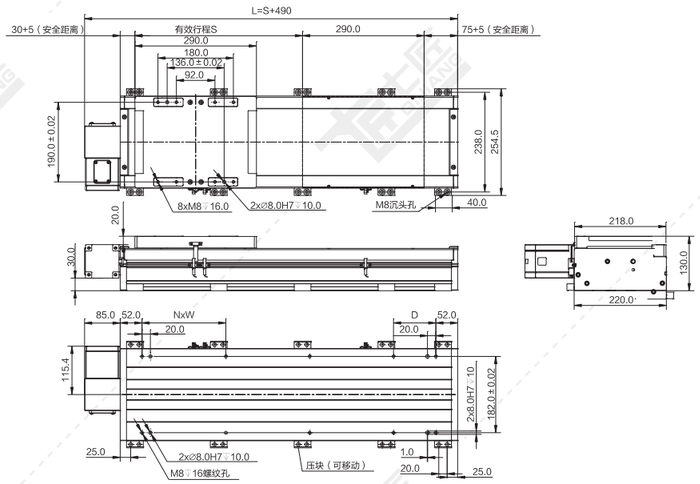

注：以下重量不含电机。 单位：mm

行程 S	100	150	200	250	300	350	400	450	500	550	600	650	700	750	800	850	900	950	1000	1050	1100	1150	1200	1250	1300
L	590	640	690	740	790	840	890	940	990	1040	1090	1140	1190	1240	1290	1340	1390	1440	1490	1540	1590	1640	1690	1740	1790
N	1	1	1	2	2	2	2	3	3	3	3	4	4	4	4	5	5	5	5	6	6	6	6	7	7
W	200	200	200	200	200	200	200	200	200	200	200	200	200	200	200	200	200	200	200	200	200	200	200	200	200
D	201	51	101	151	201	51	101	151	201	51	101	151	201	51	101	151	201	51	101	151	201	51	101	151	201
重量 KG	22.8	23.9	25.1	26.2	27.4	28.5	29.6	30.8	31.9	33.1	34.2	35.3	36.5	37.6	38.8	39.9	41.0	42.2	43.3	44.5	45.6	46.7	47.9	49.0	50.2
行程 S	1350	1400	1450	1500	1600	1700	1800	1900	2000	2100	2200	2300	2400	2500	2600	2700	2800	2900	3000	3100	3200	3300	3400	3500	
L	1840	1890	1940	1990	2090	2190	2290	2390	2490	2590	2690	2790	2890	2990	3090	3190	3290	3390	3490	3590	3690	3790	3890	3990	
N	7	7	8	8	8	9	9	10	10	11	11	12	12	13	13	14	14	15	15	16	16	17	17	18	
W	200	200	200	200	200	200	200	200	200	200	200	200	200	200	200	200	200	200	200	200	200	200	200	200	
D	51	101	151	201	101	201	101	201	101	201	101	201	101	201	101	201	101	201	101	201	101	201	101	201	
重量 KG	51.3	52.4	53.6	54.7	57.0	59.3	61.6	63.8	66.1	68.4	70.7	73.0	75.2	77.5	79.8	82.1	84.4	86.6	88.9	91.2	93.5	95.8	98.0	100.3	

*如有特殊行程请先与技术人员联系。

LU 电机左上折

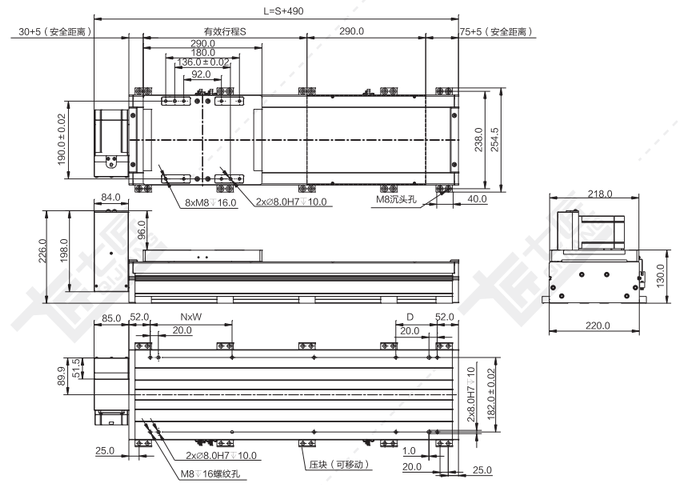

注：以下重量不含电机。 单位：mm

行程 S	100	150	200	250	300	350	400	450	500	550	600	650	700	750	800	850	900	950	1000	1050	1100	1150	1200	1250	1300
L	590	640	690	740	790	840	890	940	990	1040	1090	1140	1190	1240	1290	1340	1390	1440	1490	1540	1590	1640	1690	1740	1790
N	1	1	1	2	2	2	2	3	3	3	3	4	4	4	4	5	5	5	5	6	6	6	6	7	7
W	200	200	200	200	200	200	200	200	200	200	200	200	200	200	200	200	200	200	200	200	200	200	200	200	200
D	201	51	101	151	201	51	101	151	201	51	101	151	201	51	101	151	201	51	101	151	201	51	101	151	201
重量 KG	23.0	24.1	25.3	26.4	27.6	28.7	29.8	31.0	32.1	33.3	34.4	35.5	36.7	37.8	39.0	40.1	41.2	42.4	43.5	44.7	45.8	46.9	48.1	49.2	50.4
行程 S	1350	1400	1450	1500	1600	1700	1800	1900	2000	2100	2200	2300	2400	2500	2600	2700	2800	2900	3000	3100	3200	3300	3400	3500	
L	1840	1890	1940	1990	2090	2190	2290	2390	2490	2590	2690	2790	2890	2990	3090	3190	3290	3390	3490	3590	3690	3790	3890	3990	
N	7	7	8	8	8	9	9	10	10	11	11	12	12	13	13	14	14	15	15	16	16	17	17	18	
W	200	200	200	200	200	200	200	200	200	200	200	200	200	200	200	200	200	200	200	200	200	200	200	200	
D	51	101	151	201	101	201	101	201	101	201	101	201	101	201	101	201	101	201	101	201	101	201	101	201	
重量 KG	51.5	52.6	53.8	54.9	57.2	59.5	61.8	64.0	66.3	68.6	70.9	73.2	75.4	77.7	80.0	82.3	84.6	86.8	89.1	91.4	93.7	96.0	98.2	100.5	

*如有特殊行程请先与技术人员联系。

RB 电机右后折

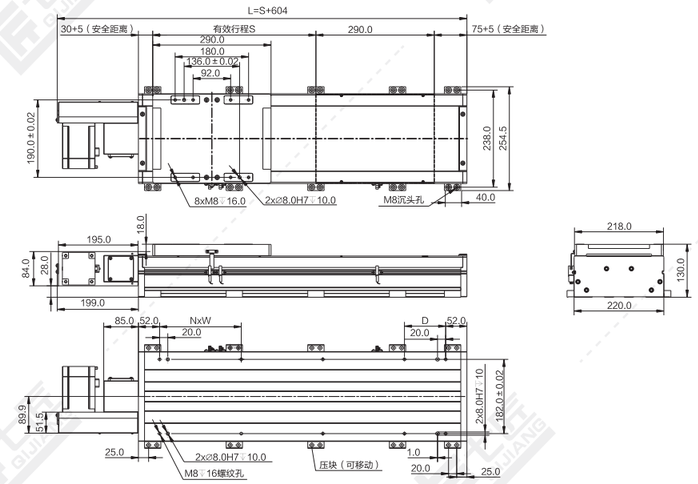

注：以下重量不含电机。 单位：mm

行程 S	100	150	200	250	300	350	400	450	500	550	600	650	700	750	800	850	900	950	1000	1050	1100	1150	1200	1250	1300
L	704	754	804	854	904	954	1004	1054	1104	1154	1204	1254	1304	1354	1404	1454	1504	1554	1604	1654	1704	1754	1804	1854	1904
N	1	1	1	2	2	2	2	3	3	3	3	4	4	4	4	5	5	5	5	6	6	6	6	7	7
W	200	200	200	200	200	200	200	200	200	200	200	200	200	200	200	200	200	200	200	200	200	200	200	200	200
D	201	51	101	151	201	51	101	151	201	51	101	151	201	51	101	151	201	51	101	151	201	51	101	151	201
重量 KG	23.0	24.1	25.3	26.4	27.6	28.7	29.8	31.0	32.1	33.3	34.4	35.5	36.7	37.8	39.0	40.1	41.2	42.4	43.5	44.7	45.8	46.9	48.1	49.2	50.4
行程 S	1350	1400	1450	1500	1600	1700	1800	1900	2000	2100	2200	2300	2400	2500	2600	2700	2800	2900	3000	3100	3200	3300	3400	3500	
L	1954	2004	2054	2104	2204	2304	2404	2504	2604	2704	2804	2904	3004	3104	3204	3304	3404	3504	3604	3704	3804	3904	4004	4104	
N	7	7	8	8	8	9	9	10	10	11	11	12	12	13	13	14	14	15	15	16	16	17	17	18	
W	200	200	200	200	200	200	200	200	200	200	200	200	200	200	200	200	200	200	200	200	200	200	200	200	
D	51	101	151	201	101	201	101	201	101	201	101	201	101	201	101	201	101	201	101	201	101	201	101	201	
重量 KG	51.5	52.6	53.8	54.9	57.2	59.5	61.8	64.0	66.3	68.6	70.9	73.2	75.4	77.7	80.0	82.3	84.6	86.8	89.1	91.4	93.7	96.0	98.2	100.5	

*如有特殊行程请先与技术人员联系。

RD 电机右下折

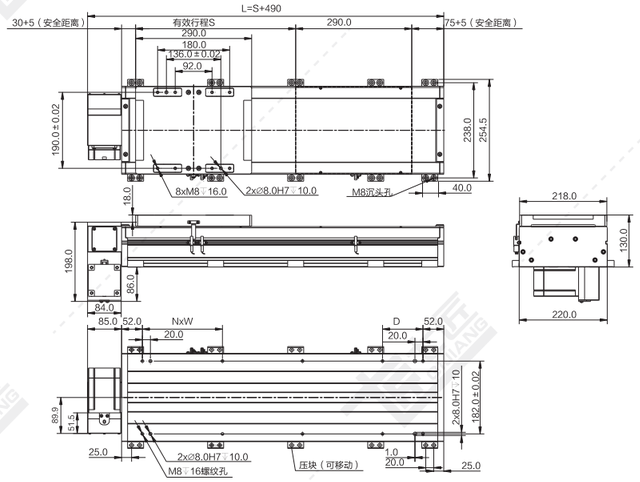

注：以下重量不含电机。 单位：mm

行程 S	100	150	200	250	300	350	400	450	500	550	600	650	700	750	800	850	900	950	1000	1050	1100	1150	1200	1250	1300
L	590	640	690	740	790	840	890	940	990	1040	1090	1140	1190	1240	1290	1340	1390	1440	1490	1540	1590	1640	1690	1740	1790
N	1	1	1	2	2	2	2	3	3	3	3	4	4	4	4	5	5	5	5	6	6	6	6	7	7
W	200	200	200	200	200	200	200	200	200	200	200	200	200	200	200	200	200	200	200	200	200	200	200	200	200
D	201	51	101	151	201	51	101	151	201	51	101	151	201	51	101	151	201	51	101	151	201	51	101	151	201
重量 KG	23.0	24.1	25.3	26.4	27.6	28.7	29.8	31.0	32.1	33.3	34.4	35.5	36.7	37.8	39.0	40.1	41.2	42.4	43.5	44.7	45.8	46.9	48.1	49.2	50.4
行程 S	1350	1400	1450	1500	1600	1700	1800	1900	2000	2100	2200	2300	2400	2500	2600	2700	2800	2900	3000	3100	3200	3300	3400	3500	
L	1840	1890	1940	1990	2090	2190	2290	2390	2490	2590	2690	2790	2890	2990	3090	3190	3290	3390	3490	3590	3690	3790	3890	3990	
N	7	7	8	8	8	9	9	10	10	11	11	12	12	13	13	14	14	15	15	16	16	17	17	18	
W	200	200	200	200	200	200	200	200	200	200	200	200	200	200	200	200	200	200	200	200	200	200	200	200	
D	51	101	151	201	101	201	101	201	101	201	101	201	101	201	101	201	101	201	101	201	101	201	101	201	
重量 KG	51.5	52.6	53.8	54.9	57.2	59.5	61.8	64.0	66.3	68.6	70.9	73.2	75.4	77.7	80.0	82.3	84.6	86.8	89.1	91.4	93.7	96.0	98.2	100.5	

*如有特殊行程请先与技术人员联系。

RT 电机右折

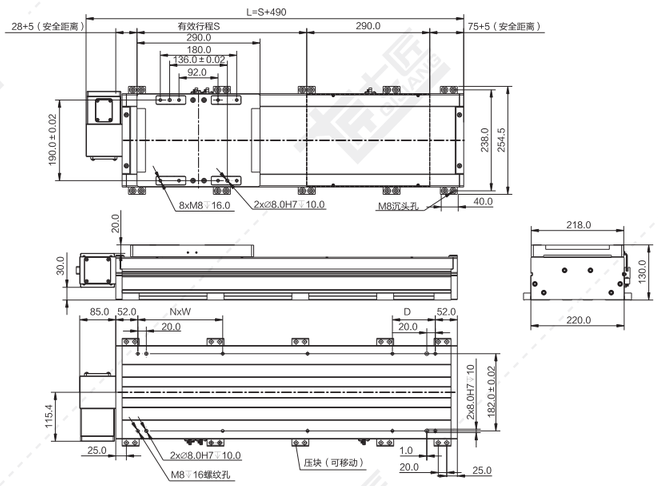

注：以下重量不含电机。 单位：mm

行程 S	100	150	200	250	300	350	400	450	500	550	600	650	700	750	800	850	900	950	1000	1050	1100	1150	1200	1250	1300
L	590	640	690	740	790	840	890	940	990	1040	1090	1140	1190	1240	1290	1340	1390	1440	1490	1540	1590	1640	1690	1740	1790
N	1	1	1	2	2	2	2	3	3	3	3	4	4	4	4	5	5	5	5	6	6	6	6	7	7
W	200	200	200	200	200	200	200	200	200	200	200	200	200	200	200	200	200	200	200	200	200	200	200	200	200
D	201	51	101	151	201	51	101	151	201	51	101	151	201	51	101	151	201	51	101	151	201	51	101	151	201
重量 KG	22.8	23.9	25.1	26.2	27.4	28.5	29.6	30.8	31.9	33.1	34.2	35.3	36.5	37.6	38.8	39.9	41.0	42.2	43.3	44.5	45.6	46.7	47.9	49.0	50.2
行程 S	1350	1400	1450	1500	1600	1700	1800	1900	2000	2100	2200	2300	2400	2500	2600	2700	2800	2900	3000	3100	3200	3300	3400	3500	
L	1840	1890	1940	1990	2090	2190	2290	2390	2490	2590	2690	2790	2890	2990	3090	3190	3290	3390	3490	3590	3690	3790	3890	3990	
N	7	7	8	8	8	9	9	10	10	11	11	12	12	13	13	14	14	15	15	16	16	17	17	18	
W	200	200	200	200	200	200	200	200	200	200	200	200	200	200	200	200	200	200	200	200	200	200	200	200	
D	51	101	151	201	101	201	101	201	101	201	101	201	101	201	101	201	101	201	101	201	101	201	101	201	
重量 KG	51.3	52.4	53.6	54.7	57.0	59.3	61.6	63.8	66.1	68.4	70.7	73.0	75.2	77.5	79.8	82.1	84.4	86.6	88.9	91.2	93.5	95.8	98.0	100.3	

*如有特殊行程请先与技术人员联系。

RU 电机右上折

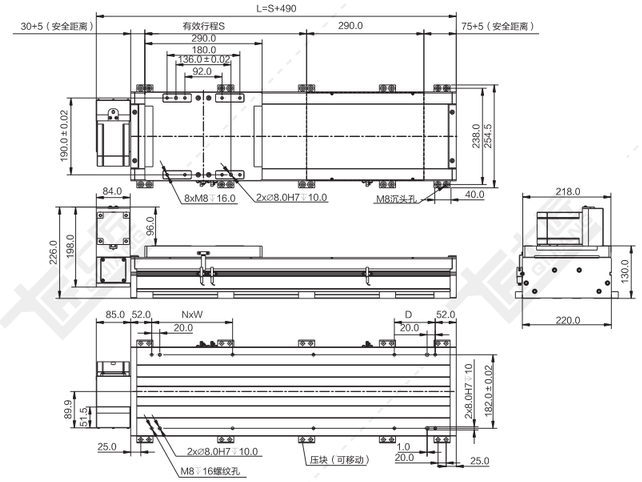

注：以下重量不含电机。 单位：mm

行程 S	100	150	200	250	300	350	400	450	500	550	600	650	700	750	800	850	900	950	1000	1050	1100	1150	1200	1250	1300
L	590	640	690	740	790	840	890	940	990	1040	1090	1140	1190	1240	1290	1340	1390	1440	1490	1540	1590	1640	1690	1740	1790
N	1	1	1	2	2	2	2	3	3	3	3	3	4	4	4	4	5	5	5	5	6	6	6	6	7	7
W	200	200	200	200	200	200	200	200	200	200	200	200	200	200	200	200	200	200	200	200	200	200	200	200	200	200
D	201	51	101	151	201	51	101	151	201	51	101	151	201	51	101	151	201	51	101	151	201	51	101	151	201	201
重量 KG	23.0	24.1	25.3	26.4	27.6	28.7	29.8	31.0	32.1	33.3	34.4	35.5	36.7	37.8	39.0	40.1	41.2	42.4	43.5	44.7	45.8	46.9	48.1	49.2	50.4
行程 S	1350	1400	1450	1500	1600	1700	1800	1900	2000	2100	2200	2300	2400	2500	2600	2700	2800	2900	3000	3100	3200	3300	3400	3500	
L	1840	1890	1940	1990	2090	2190	2290	2390	2490	2590	2690	2790	2890	2990	3090	3190	3290	3390	3490	3590	3690	3790	3890	3990	
N	7	7	8	8	8	9	9	10	10	11	11	12	12	13	13	14	14	15	15	16	16	17	17	18	
W	200	200	200	200	200	200	200	200	200	200	200	200	200	200	200	200	200	200	200	200	200	200	200	200	
D	51	101	151	201	101	201	101	201	101	201	101	201	101	201	101	201	101	201	101	201	101	201	101	201	
重量 KG	51.5	52.6	53.8	54.9	57.2	59.5	61.8	64.0	66.3	68.6	70.9	73.2	75.4	77.7	80.0	82.3	84.6	86.8	89.1	91.4	93.7	96.0	98.2	100.5	

*如有特殊行程请先与技术人员联系。

QSF-CR系列

粉尘/滴水环境丝杆直线模组

QSF-CR系列特点…… A4-002
QSF-CR参数表…… A4-004
QSF-CR快速选型表…… A4-006
QSF100-CR产品系列……A4-007
QSF135-CR产品系列……A4-012
QSF170-CR产品系列……A4-017
QSF220-CR产品系列……A4-022

QSF-CR系列

多种滑动座组合样式

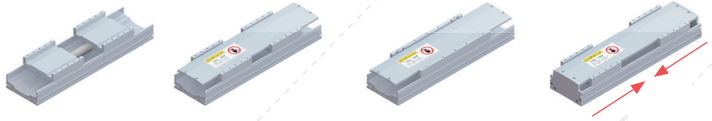

双滑动座(同动型)　双滑动座(单动型)　滑动座加长　滑动座反向同动

高刚性本体：

采用一体成型铝型材开模结构，
并经元素分析，得到最好的刚性与重量之比结构设计

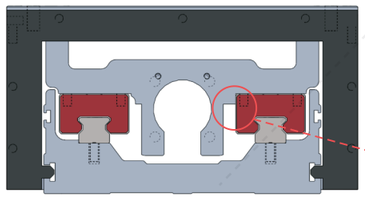

滑动座与滑块定位设计：

当力臂过长时，悬臂甩动时不容易变位。

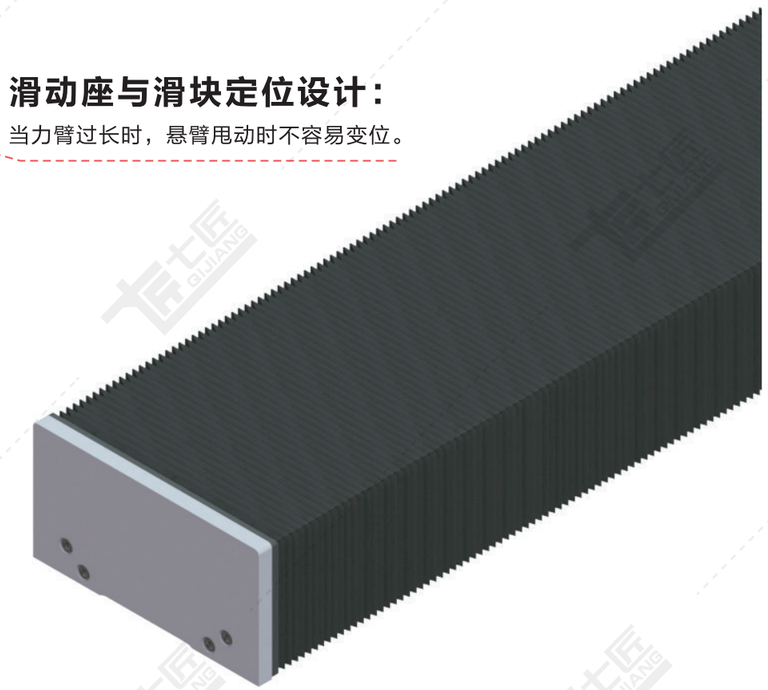

粉尘、滴水环境：

采用风琴罩，允许在粉尘、滴水恶劣环境中使用，

粉尘/滴水环境使用丝杆直线模组

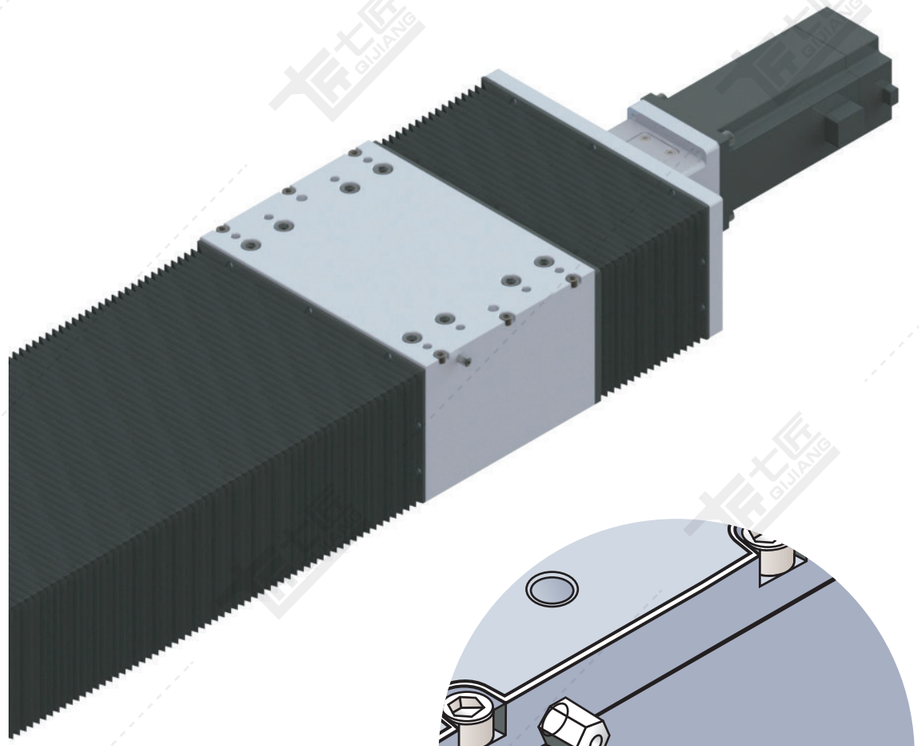

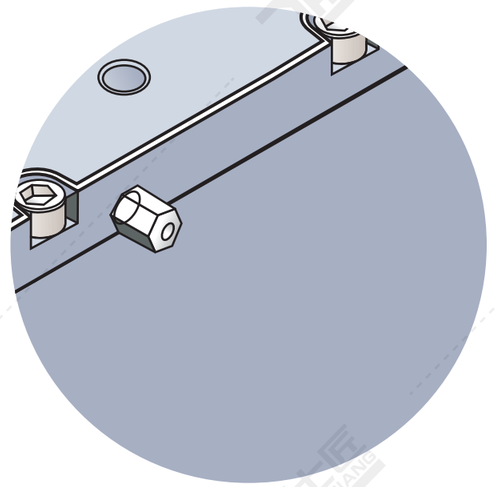

专业注油设计：

在滑动座两侧增加注油嘴或者预留注油口，可实现集中供油，
可同时对螺母及多组滑块进行注油保养，让您在维修保养
上更方便、省时。注油嘴可根据客户使用方向自由更换安装方向。

QSF-CR系列 参数一览表

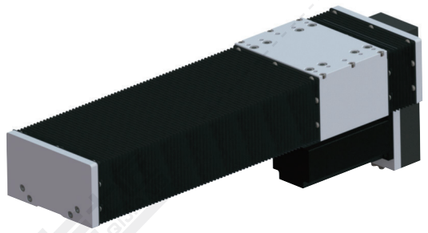

QSF100-CR

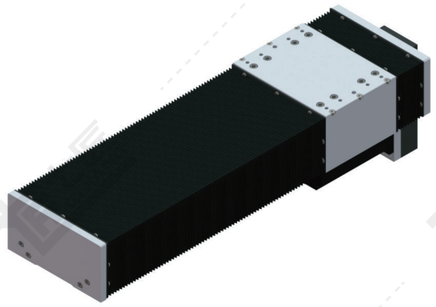

QSF135-CR

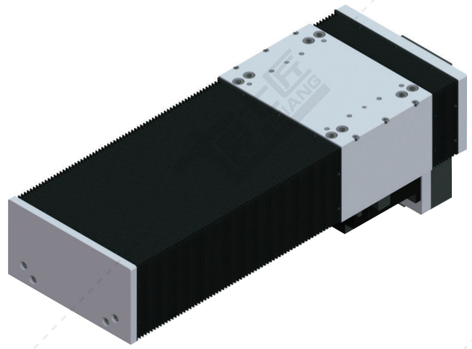

QSF170-CR

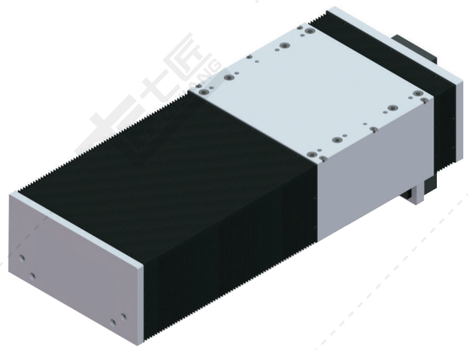

QSF220-CR

使用环境	传动方式	规格	马达容量(W)	本体宽度(mm)	位置重复精度(mm)	丝杆规格（C7级）<注1>		最大可搬重量（KG）		最高速度(mm/s)<注2>	标准行程及最高使用速度<注3>	页数
						外径(mm)	导程(mm)	水平使用	垂直使用		行程50 100 150 200 250 300 350 400 450 500 550 600 650 700 750 800 850 900 950 1000 1050 1100 1150 1200 1250 1300 1350 1400 1450 1500	
粉尘 / 滴水环境	滚珠丝杆	QSF100-CR	200W	140	±0.01	16	5	65	15	250	250	P.A4-007
							10	45	10	500	500	
							16	30	6	800	800	
							20	24	5	1000	1000	
							32	12	–	1600	1600	
			400W	140	±0.01	16	5	65	25	250	250	
							10	65	15	500	500	
							16	50	10	800	800	
							20	35	8	1000	1000	
							32	20	–	1600	1600	
		QSF135-CR	200W	171	±0.01	16/20(S>750)	5	95	27	250	250	P.A4-012
							10	75	18	500	500	
							16	44	7	800	800	
							20	35	6	1000	1000	
							32	13	–	1600	1600	
							40	10	–	2000	2000	
			400W	171	±0.01	16/20(S>750)	5	110	35	250	250	
							10	110	25	500	500	
							16	68	18	800	800	
							20	50	14	1000	1000	
							32	30	8	1600	1600	
							40	15	–	2000	2000	
		QSF170-CR	400W	206	±0.01	20/25(S>850)	5	120	40	250	250	P.A4-017
							10	110	30	500	500	
							20	75	14	1000	1000	
							25	60	10	1250	1250	
							40	35	7	2000	2000	
							50	28	5	2500	2500	
			750W	206	±0.01	20/25(S>850)	5	130	50	250	250	
							10	120	40	500	500	
							20	120	20	1000	1000	
							25	100	15	1250	1250	
							40	70	10	2000	2000	
							50	45	8	2500	2500	
		QSF220-CR	750W	256	±0.01	25	5	150	55	250	250	P.A4-022
							10	150	45	500	500	
							25	120	20	1250	1250	
							50	50	8	2500	2500	

注1：丝杆直径选用以表格资料为准，其中C7级精度为±0.01，C5级精度为±0.005mm，如有其他需求，请咨询本公司技术人员。
注2：最高速度（mm/s）是以伺服马达最高转速3000rpm计算。

注3：标准行程内的黑色数字，代表该行程内可使用的最高安全速度。若超过此速度，滑台可能会有严重共振产生。

QSF-CR系列风琴罩丝杆直线模组

QSF-CR系列快速选型表

Q	SF	100	C/S/L	2	-	L10	S200	-	PS	400	B	-	A2U	-	T	CR	-	P7	-	O	BL

品牌（七匠）

结构
SF：丝杆风琴罩

宽度代号
100：本体宽度140mm
135：本体宽度171mm
170：本体宽度206mm
220：本体宽度256mm

滑动座类型
C：标准滑动座；滑动座数量为1时省略
S：短滑动座
L：加长滑动座

滑动座数量
滑动座数量为1时省略

导程
5mm、10mm、16mm、20mm、25mm、32mm、40mm、50mm

行程

电机型号

电机功率

电机厂商及功率
IV(汇川伺服）
MT(三菱伺服）
PS(松下伺服）
DT(台达伺服）
YS(安川伺服）
CU(客户自配）

100（100W）
400（400W）
57（57系列步进电机）
86（86系列步进电机）

刹车
B：带刹车
无：无刹车

★感应器位置数量及模组安装方式

电机安装方式
M：电机内装
T：直连带电机座
L：电机左折
R：电机右折
D：电机下折

应用环境
CR：风琴罩式

精度等级
P7：一般精度（±0.01mm）
P5：高精度（±0.005mm）

***外部注油**

颜色
无：银色
BL：黑色

电机安装方式

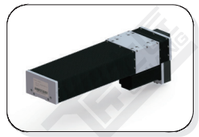
D-电机下折

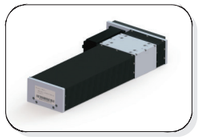
L-电机左折

R-电机右折

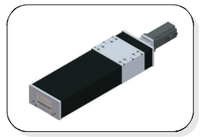
T-直连带电机座

M-电机内装

注：感应器位置及数量

C	C	1	P	U

原点开关位置		极限开关位置		极限开关数量		感应器类型		模组安装方式	
内置式				1	1个	无	NPN	U	正面沉头孔安装
A	电机侧	A	电机侧	※2	2个	P	PNP	D	反面螺牙安装
B	反电机侧	B	反电机侧						

※数量为2时，表示极限开关两侧安装，极限开关位置为无；
无数量时，表示无极限开关，极限开关位置为无。

QSF100-CR 丝杆传动 银色/黑色

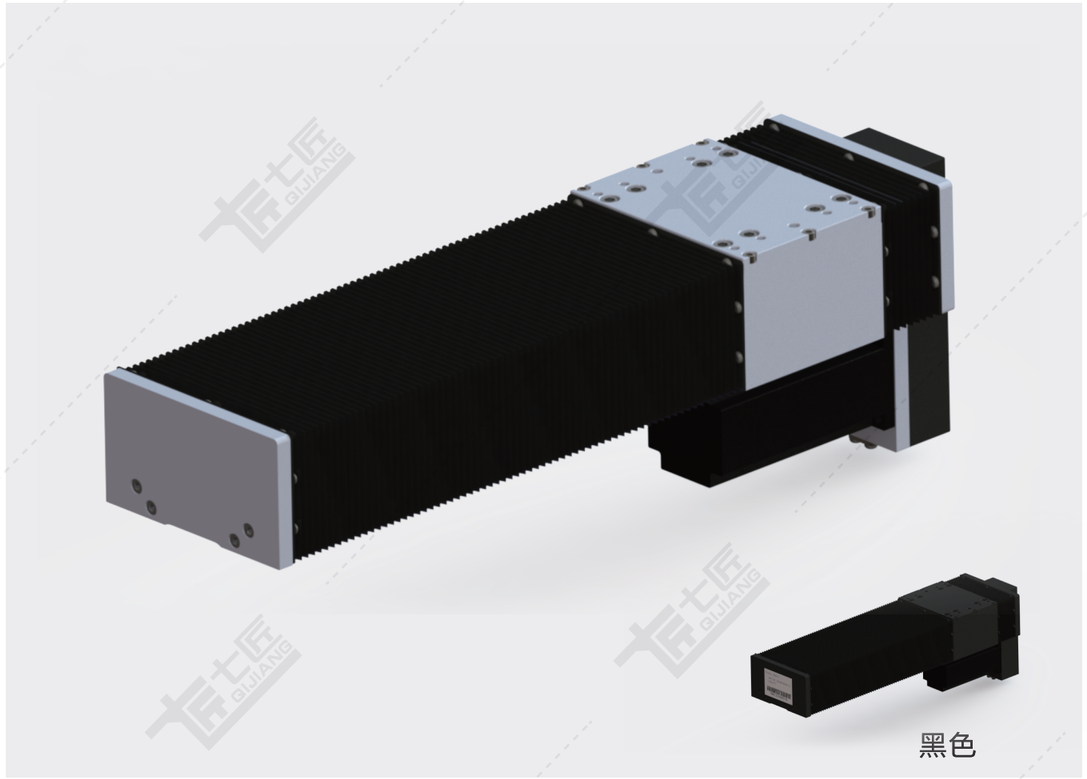

基本规格（QSF100-CR）

电机功率 AC(W)				100/200/400				
重复定位精度 (mm)				±0.01/±0.005				
滚珠丝杆外径 (mm)				16				
滚珠丝杆导程 (mm)				5	10	16	20	32
最快速度 (mm/sec) 电机转速3000(rpm)				250	500	800	1000	1600
最大载重（kg）	加减速度	水平使用	0.3G	40/50/50	20/40/50	15/30/35	8/20/25	5/10/15
		垂直使用	0.3G	8/12/18	5/10/15	5/6/10	3/5/8	-
★额定推力（N）				341/682/1364	170/360/720	106/212/424	85/170/340	53/106/212
直线导轨（mm）				15×12.5-2				
原点感应器				TL-W1R5MC1				

★额定推力为电机额定扭矩时的推力；可搬送质量和最高速度根据使用条件而不同；
电机最大转速3000rpm。

感应器接线图

TL-W1R5MC1

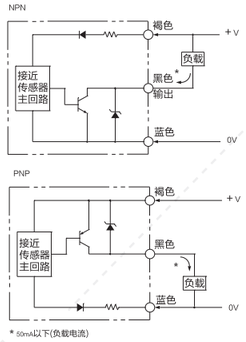

* 50mA以下(负载电流)

电机外形尺寸

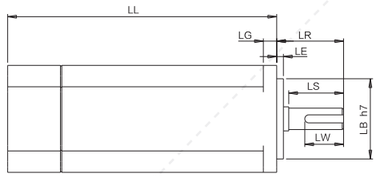

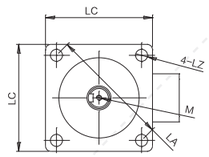

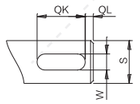

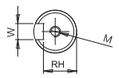

电机搭配一览表

电机外形尺寸																		
功率W	品牌	型号			LL	LL刹车	LA	LE	LZ	LC	LG	LW	RH	W	LR	S	LB	M
100W	松下 Panasonic	MSMD012G1□	V:有刹车	U:无刹车	92	122	45	3	3.4	38	6	14	6.2	3h9	25	8h6	30h7	M3x6L
	台达 Della	EAMA-C20401□S	S:有刹车	R:无刹车	100.6	136	46	2.5	4.5	40	5	16	6.2	3h9	25	8h6	30h7	M3x8L
	三菱 Mitsubishi	HC-KFS13□K	B:有刹车	无	96.5	124.5	46	2.5	4.5	42	5	–	–	–	25	8h6	30h7	–
	汇川 Inovance	ISMH1-10B30CB	2:有刹车	无	106.5	139.6	46	2.5	4.5	40	5	15.5	6.2	3h8	25	8h6	30h7	M3x6
	安川 YASKAWA	SGM7A-01A□A6□	C:有刹车	1:无刹车	93.5	134	46	2.5	4.3	40	5	–	–	–	25	8h6	30h7	–
200W	松下 Panasonic	MSMD22G1□□	V:有刹车	U:无刹车	79	115.5	70	3	4.5	60	6.5	20	8.5	4h9	30	11h6	50h7	M4x8L
	台达 Della	EAMA-C20602□S	S:有刹车	R:无刹车	105.5	141.6	70	3	5.5	60	7.5	20	11	5	30	14h6	50h7	M4x15L
	三菱 Mitsubishi	HC-KFS23□K	B:有刹车	无	99.5	131.5	70	3	5.8	60	7	–	–	–	30	14h6	50h7	–
	汇川 Inovance	ISMH1-20B30CB	2:有刹车	无	98	138	70	3	5.5	60	7.6	16.5	11.5	5h9	30	14h6	50h7	M5x8
	安川 YASKAWA	SGM7A-02A□A6□	C:有刹车	1:无刹车	99.5	140	70	3	5.5	60	6	–	–	–	30	14h6	50h7	–
400W	松下 Panasonic	MSMD042G1□S	V:有刹车	U:无刹车	98.5	135	70	3	4.5	60	6.5	25	11	5h9	30	14h6	50h7	M5x10L
	台达 Della	EAMA-C20604□S	S:有刹车	R:无刹车	130.7	166.8	70	3	5.5	60	7.5	20	11	5h9	30	14h6	50h7	M4x15L
	三菱 Mitsubishi	HC-KFS43□K	B:有刹车	无	124.5	156.5	70	3	5.8	60	7	–	–	–	30	14h6	50h7	–
	汇川 Inovance	ISMH1-40B30CB	2:有刹车	无	118	–	70	3	5.5	60	7.6	16.5	11.5	5h9	30	14h6	50h7	M5x8
	安川 YASKAWA	SGM7A-04A□A6□	C:有刹车	1:无刹车	115.5	156	70	3	5.5	60	6	–	–	–	30	14h6	50h7	–

容许负载力矩表

单位：mm

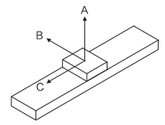

水平安装		A	B	C
导程 5	30kg	1200	311	158
	55kg	1100	124	124
	80kg	205	219	207
导程 10	15kg	800	250	190
	25kg	700	170	190
	30kg	650	122	124
导程 16	5kg	1800	982	950
	10kg	1050	427	462
	22kg	900	291	242
导程 20	5kg	1800	1650	1200
	15kg	1050	387	418
	20kg	950	264	220
导程 32	3kg	1550	1400	1000
	5kg	1800	427	544
	8kg	1000	387	420

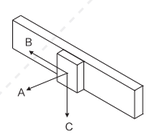

墙面安装		A	B	C
导程 5	10kg	126	800	60
	20kg	70	600	30
	30kg	50	476	15
导程 10	10kg	246	700	180
	20kg	150	515	80
	30kg	72	422	32
导程 16	5kg	1068	1579	976
	10kg	405	776	278
	22kg	220	680	107
导程 20	5kg	958	1320	875
	10kg	361	696	248
	20kg	107	610	95
导程 32	2kg	650	958	680
	4kg	234	361	220
	8kg	130	220	107

单位：N.m

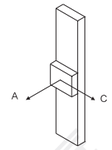

垂直安装		A	C
导程 5	5kg	100	145
	10kg	50	90
	12kg	23	63
导程 10	4kg	335	375
	6kg	140	180
	8kg	100	140
导程 16	1kg	620	620
	2kg	680	680
	5kg	310	350
导程 20	–	–	–
	–	–	–
	3kg	1030	802

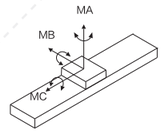

MA	150
MB	150
MC	130

※力距表所表示的数据，代表重心。
※符合型录规范的正常使用下，保证寿命为10000公里。
※倒吊使用无法套用标准规范，如有需求请洽询我司业务。

D 电机下折

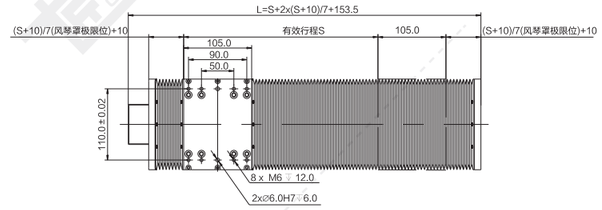

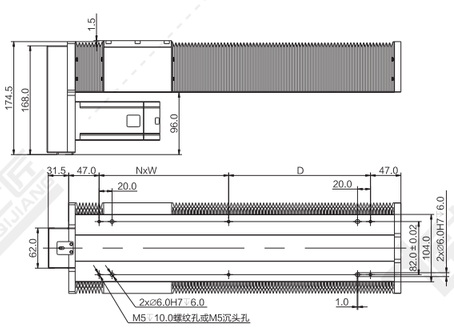

注：以下重量不含电机。

单位：mm

行程S	300	350	400	450	500	550	600	650	700	750	800	850	900	950	1000	1050
风琴罩极限	44	51	58	65	72	80	87	94	101	108	115	122	130	137	144	151
L	541.5	605.5	669.5	733.5	797.5	863.5	927.5	991.5	1055.5	1119.5	1183.5	1247.5	1313.5	1377.5	1441.5	1505.5
N	1	2	2	2	3	3	3	4	4	4	4	5	5	5	6	6
W	200	200	200	200	200	200	200	200	200	200	200	200	200	200	200	200
D	219	83	147	211	75	141	205	69	133	197	261	125	191	255	119	183
重量KG	6.1	6.6	7.1	7.6	8.1	8.6	9.1	9.6	10.1	10.6	11.1	11.6	12.1	12.6	13.1	13.6

*如有特殊行程请先与技术人员联系。

L 电机左折

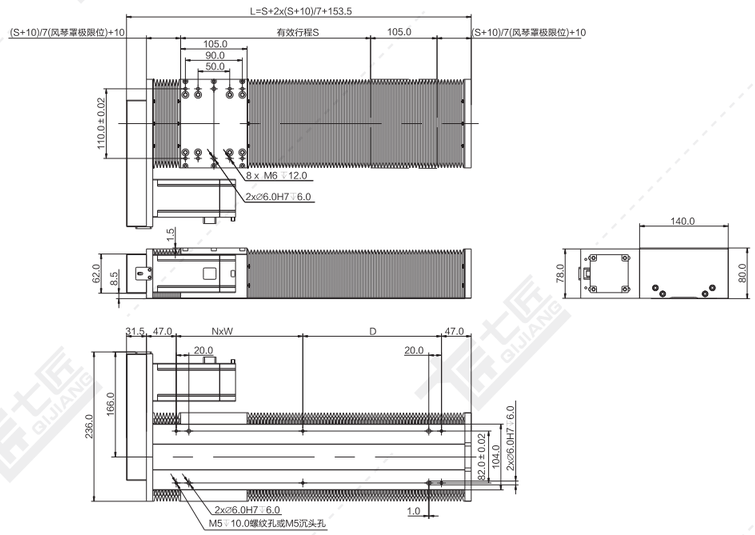

注：以下重量不含电机。 单位：mm

行程S	300	350	400	450	500	550	600	650	700	750	800	850	900	950	1000	1050
风琴罩极限	44	51	58	65	72	80	87	94	101	108	115	122	130	137	144	151
L	541.5	605.5	669.5	733.5	797.5	863.5	927.5	991.5	1055.5	1119.5	1183.5	1247.5	1313.5	1377.5	1441.5	1505.5
N	1	2	2	2	3	3	3	4	4	4	4	5	5	5	6	6
W	200	200	200	200	200	200	200	200	200	200	200	200	200	200	200	200
D	219	83	147	211	75	141	205	69	133	197	261	125	191	255	119	183
重量KG	6.1	6.6	7.1	7.6	8.1	8.6	9.1	9.6	10.1	10.6	11.1	11.6	12.1	12.6	13.1	13.6

*如有特殊行程请先与技术人员联系。

R 电机右折

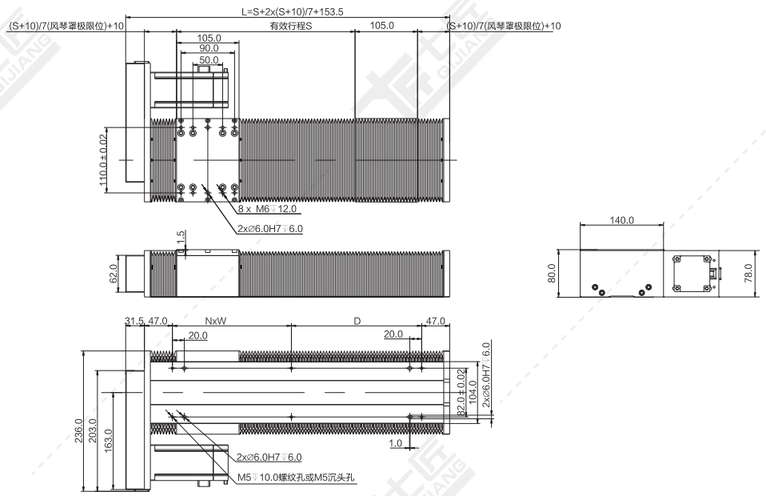

注：以下重量不含电机。 单位：mm

行程S	300	350	400	450	500	550	600	650	700	750	800	850	900	950	1000	1050
风琴罩极限	44	51	58	65	72	80	87	94	101	108	115	122	130	137	144	151
L	541.5	605.5	669.5	733.5	797.5	863.5	927.5	991.5	1055.5	1119.5	1183.5	1247.5	1313.5	1377.5	1441.5	1505.5
N	1	2	2	2	3	3	3	4	4	4	4	5	5	5	6	6
W	200	200	200	200	200	200	200	200	200	200	200	200	200	200	200	200
D	219	83	147	211	75	141	205	69	133	197	261	125	191	255	119	183
重量KG	6.1	6.6	7.1	7.6	8.1	8.6	9.1	9.6	10.1	10.6	11.1	11.6	12.1	12.6	13.1	13.6

*如有特殊行程请先与技术人员联系。

M 电机内装

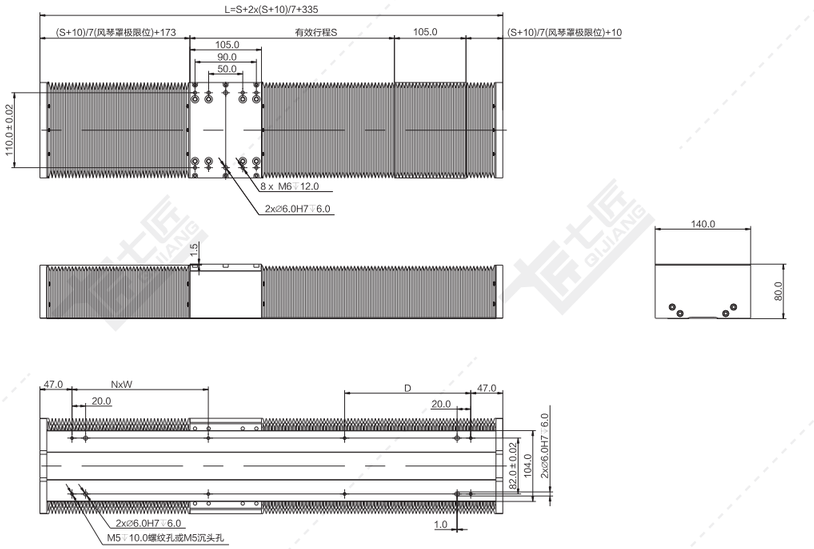

注：以下重量不含电机。 单位：mm

行程S	300	350	400	450	500	550	600	650	700	750	800	850	900	950	1000	1050
风琴罩极限	44	51	58	65	72	80	87	94	101	108	115	122	130	137	144	151
L	679	743	808	872	936	1001	1065	1129	1193	1258	1322	1386	1451	1515	1579	1643
N	2	2	3	3	3	4	4	4	5	5	5	6	6	6	7	7
W	200	200	200	200	200	200	200	200	200	200	200	200	200	200	200	200
D	185	249	114	178	242	107	171	235	99	164	228	92	157	221	85	149
重量KG	6.9	7.4	7.9	8.4	8.9	9.4	9.9	10.4	10.9	11.4	11.9	12.4	12.9	13.4	13.9	14.4

*如有特殊行程请先与技术人员联系。

T 电机直连带电机座

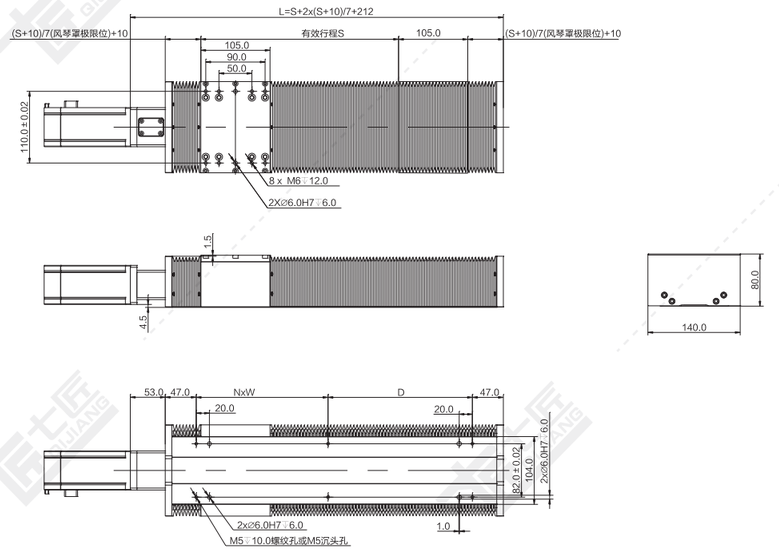

注：以下重量不含电机。 单位：mm

行程S	300	350	400	450	500	550	600	650	700	750	800	850	900	950	1000	1050
风琴罩极限	44	51	58	65	72	80	87	94	101	108	115	122	130	137	144	151
L	566	630	695	759	823	888	952	1016	1080	1145	1209	1273	1338	1402	1466	1530
N	1	2	2	2	3	3	3	4	4	4	5	5	5	6	6	6
W	200	200	200	200	200	200	200	200	200	200	200	200	200	200	200	200
D	219	83	148	212	76	141	205	69	133	198	62	126	191	55	119	183
重量KG	6.1	6.6	7.1	7.6	8.1	8.6	9.1	9.6	10.1	10.6	11.1	11.6	12.1	12.6	13.1	13.6

*如有特殊行程请先与技术人员联系。

QSF135-CR 丝杆传动 银色/黑色

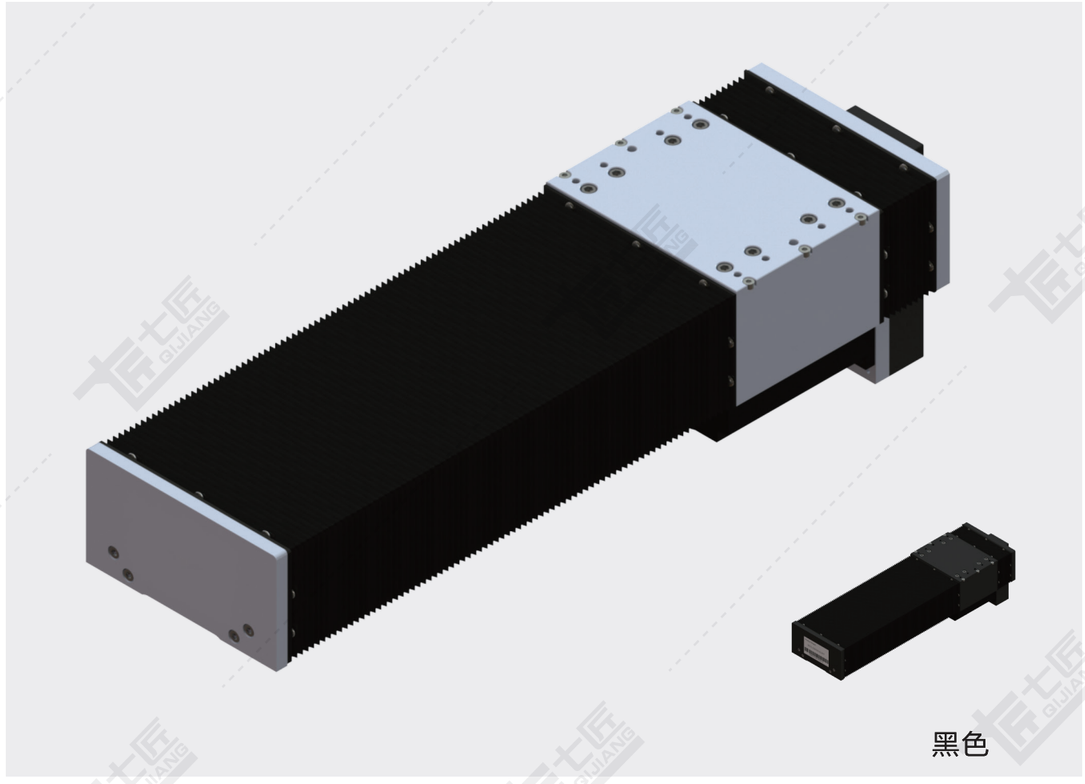

黑色

基本规格（QSF135）

电机功率 AC(W)				200/400/750					
重复定位精度(mm)				±0.01/±0.005					
滚珠丝杆外径(mm)				16/20	16/20	16	16/20	16	20
滚珠丝杆导程(mm)				5	10	16	20	32	40
最快速度(mm/sec) 电机转速3000(rpm)				250	500	800	1000	1600	2000
最大载重（kg）	加减速度	水平使用	0.3G	80/80/80	70/80/80	40/50/70	30/40/60	13/30/40	10/15/25
		垂直使用	0.3G	15/20/30	15/20/30	7/18/25	6/14/20	-/8/10	-
★额定推力（N）				683/1388/2100	341/694/1050	213/432/840	174/347/528	108/216/380	42/174/320
直线导轨（mm）				15×12.5-2					
原点感应器				内置 EE-SX951(NPN) EE-SX951P(PNP)					

★额定推力为电机额定扭矩时的推力；可搬送质量和最高速度根据使用条件而不同；
电机最大转速为3000rpm。

感应器接线图

EE-SX951

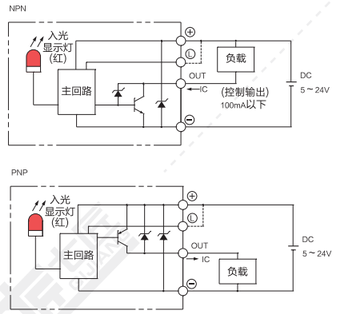

电机外形尺寸

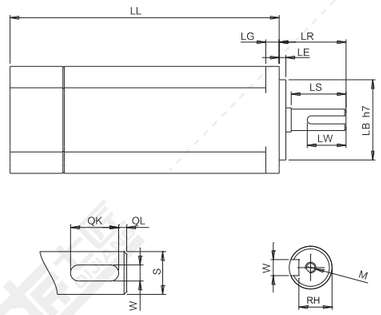

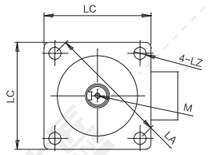

电机搭配一览表

电机外形尺寸																	
功率W	品牌	型号			LL	LL刹车	LA	LE	LZ	LC	LG	LW	RH	W	LR	S	LB	M
200W	松下 Panasonic	MSMD22G1□□	V:有刹车	U:无刹车	79	115.5	70	3	4.5	60	6.5	20	8.5	4h9	30	11h6	50h7	M4x8L
	台达 Della	EAMA-C20602□S	S:有刹车	R:无刹车	105.5	141.6	70	3	5.5	60	7.5	20	11	5	30	14h6	50h7	M4x15L
	三菱 Mitsubishi	HC-KFS23□K	B:有刹车	无	99.5	131.5	70	3	5.8	60	7	-	-	-	30	14h6	50h7	-
	汇川 Inovance	ISMH1-20B30CB	2:有刹车	无	98	138	70	3	5.5	60	7.6	16.5	11.5	5h9	30	14h6	50h7	M5x8
	安川 YASKAWA	SGM7A-02A□A6□	C:有刹车	1:无刹车	99.5	140	70	3	5.5	60	6	-	-	-	30	14h6	50h7	-
400W	松下 Panasonic	MSMD042G1□S	V:有刹车	U:无刹车	98.5	135	70	3	4.5	60	6.5	25	11	5h9	30	14h6	50h7	M5x10L
	台达 Della	EAMA-C20604□S	S:有刹车	R:无刹车	130.7	166.8	70	3	5.5	60	7.5	20	11	5h9	30	14h6	50h7	M4x15L
	三菱 Mitsubishi	HC-KFS43□K	B:有刹车	无	124.5	156.5	70	3	5.8	60	7	-	-	-	30	14h6	50h7	-
	汇川 Inovance	ISMH1-40B30CB	2:有刹车	无	118	-	70	3	5.5	60	7.6	16.5	11.5	5h9	30	14h6	50h7	M5x8
	安川 YASKAWA	SGM7A-04A□A6□	C:有刹车	1:无刹车	115.5	156	70	3	5.5	60	6	-	-	-	30	14h6	50h7	-
750W	松下 Panasonic	MSMD082G1□□	V:有刹车	U:无刹车	122	149	90	3	6	80	8	25	15.5	6h9	35	19h6	70h7	M5x10L
	台达 Della	EAMA-C20807□S	S:有刹车	R:无刹车	138.3	178	90	3	6.6	80	8	25	15.5	8h9	35	19h6	70h7	M6x20L
	三菱 Mitsubishi	HC-KFS73□K	B:有刹车	无	142	177.5	90	3	6.6	80	8	-	-	-	40	19h6	70h7	-
	汇川 Inovance	ISMH1-75B30CB	2:有刹车	无	135.5	-	90	3	7	80	7.8	25	15.5	6h8	35	19h6	70h7	M6x20
	安川 YASKAWA	SGM7A-08A□A6□	C:有刹车	1:无刹车	137	184	90	3	7	80	8	-	-	-	40	19h6	70h7	-

容许负载力矩表

单位：mm

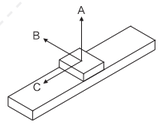

水平安装		A	B	C
导程 5	60kg	2448	322	316
	80kg	2197	257	247
	95kg	2005	219	207
导程 10	30kg	1958	490	370
	50kg	1660	333	370
	70kg	1725	243	247
导程 16	10kg	2265	961	1674
	20kg	1402	537	855
	44kg	1047	324	445
导程 20	10kg	2263	958	1672
	20kg	1400	535	852
	35kg	1052	328	448
导程 32	10kg	2100	934	1562
	20kg	1305	521	840
	30kg	985	296	338
导程 40	5kg	2263	958	1459
	10kg	1405	426	765
	20kg	987	342	325

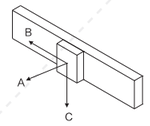

墙面安装		A	B	C
导程 5	60kg	204	112	1394
	80kg	130	57	1115
	95kg	85	24	895
导程 10	30kg	414	333	1277
	50kg	235	157	929
	75kg	129	57	751
导程 16	10kg	461	372	1410
	20kg	264	178	1027
	44kg	148	69	832
导程 20	10kg	997	1217	1709
	20kg	513	555	985
	35kg	268	231	640
导程 32	10kg	886	1189	1607
	20kg	437	458	786
	30kg	226	221	580
导程 40	5kg	980	1215	1750
	10kg	560	437	766
	20kg	326	178	416

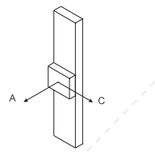

垂直安装		A	C
导程 5	20kg	762	614
	25kg	607	489
	27kg	498	483
导程 10	10kg	1365	1101
	15kg	901	727
	18kg	674	543
导程 16	2kg	2420	2031
	4kg	1690	1360
	7kg	1300	1050
导程 20	6kg	1695	1361
	–	–	–
	–	–	–
导程 32	3kg	1720	1352
	–	–	–
	–	–	–

单位：N.m

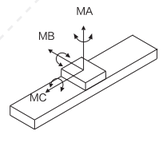

MA	551
MB	552
MC	485

※力距表所表示的数据，代表重心。
※符合型录规范的正常使用下，
保证寿命为10000公里。
※倒吊使用无法套用标准规范，
如有需求请洽询我司业务。

D 电机下折

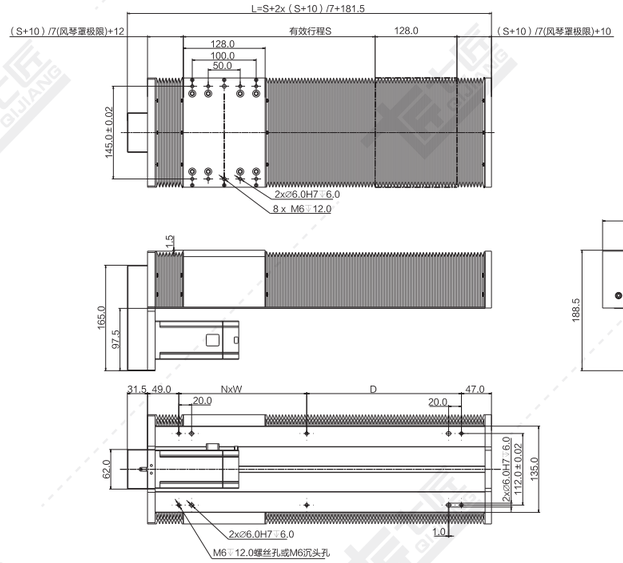

注：以下重量不含电机。 单位：mm

行程S	300	350	400	450	500	550	600	650	700	750	800	850	900	950	1000	1050	1100	1150	1200	1250
风琴罩极限	44	51	58	65	72	80	87	94	101	108	115	122	130	137	144	151	158	165	172	180
L	569.5	633.5	697.5	761.5	825.5	891.5	955.5	1019.5	1083.5	1147.5	1211.5	1275.5	1341.5	1405.5	1469.5	1533.5	1597.5	1661.5	1725.5	1791.5
N	1	2	2	2	3	3	3	4	4	4	5	5	5	6	6	6	7	7	7	8
W	200	200	200	200	200	200	200	200	200	200	200	200	200	200	200	200	200	200	200	200
D	242	106	170	234	98	164	228	92	156	220	84	148	214	78	142	206	70	134	198	64
重量KG	10.6	11.4	12.2	13.0	13.8	14.6	15.4	16.2	17.0	17.8	18.6	19.4	20.2	24.2	25.0	25.8				

*如有特殊行程请先与技术人员联系。

L 电机左折

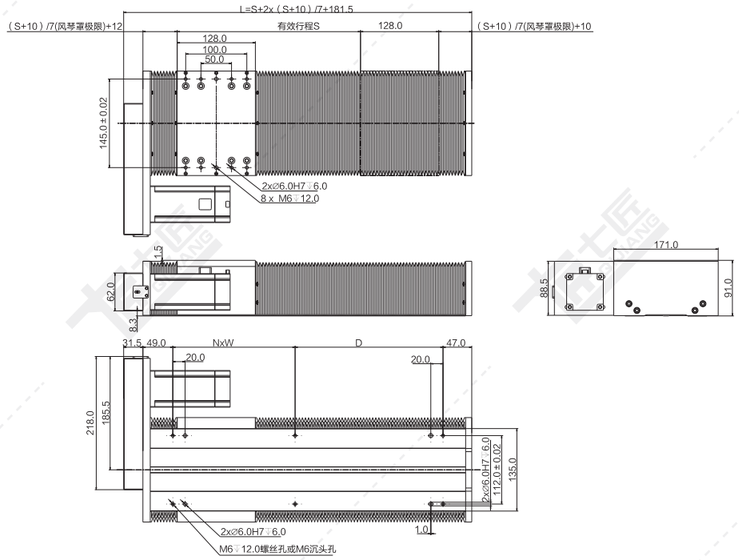

注：以下重量不含电机。 单位：mm

行程S	300	350	400	450	500	550	600	650	700	750	800	850	900	950	1000	1050	1100	1150	1200	1250
风琴罩极限	44	51	58	65	72	80	87	94	101	108	115	122	130	137	144	151	158	165	172	180
L	569.5	633.5	697.5	761.5	825.5	891.5	955.5	1019.5	1083.5	1147.5	1211.5	1275.5	1341.5	1405.5	1469.5	1533.5	1597.5	1661.5	1725.5	1791.5
N	1	2	2	2	3	3	3	4	4	4	5	5	5	6	6	6	7	7	7	8
W	200	200	200	200	200	200	200	200	200	200	200	200	200	200	200	200	200	200	200	200
D	242	106	170	234	98	164	228	92	156	220	84	148	214	78	142	206	70	134	198	64
重量KG	10.6	11.4	12.2	13.0	13.8	14.6	15.4	16.2	17.0	17.8	18.6	19.4	20.2	21.0	21.8	22.6	23.4	24.2	25.0	25.8

*如有特殊行程请先与技术人员联系。

R 电机右折

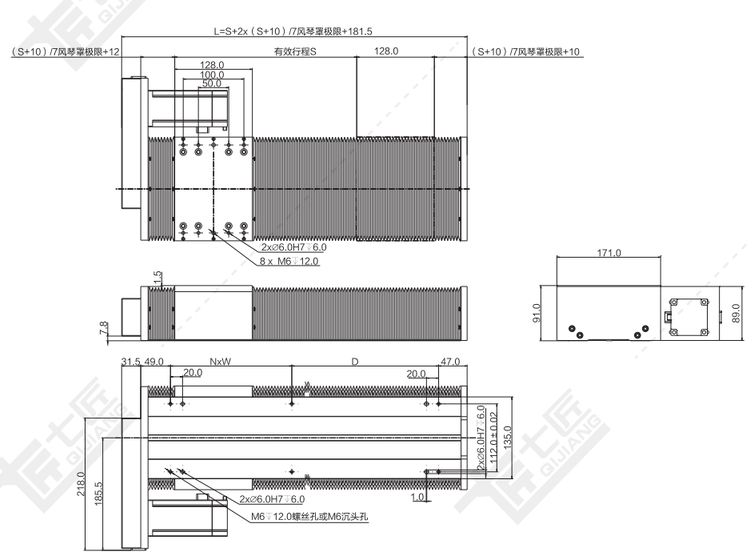

注：以下重量不含电机。 单位：mm

行程S	300	350	400	450	500	550	600	650	700	750	800	850	900	950	1000	1050	1100	1150	1200	1250
风琴罩极限	44	51	58	65	72	80	87	94	101	108	115	122	130	137	144	151	158	165	172	180
L	569.5	633.5	697.5	761.5	825.5	891.5	955.5	1019.5	1083.5	1147.5	1211.5	1275.5	1341.5	1405.5	1469.5	1533.5	1597.5	1661.5	1725.5	1791.5
N	1	2	2	2	3	3	3	4	4	4	5	5	5	6	6	6	7	7	7	8
W	200	200	200	200	200	200	200	200	200	200	200	200	200	200	200	200	200	200	200	200
D	242	106	170	234	98	164	228	92	156	220	84	148	214	78	142	206	70	134	198	64
重量KG	10.6	11.4	12.2	13.0	13.8	14.6	15.4	16.2	17.0	17.8	18.6	19.4	20.2	21.0	21.8	22.6	23.4	24.2	25.0	25.8

*如有特殊行程请先与技术人员联系。

M 电机内装

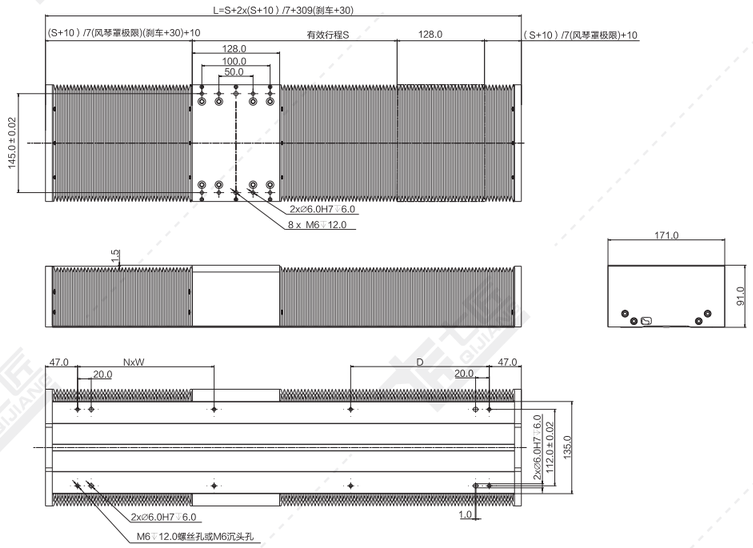

注：以下重量不含电机。 单位：mm

行程S	300	350	400	450	500	550	600	650	700	750	800	850	900	950	1000	1050	1100	1150	1200	1250
风琴罩极限	44	51	58	65	72	80	87	94	101	108	115	122	130	137	144	151	158	165	172	180
L	697	761	825	889	953	1019	1083	1147	1211	1275	1339	1403	1469	1533	1597	1661	1725	1789	1853	1919
N	2	3	3	3	4	4	4	5	5	5	5	6	6	6	7	7	7	8	8	8
W	200	200	200	200	200	200	200	200	200	200	200	200	200	200	200	200	200	200	200	200
D	203	67	131	195	59	125	189	53	117	181	245	109	175	239	103	167	231	95	159	225
重量KG	11.5	12.3	13.1	13.9	14.7	15.5	16.3	17.1	17.9	18.7	19.5	20.3	21.1	21.9	22.7	23.5	24.3	25.1	25.9	26.7

*如有特殊行程请先与技术人员联系。

T 电机直连带电机座

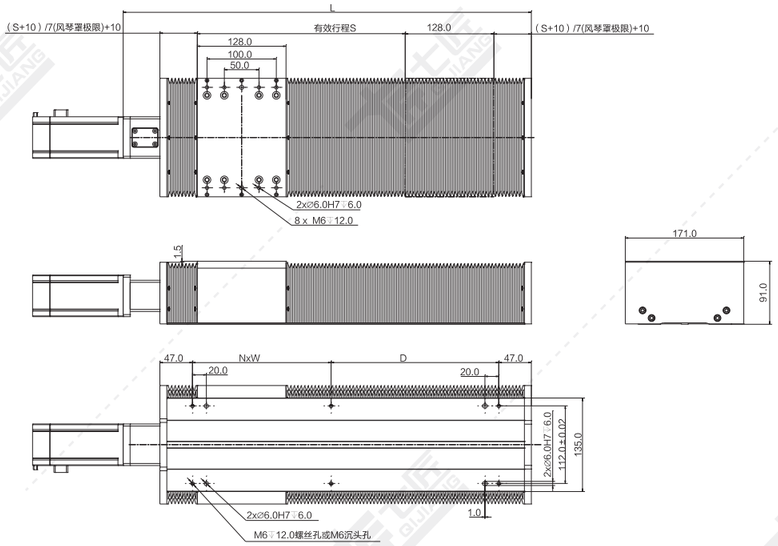

注：以下重量不含电机。 单位：mm

行程S	300	350	400	450	500	550	600	650	700	750	800	850	900	950	1000	1050	1100	1150	1200	1250
风琴罩极限	44	51	58	65	72	80	87	94	101	108	115	122	130	137	144	151	158	165	172	180
L	589	653	717	781	845	911	975	1039	1103	1167	1231	1295	1361	1425	1489	1553	1617	1681	1745	1811
N	1	2	2	2	3	3	3	4	4	4	5	5	5	6	6	6	7	7	7	8
W	200	200	200	200	200	200	200	200	200	200	200	200	200	200	200	200	200	200	200	200
D	242	106	170	234	98	164	228	92	156	220	84	148	214	78	142	206	70	134	198	64
重量KG	10.5	11.3	12.1	12.9	13.7	14.5	15.3	16.1	16.9	17.7	18.5	19.3	20.1	20.9	21.7	22.5	23.3	24.1	24.9	25.7

*如有特殊行程请先与技术人员联系。

QSF170-CR 丝杆传动 银色/黑色

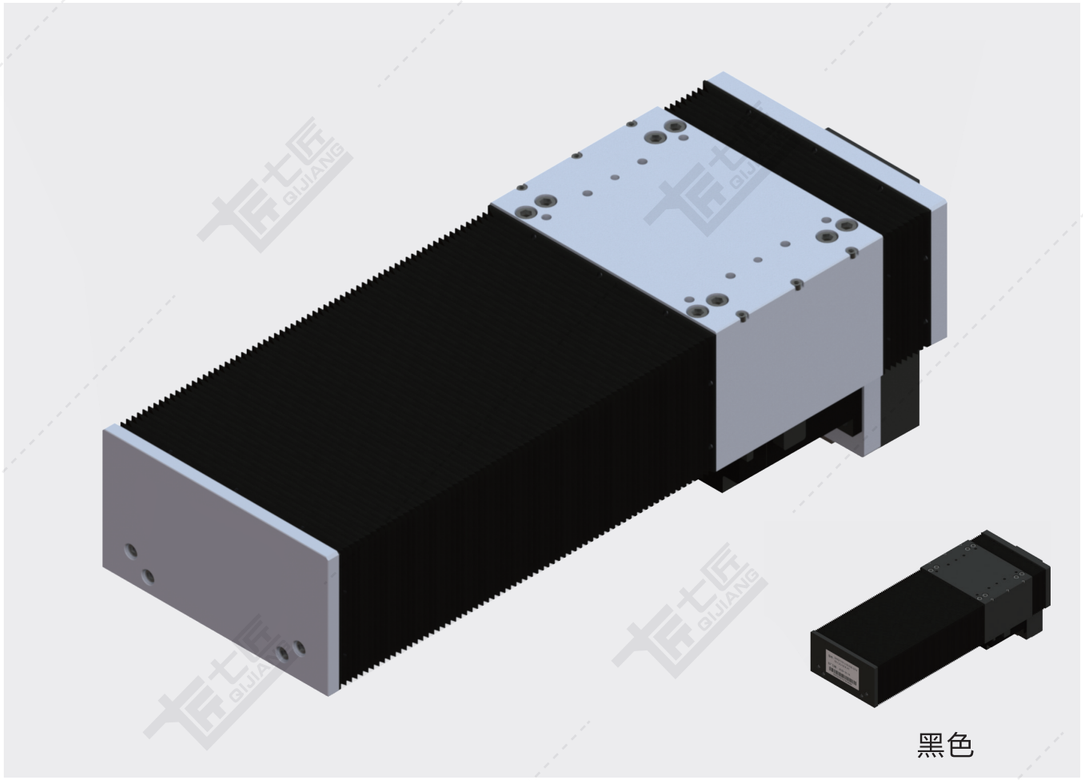

黑色

基本规格（QSF170）

电机功率 AC(W)				400/750				
重复定位精度 (mm)				±0.01/±0.005				
滚珠丝杆外径 (mm)				20/25	20/25	20	25	20	25
滚珠丝杆导程 (mm)				5	10	20	25	40	50
最快速度 (mm/sec) 电机转速3000(rpm)				250	500	1000	1250	2000	2500
最大载重（kg）	加减速度	水平使用	0.3G	110/110	100/110	75/110	50/90	35/60	28/45
		垂直使用	0.3G	40/50	30/40	14/20	10/15	7/10	5/8
★额定推力（N）				1388/2100	694/1050	374/740	260/420	174/320	138/256
直线导轨（mm）				20×15.5-2					
原点感应器				内置 EE-SX951(NPN) EE-SX951P(PNP)					

★额定推力为电机额定扭矩时的推力；可搬送质量和最高速度根据使用条件而不同；电机最大转速为3000rpm。

感应器接线图

EE-SX951

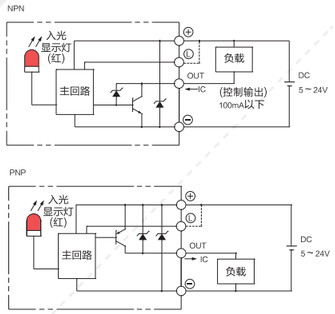

电机外形尺寸

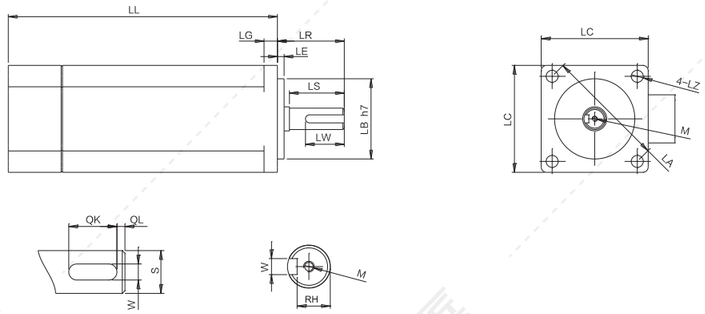

电机搭配一览表

电机外形尺寸																		
功率W	品牌	型号			LL	LL刹车	LA	LE	LZ	LC	LG	LW	RH	W	LR	S	LB	M
400W	松下 Panasonic	MSMD042G1□S	V:有刹车	U:无刹车	98.5	135	70	3	4.5	60	6.5	25	11	5h9	30	14h6	50h7	M5x10L
	台达 Della	EAMA-C20604□S	S:有刹车	R:无刹车	130.7	166.8	70	3	5.5	60	7.5	20	11	5h9	30	14h6	50h7	M4x15L
	三菱 Mitsubishi	HC-KFS43□K	B:有刹车	无	124.5	156.5	70	3	5.8	60	7	–	–	–	30	14h6	50h7	–
	汇川 Inovance	ISMH1-40B30CB	2:有刹车	无	118	–	70	3	5.5	60	7.6	16.5	11.5	5h9	30	14h6	50h7	M5x8
	安川 YASKAWA	SGM7A-04A□A6□	C:有刹车	1:无刹车	115.5	156	70	3	5.5	60	6	–	–	–	30	14h6	50h7	–
750W	松下 Panasonic	MSMD082G1□□	V:有刹车	U:无刹车	122	149	90	3	6	80	8	25	15.5	6h9	35	19h6	70h7	M5x10L
	台达 Della	EAMA-C20807□S	S:有刹车	R:无刹车	138.3	178	90	3	6.6	80	8	25	15.5	8h9	35	19h6	70h7	M6x20L
	三菱 Mitsubishi	HC-KFS73□K	B:有刹车	无	142	177.5	90	3	6.6	80	8	–	–	–	40	19h6	70h7	–
	汇川 Inovance	ISMH1-75B30CB	2:有刹车	无	135.5	–	90	3	7	80	7.8	25	15.5	6h8	35	19h6	70h7	M6x20
	安川 YASKAWA	SGM7A-08A□A6□	C:有刹车	1:无刹车	137	184	90	3	7	80	8	–	–	–	40	19h6	70h7	–

容许负载力矩表

单位：mm

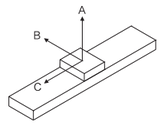

水平安装		A	B	C
导程 5	60kg	2430	570	435
	100kg	1800	331	207
	110kg	1500	264	200
导程 10	60kg	2200	570	428
	75kg	1750	336	255
	90kg	1500	272	206
导程 20	30kg	2450	994	899
	50kg	1860	593	526
	75kg	1750	267	317
导程 25	15kg	2450	1050	923
	30kg	1750	682	645
	45kg	1640	293	385
导程 40	10kg	2800	1890	2560
	20kg	2400	1185	1360
	35kg	2100	739	664
导程 50	5kg	3100	998	1050
	15kg	1980	923	923
	30kg	1840	680	635

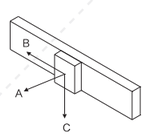

墙面安装		A	B	C
导程 5	60kg	530	2345	350
	100kg	277	1890	165
	110kg	215	1780	118
导程 10	60kg	533	2350	353
	75kg	293	1980	179
	90kg	230	1670	133
导程 20	30kg	982	2430	815
	50kg	569	1680	442
	75kg	337	1258	232
导程 25	15kg	1075	2450	920
	30kg	635	1732	483
	45kg	315	1316	254
导程 40	10kg	2020	2800	2670
	20kg	1200	2300	1281
	35kg	755	2200	591
导程 50	5kg	2400	970	1150
	15kg	2300	945	923
	30kg	706	680	635

单位：N.m

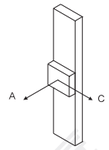

垂直安装		A	C
导程 5	20kg	1510	1220
	30kg	1210	990
	40kg	992	962
导程 10	15kg	1778	1778
	25kg	1050	1050
	30kg	750	750
导程 20	5kg	1700	1700
	10kg	2202	2202
	14kg	1485	1485
导程 25	5kg	1700	1700
	10kg	2202	2202
	14kg	1485	1485
导程 40	7kg	650	650
	–	–	–
	–	–	–

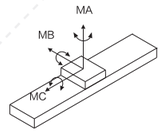

MA	1032
MB	1034
MC	908

※力距表所表示的数据，代表重心。
※符合型录规范的正常使用下，保证寿命为10000公里。
※倒吊使用无法套用标准规范，如有需求请洽询我司业务。

D 电机下折

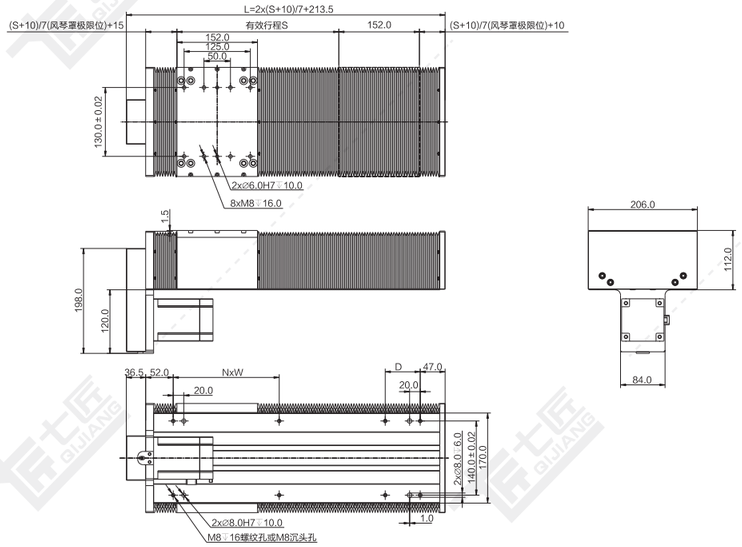

注：以下重量不含电机。

单位：mm

行程S	300	350	400	450	500	550	600	650	700	750	800	850	900	950	1000	1050	1100	1150	1200	1250	1300	1350	1400	1450	1500
风琴罩极限	44	51	58	65	72	80	87	94	101	108	115	122	130	137	144	151	158	165	172	180	187	194	201	208	215
L	601.5	665.5	729.5	793.5	857.5	923.5	987.5	1051.5	1115.5	1179.5	1243.5	1307.5	1373.5	1437.5	1501.5	1565.5	1629.5	1693.5	1757.5	1823.5	1887.5	1951.5	2015.5	2079.5	2143.5
N	2	2	2	2	3	3	3	4	4	4	5	5	5	6	6	6	7	7	7	8	8	8	9	9	9
W	200	200	200	200	200	200	200	200	200	200	200	200	200	200	200	200	200	200	200	200	200	200	200	200	200
D	66	130	194	258	122	188	252	116	180	244	108	172	238	102	166	230	94	158	222	88	152	216	80	144	208
重量KG	17.6	18.8	20.1	21.3	22.5	23.7	25.0	26.2	27.4	28.7	29.9	31.1	32.4	33.6	34.8	36.0	37.3	38.5	39.7	41.0	42.2	43.4	44.7	45.9	47.1

*如有特殊行程请先与技术人员联系。

L 电机左折

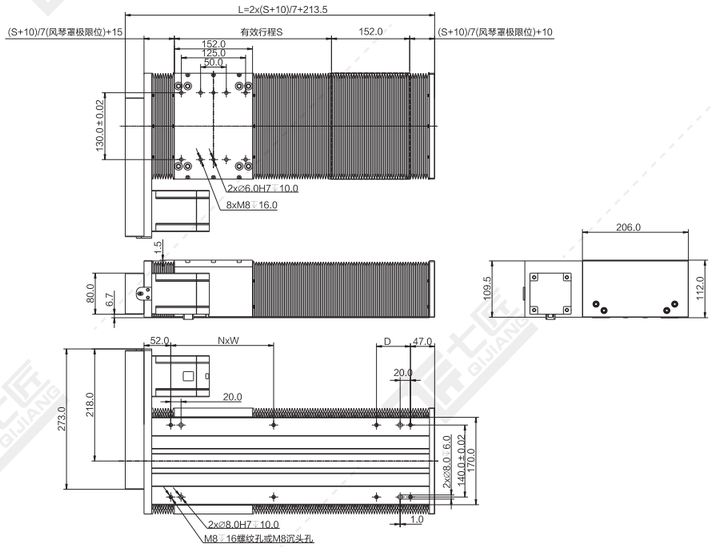

注：以下重量不含电机。 单位：mm

行程S	300	350	400	450	500	550	600	650	700	750	800	850	900	950	1000	1050	1100	1150	1200	1250	1300	1350	1400	1450	1500
风琴罩极限	44	51	58	65	72	80	87	94	101	108	115	122	130	137	144	151	158	165	172	180	187	194	201	208	215
L	601.5	665.5	729.5	793.5	857.5	923.5	987.5	1051.5	1115.5	1179.5	1243.5	1307.5	1373.5	1437.5	1501.5	1565.5	1629.5	1693.5	1757.5	1823.5	1887.5	1951.5	2015.5	2079.5	2143.5
N	2	2	2	2	3	3	3	4	4	4	5	5	5	5	6	6	7	7	7	8	8	8	9	9	9
W	200	200	200	200	200	200	200	200	200	200	200	200	200	200	200	200	200	200	200	200	200	200	200	200	200
D	66	130	194	258	122	188	252	116	180	244	108	172	238	102	166	230	94	158	222	88	152	216	80	144	208
重量KG	17.6	18.8	20.1	21.3	22.5	23.7	25.0	26.2	27.4	28.7	29.9	31.1	32.4	33.6	34.8	36.0	37.3	38.5	39.7	41.0	42.2	43.4	44.7	45.9	47.1

*如有特殊行程请先与技术人员联系。

R 电机右折

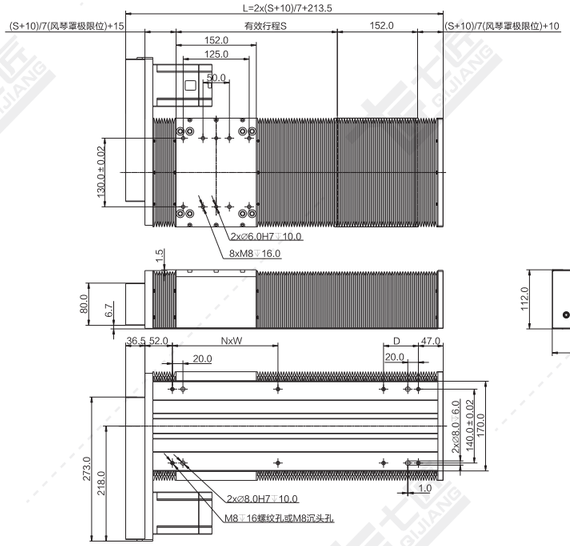

注：以下重量不含电机。 单位：mm

行程S	300	350	400	450	500	550	600	650	700	750	800	850	900	950	1000	1050	1100	1150	1200	1250	1300	1350	1400	1450	1500
风琴罩极限	44	51	58	65	72	80	87	94	101	108	115	122	130	137	144	151	158	165	172	180	187	194	201	208	215
L	601.5	665.5	729.5	793.5	857.5	923.5	987.5	1051.5	1115.5	1179.5	1243.5	1307.5	1373.5	1437.5	1501.5	1565.5	1629.5	1693.5	1757.5	1823.5	1887.5	1951.5	2015.5	2079.5	2143.5
N	2	2	2	2	3	3	3	4	4	4	5	5	5	6	6	6	7	7	7	8	8	8	9	9	9
W	200	200	200	200	200	200	200	200	200	200	200	200	200	200	200	200	200	200	200	200	200	200	200	200	200
D	66	130	194	258	122	188	252	116	180	244	108	172	238	102	166	230	94	158	222	88	152	216	80	144	208
重量KG	17.6	18.8	20.1	21.3	22.5	23.7	25.0	26.2	27.4	28.7	29.9	31.1	32.4	33.6	34.8	36.0	37.3	38.5	39.7	41.0	42.2	43.4	44.7	45.9	47.1

*如有特殊行程请先与技术人员联系。

M 电机内装

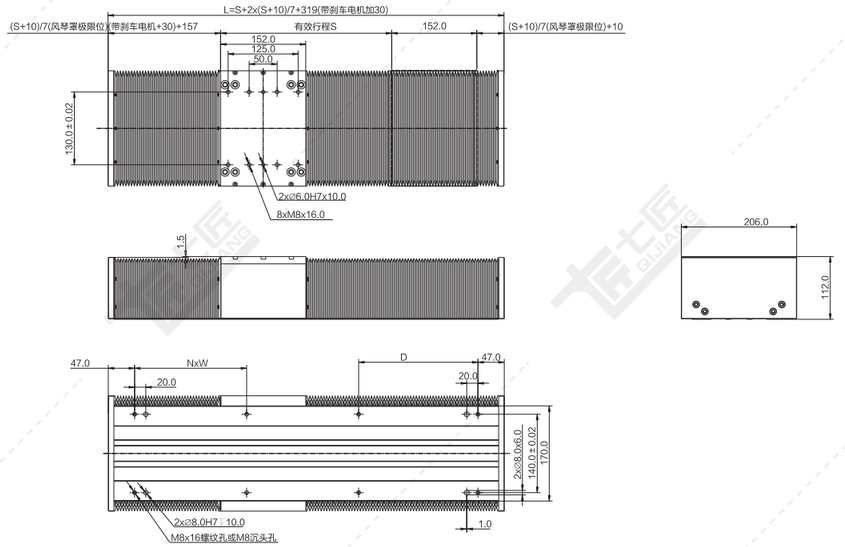

注：以下重量不含电机。 单位：mm

行程S	300	350	400	450	500	550	600	650	700	750	800	850	900	950	1000	1050	1100	1150	1200	1250	1300	1350	1400	1450	1500
风琴罩极限	44	51	58	65	72	80	87	94	101	108	115	122	130	137	144	151	158	165	172	180	187	194	201	208	215
L	707	771	835	899	963	1029	1093	1157	1221	1285	1349	1413	1479	1543	1607	1671	1735	1799	1863	1929	1993	2057	2121	2185	2249
N	2	3	3	3	4	4	4	5	5	5	6	6	6	6	7	7	7	8	8	8	8	9	9	9	10
W	200	200	200	200	200	200	200	200	200	200	200	200	200	200	200	200	200	200	200	200	200	200	200	200	200
D	213	77	141	205	69	135	199	63	127	191	55	119	185	249	113	177	241	105	169	235	99	163	227	91	155
重量KG	18.3	19.6	20.8	22.0	23.3	24.5	25.7	26.9	28.2	29.4	30.6	31.9	33.1	34.3	35.6	36.8	38.0	39.2	40.5	41.7	42.9	44.2	45.4	46.6	47.9

*如有特殊行程请先与技术人员联系。

T 电机直连带电机座

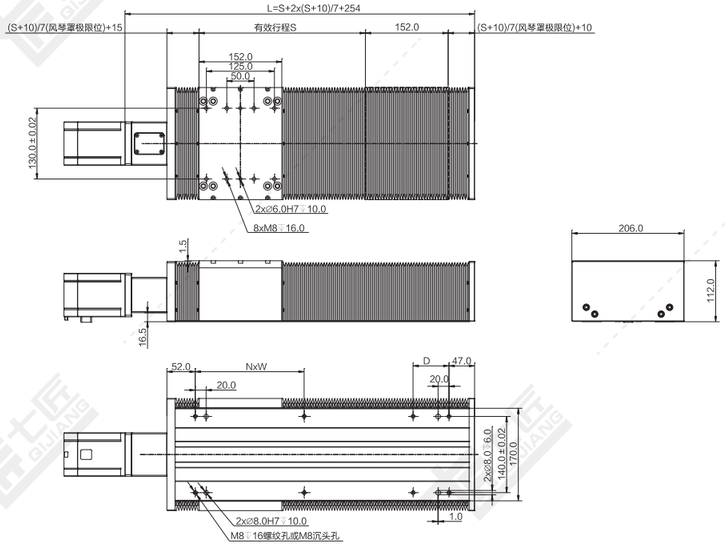

注：以下重量不含电机。 单位：mm

行程S	300	350	400	450	500	550	600	650	700	750	800	850	900	950	1000	1050	1100	1150	1200	1250	1300	1350	1400	1450	1500
风琴罩极限	44	51	58	65	72	80	87	94	101	108	115	122	130	137	144	151	158	165	172	180	187	194	201	208	215
L	642	706	770	834	898	964	1028	1092	1156	1220	1284	1348	1414	1478	1542	1606	1670	1734	1798	1864	1928	1992	2056	2120	2184
N	2	2	2	2	3	3	3	4	4	4	5	5	5	6	6	6	7	7	7	8	8	8	9	9	9
W	200	200	200	200	200	200	200	200	200	200	200	200	200	200	200	200	200	200	200	200	200	200	200	200	200
D	66	130	194	258	122	188	252	116	180	244	108	172	238	102	166	230	94	158	222	88	152	216	80	144	208
重量KG	17.5	18.8	20.0	21.2	22.5	23.7	24.9	26.1	27.4	28.6	29.8	31.1	32.3	33.5	34.8	36.0	37.2	38.4	39.7	40.9	42.1	43.4	44.6	45.8	47.1

*如有特殊行程请先与技术人员联系。

QSF220-CR 丝杆传动 银色/黑色

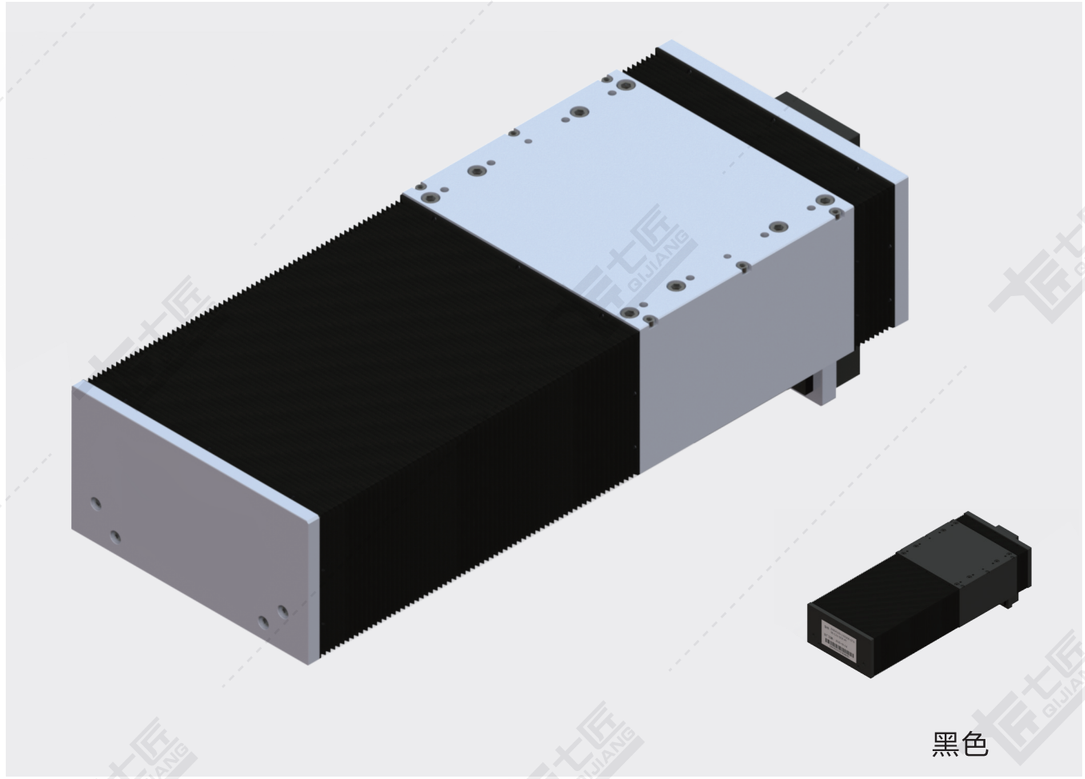

黑色

基本规格（QSF220）

电机功率 AC(W)				750			
重复定位精度 (mm)				±0.01/±0.005			
滚珠丝杆外径 (mm)				25			
滚珠丝杆导程 (mm)				5	10	25	50
最快速度 (mm/sec) 电机转速3000(rpm)				250	500	1250	2500
最大载重（kg）	加减速度	水平使用	0.3G	150	150	120	50
		垂直使用	0.3G	55	45	20	8
★额定推力（N）				2100	1050	420	210
直线导轨（mm）				23×18-2			
原点感应器				内置 EE-SX951(NPN) EE-SX951P(PNP)			

★额定推力为电机额定扭矩时的推力；可搬送质量和最高速度根据使用条件而不同；
电机最大转速为3000rpm。

感应器接线图

EE-SX951

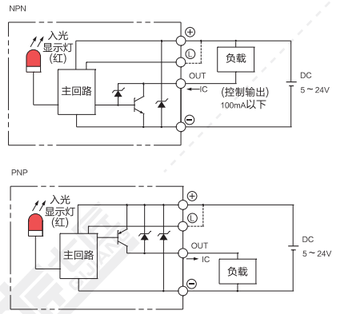

电机外形尺寸

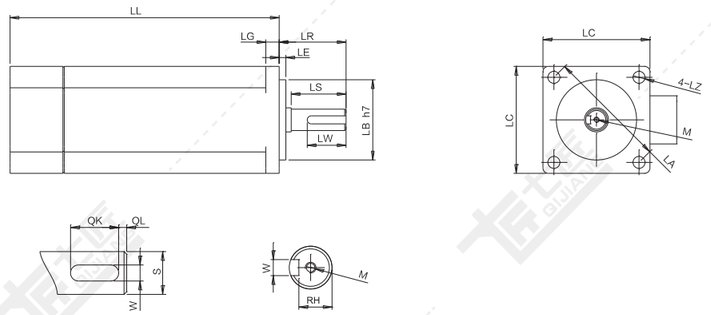

电机搭配一览表

电机外形尺寸																		
功率W	品牌	型号			LL	LL刹车	LA	LE	LZ	LC	LG	LW	RH	W	LR	S	LB	M
400W	松下 Panasonic	MSMD042G1□S	V:有刹车	U:无刹车	98.5	135	70	3	4.5	60	6.5	25	11	5h9	30	14h6	50h7	M5x10L
	台达 Della	EAMA-C20604□S	S:有刹车	R:无刹车	130.7	166.8	70	3	5.5	60	7.5	20	11	5h9	30	14h6	50h7	M4x15L
	三菱 Mitsubishi	HC-KFS43□K	B:有刹车	无	124.5	156.5	70	3	5.8	60	7	–	–	–	30	14h6	50h7	–
	汇川 Inovance	ISMH1-40B30CB	2:有刹车	无	118	–	70	3	5.5	60	7.6	16.5	11.5	5h9	30	14h6	50h7	M5x8
	安川 YASKAWA	SGM7A-04A□A6□	C:有刹车	1:无刹车	115.5	156	70	3	5.5	60	6	–	–	–	30	14h6	50h7	–
750W	松下 Panasonic	MSMD082G1□□	V:有刹车	U:无刹车	122	149	90	3	6	80	8	25	15.5	6h9	35	19h6	70h7	M5x10L
	台达 Della	EAMA-C20807□S	S:有刹车	R:无刹车	138.3	178	90	3	6.6	80	8	25	15.5	8h9	35	19h6	70h7	M6x20L
	三菱 Mitsubishi	HC-KFS73□K	B:有刹车	无	142	177.5	90	3	6.6	80	8	–	–	–	40	19h6	70h7	–
	汇川 Inovance	ISMH1-75B30CB	2:有刹车	无	135.5	–	90	3	7	80	7.8	25	15.5	6h8	35	19h6	70h7	M6x20
	安川 YASKAWA	SGM7A-08A□A6□	C:有刹车	1:无刹车	137	184	90	3	7	80	8	–	–	–	40	19h6	70h7	–

容许负载力矩表

单位：mm

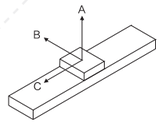

水平安装		A	B	C
导程 5	60kg	3672	866	653
	100kg	3000	497	370
	150kg	2493	363	273
导程 10	60kg	2652	994	899
	100kg	1775	593	526
	150kg	1396	267	317
导程 25	50kg	2862	1191	956
	80kg	2412	773	581
	120kg	2025	556	373
导程 50	10kg	4010	3460	4040
	30kg	3011	1911	2003
	60kg	2453	980	730

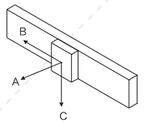

墙面安装		A	B	C
导程 5	60kg	795	3657	525
	100kg	416	2993	248
	150kg	290	2479	159
导程 10	60kg	982	2573	815
	100kg	569	1680	442
	150kg	337	1258	232
导程 25	15kg	1207	2862	879
	30kg	779	2412	504
	45kg	515	2025	295
导程 50	5kg	3057	4113	4113
	15kg	2112	3387	2108
	30kg	1020	2461	668

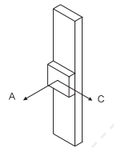

垂直安装		A	C
导程 5	30kg	2688	2688
	50kg	1893	1893
	70kg	1640	1640
导程 10	20kg	2297	2297
	30kg	1518	1518
	45kg	999	999
导程 25	15kg	2767	2767
	20kg	2100	2100
	25kg	1702	1702
导程 50	–	–	–
	–	–	–
	–	–	–

单位：N.m

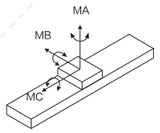

MA	2052
MB	2052
MC	1810

※力距表所表示的数据，代表重心。
※符合型录规范的正常使用下，
保证寿命为10000公里。
※倒吊使用无法套用标准规范，
如有需求请洽询我司业务。

D 电机下折

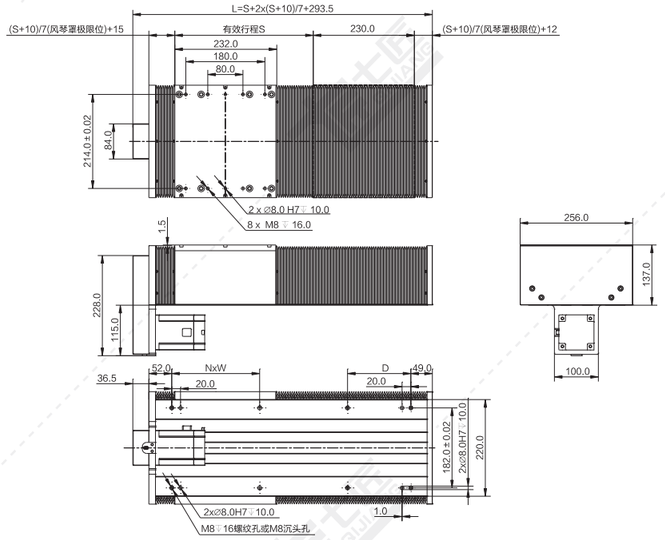

注：以下重量不含电机。 单位：mm

行程S	300	350	400	450	500	550	600	650	700	750	800	850	900	950	1000	1050	1100	1150	1200	1250	1300	1350	1400	1450	1500
风琴罩极限	44	51	58	65	72	80	87	94	101	108	115	122	130	137	144	151	158	165	172	180	187	194	201	208	215
L	681.5	745.5	809.5	873.5	937.5	1003.5	1067.5	1131.5	1195.5	1259.5	1323.5	1387.5	1453.5	1517.5	1581.5	1645.5	1709.5	1773.5	1837.5	1903.5	1967.5	2031.5	2095.5	2159.5	2223.5
N	2	2	2	3	3	4	4	4	5	5	5	6	6	6	6	7	7	7	8	8	8	9	9	9	10
W	200	200	250	200	200	200	200	200	200	200	200	200	200	200	200	200	200	200	200	200	200	200	200	200	200
D	144	208	172	136	200	66	130	194	58	122	186	50	116	180	244	108	172	236	100	166	230	94	158	222	86
重量KG	31.2	32.9	34.7	36.5	38.3	40.1	41.8	43.6	45.4	47.2	49.0	50.7	52.5	54.3	56.1	57.9	59.6	61.4	63.2	65.0	66.8	68.5	70.3	72.1	73.9

*如有特殊行程请先与技术人员联系。

L 电机左折

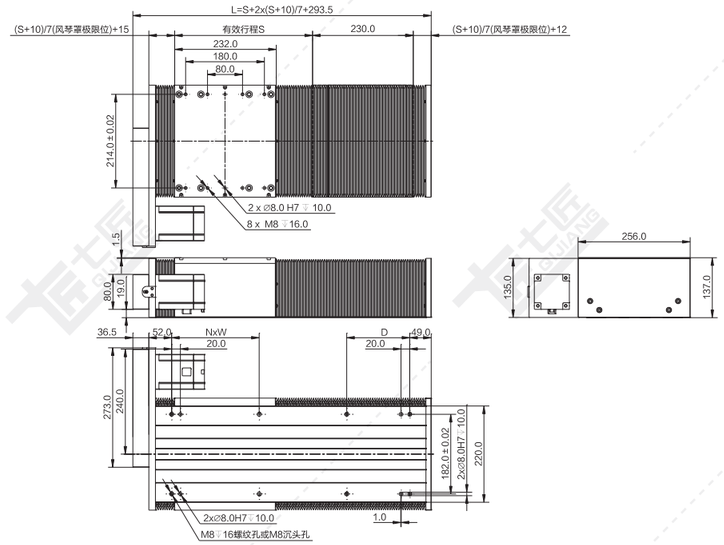

注：以下重量不含电机。 单位：mm

行程S	300	350	400	450	500	550	600	650	700	750	800	850	900	950	1000	1050	1100	1150	1200	1250	1300	1350	1400	1450	1500
风琴罩极限	44	51	58	65	72	80	87	94	101	108	115	122	130	137	144	151	158	165	172	180	187	194	201	208	215
L	681.5	745.5	809.5	873.5	937.5	1003.5	1067.5	1131.5	1195.5	1259.5	1323.5	1387.5	1453.5	1517.5	1581.5	1645.5	1709.5	1773.5	1837.5	1903.5	1967.5	2031.5	2095.5	2159.5	2223.5
N	2	2	2	3	3	4	4	4	5	5	5	6	6	6	6	7	7	7	8	8	8	9	9	9	10
W	200	200	250	200	200	200	200	200	200	200	200	200	200	200	200	200	200	200	200	200	200	200	200	200	200
D	144	208	172	136	200	66	130	194	58	122	186	50	116	180	244	108	172	236	100	166	230	94	158	222	86
重量KG	31.2	32.9	34.7	36.5	38.3	40.1	41.8	43.6	45.4	47.2	49.0	50.7	52.5	54.3	56.1	57.9	59.6	61.4	63.2	65.0	66.8	68.5	70.3	72.1	73.9

*如有特殊行程请先与技术人员联系。

R 电机右折

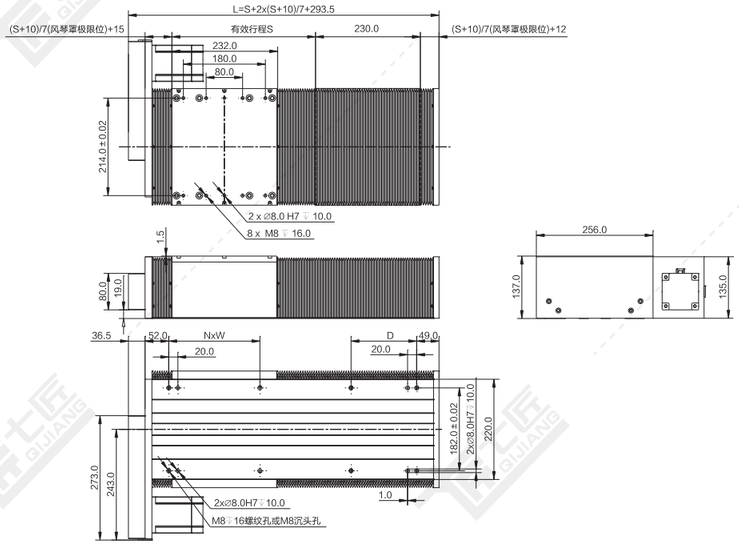

注：以下重量不含电机。 单位：mm

行程S	300	350	400	450	500	550	600	650	700	750	800	850	900	950	1000	1050	1100	1150	1200	1250	1300	1350	1400	1450	1500
风琴罩极限	44	51	58	65	72	80	87	94	101	108	115	122	130	137	144	151	158	165	172	180	187	194	201	208	215
L	681.5	745.5	809.5	873.5	937.5	1003.5	1067.5	1131.5	1195.5	1259.5	1323.5	1387.5	1453.5	1517.5	1581.5	1645.5	1709.5	1773.5	1837.5	1903.5	1967.5	2031.5	2095.5	2159.5	2223.5
N	2	2	2	3	3	4	4	4	5	5	5	6	6	6	6	7	7	7	8	8	8	9	9	9	10
W	200	200	250	200	200	200	200	200	200	200	200	200	200	200	200	200	200	200	200	200	200	200	200	200	200
D	144	208	172	136	200	66	130	194	58	122	186	50	116	180	244	108	172	236	100	166	230	94	158	222	86
重量KG	31.2	32.9	34.7	36.5	38.3	40.1	41.8	43.6	45.4	47.2	49.0	50.7	52.5	54.3	56.1	57.9	59.6	61.4	63.2	65.0	66.8	68.5	70.3	72.1	73.9

*如有特殊行程请先与技术人员联系。

A4 QSF220-CR 尺寸图 粉尘 / 滴水环境丝杆

M 电机内装

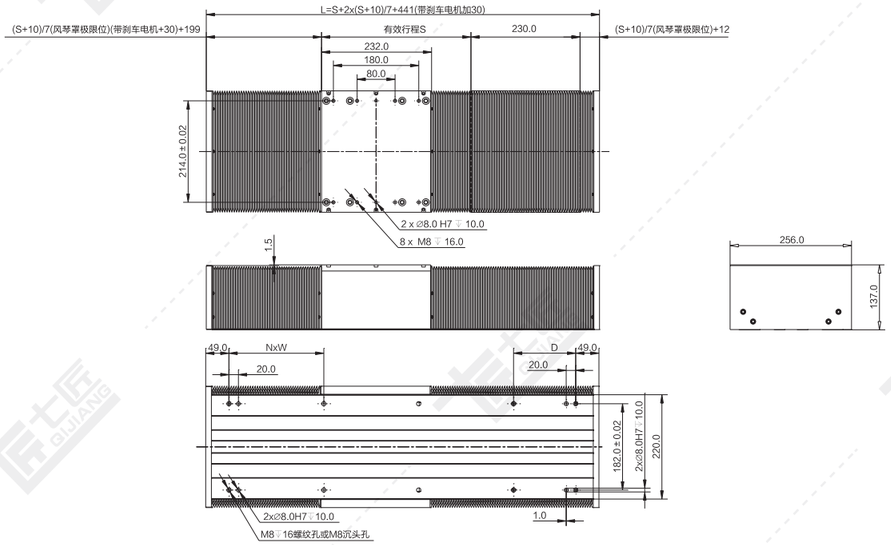

注：以下重量不含电机。 单位：mm

行程S	300	350	400	450	500	550	600	650	700	750	800	850	900	950	1000	1050	1100	1150	1200	1250	1300	1350	1400	1450	1500
风琴罩极限	44	51	58	65	72	80	87	94	101	108	115	122	130	137	144	151	158	165	172	180	187	194	201	208	215
L	892	893	957	1021	1085	1151	1215	1279	1343	1407	1471	1535	1601	1665	1729	1793	1857	1921	1985	2051	2115	2179	2243	2307	2371
N	3	3	4	4	4	5	5	5	5	6	6	6	7	7	7	8	8	8	9	9	9	10	10	10	11
W	200	200	200	200	200	200	200	200	200	200	200	200	200	200	200	200	200	200	200	200	200	200	200	200	200
D	194	195	59	123	187	53	117	181	245	109	173	237	103	167	231	95	159	223	87	153	217	81	145	209	73
重量KG	28.4	35.6	37.4	39.2	41.0	42.8	44.5	46.3	48.1	49.9	51.7	53.4	55.2	57.0	58.8	60.6	62.3	64.1	65.9	67.7	69.5	71.2	73.0	74.8	76.6

*如有特殊行程请先与技术人员联系。

T 电机直连带电机座

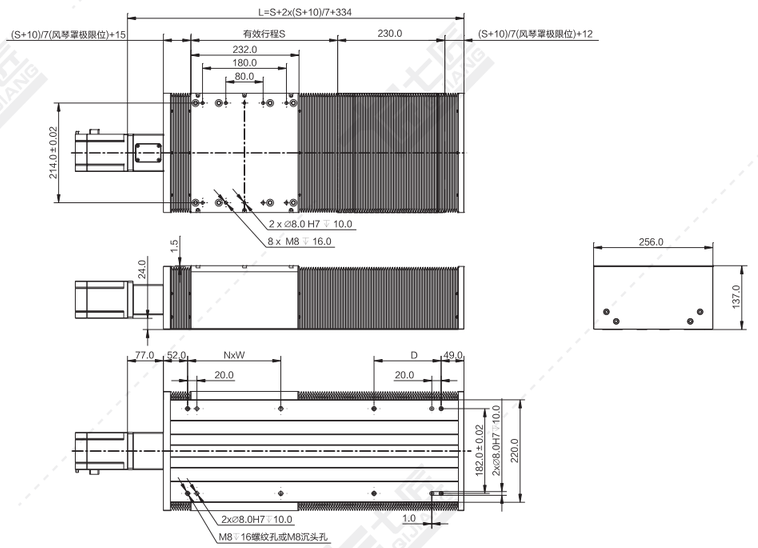

注：以下重量不含电机。 单位：mm

行程S	300	350	400	450	500	550	600	650	700	750	800	850	900	950	1000	1050	1100	1150	1200	1250	1300	1350	1400	1450	1500
风琴罩极限	44	51	58	65	72	80	87	94	101	108	115	122	130	137	144	151	158	165	172	180	187	194	201	208	215
L	722	786	850	914	978	1044	1108	1172	1236	1300	1364	1428	1494	1558	1622	1686	1750	1814	1878	1944	2008	2072	2136	2200	2264
N	2	2	3	3	3	4	4	4	5	5	5	6	6	6	6	7	7	7	8	8	8	9	9	9	10
W	200	200	200	200	200	200	200	200	200	200	200	200	200	200	200	200	200	200	200	200	200	200	200	200	200
D	144	208	72	136	200	66	130	194	58	122	186	50	116	180	244	108	172	236	100	166	230	94	158	222	86
重量KG	31.1	32.9	34.7	36.5	38.2	40.0	41.8	43.6	45.4	47.1	48.9	50.7	52.5	54.3	56.0	57.8	59.6	61.4	63.2	64.9	66.7	68.5	70.3	72.1	73.8

*如有特殊行程请先与技术人员联系。

QBF-CR系列

粉尘/滴水环境同步带直线模组

QBF-CR系列特点…… A4-028
QBF-CR参数表…… A4-030
QBF-CR快速选型表…… A4-032
QBF100-CR产品系列…… A4-033
QBF135-CR产品系列…… A4-040
QBF170-CR产品系列…… A4-047
QBF220-CR产品系列…… A4-053

QBF-CR系列 粉尘/水滴环境同步带直线模组

多种滑动座组合样式

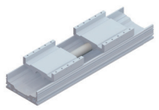

双滑动座(同动型)

双滑动座(单动型)

滑动座加长

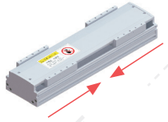

滑动座反向同动

高刚性本体：

采用一体成型铝型材开模结构，
并经元素分析，得到最好的刚性与重量之比结构设计

粉尘、滴水环境：

采用风琴罩，允许在粉尘、滴水恶劣环境中使用，

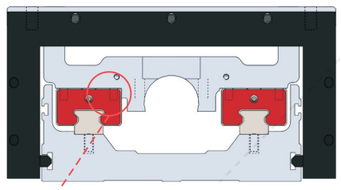

滑动座与滑块定位设计：

当力臂过长时，悬臂甩动时不容易变位。

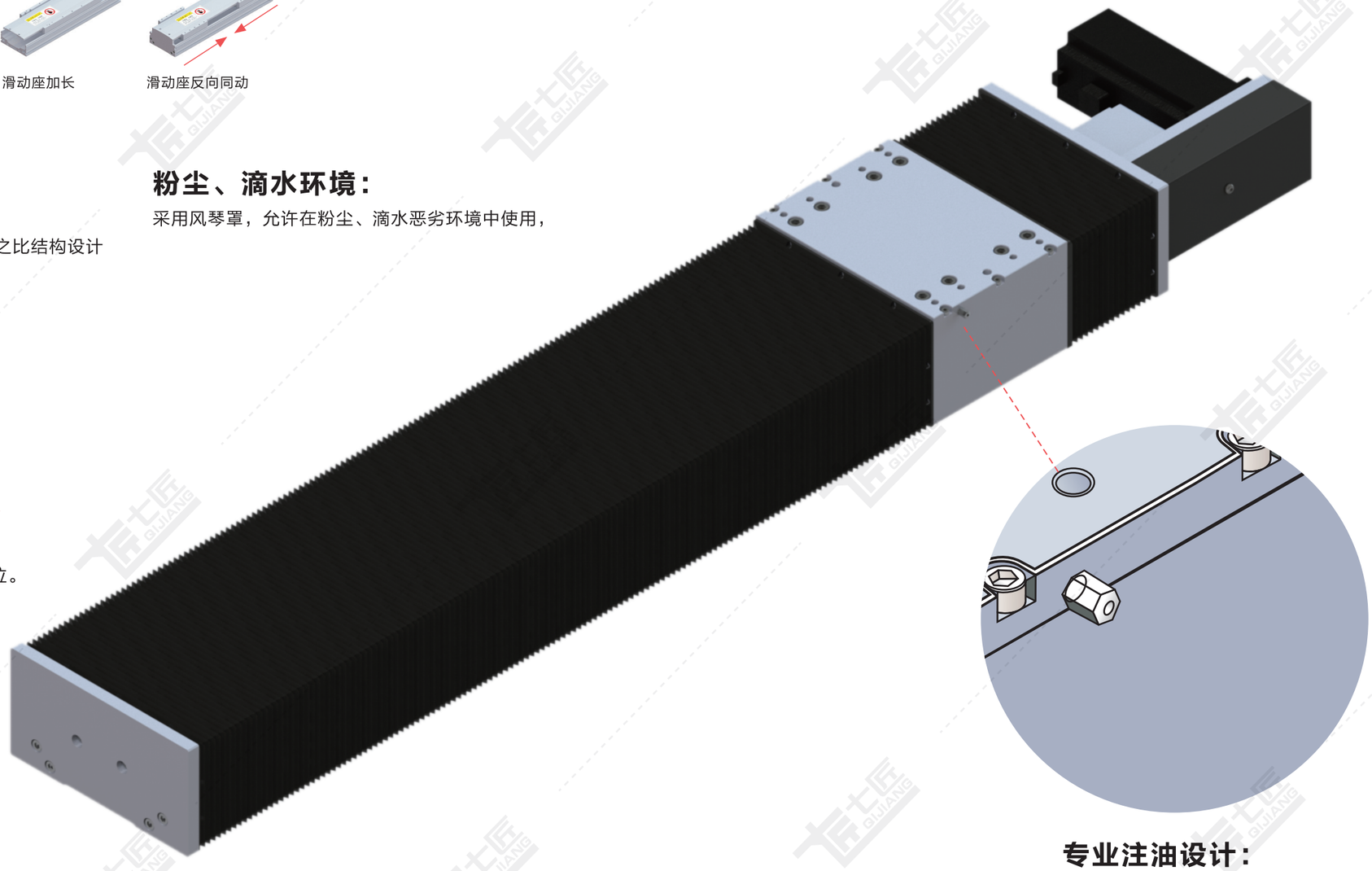

专业注油设计：

在滑动座两侧增加注油嘴或者预留注油口，可实现集中供油，
可同时对螺母及多组滑块进行注油保养，让您在维修保养
上更方便、省时。注油嘴可根据客户使用方向自由更换安装方向。

皮带调节专利设计：

尾部设计同步带可调节皮带松紧，在皮带用的时间长了，精度误差大了，
可以通过尾部调节螺丝调紧，即可完成，不需要拆装负载。

QBF-CR系列 参数一览表

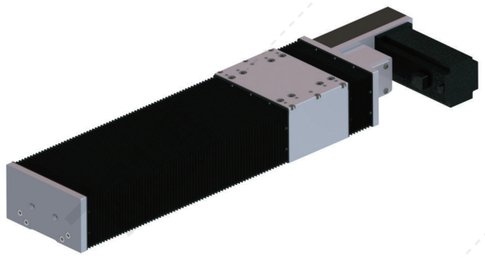

QBF100-CR

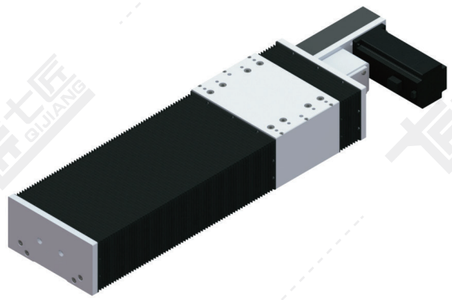

QBF135-CR

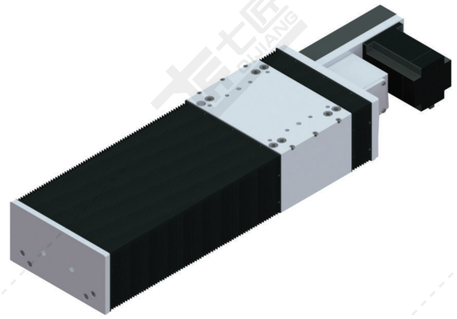

QBF170-CR

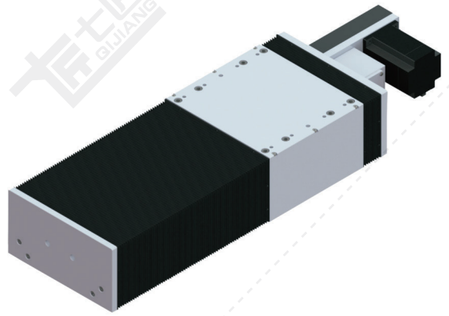

QBF220-CR

使用环境	传动方式	规格	马达容量(W)	本体宽度(mm)	位置重复精度(mm)	皮带规格 宽度(mm)	皮带规格 导程(mm)	最大可搬重量（KG） 水平使用	最大可搬重量（KG） 垂直使用	最高速度(mm/s)<注2>	标准行程及最高使用速度<注3> 行程	100	150	200	250	300	350	400	450	500	550	600	650	700	750	800	850	900	950	1000	1100	1200	1300	1400	1500	1600	1700	1800	1900	2000	2100	2200	2300	2400	2500	2600	2700	2800	2900	3000	3100	3200	3300	3400	3500	页数
粉尘 / 滴水环境	皮带传动	QBF100-CR	200W	140	±0.04	25	45	22	–	2250		

QBF-CR系列风琴罩同步带直线模组

QBF-CR系列快速选型表

Q	BF	100	C/S/L	2	-	L45	S200	-	PS	400	B	-	A2U	-	LB	CR		-	O	-	BL

- **品牌（七匠）**：Q
- **结构**：BF：同步带风琴罩
- **宽度代号**：100：本体宽度140mm；135：本体宽度171mm；170：本体宽度206mm；220：本体宽度256mm
- **滑动座类型**：C：标准滑动座；S：短滑动座；L：加长滑动座
- **滑动座数量**：滑动座数量为1时省略
- **导程**：45mm、90mm
- **行程**：S200
- **电机型号**：PS
- **电机厂商及功率**：IV(汇川伺服)；MT(三菱伺服)；PS(松下伺服)；DT(台达伺服)；YS(安川伺服)；CU(客户自配)；100（100W）；400（400W）；57（57系列步进电机）；86（86系列步进电机）
- **电机功率**：400
- **刹车**：B：带刹车；无：无刹车
- **★感应器位置数量及模组安装方式**：A2U
- **电机安装方式**：LB：电机左后折；LD：电机左下折；LU：电机左上折；LT：电机左折；RB：电机右后折；RD：电机右下折；RU：电机右上折；RT：电机右折
- **应用环境**：CR：风琴罩式
- **精度等级**：无：同步带（±0.04mm）
- ***外部注油**：O
- **颜色**：无：银色；BL：黑色

电机安装方式

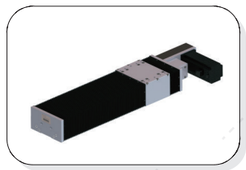

LB-电机左后折

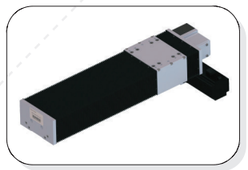

LD-电机左下折

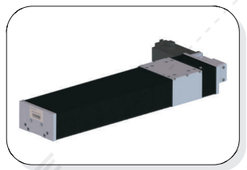

LT-电机左折

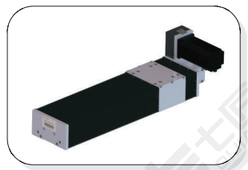

LU-电机左上折

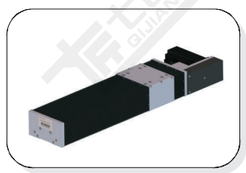

RB-电机右后折

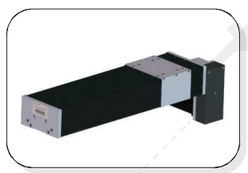

RD-电机右下折

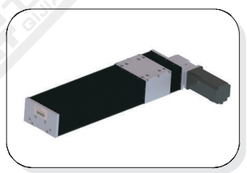

RT-电机右折

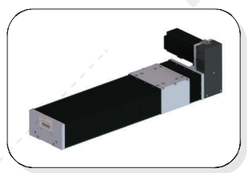

RU-电机右上折

注：感应器位置及数量

C	C	1	P	U

原点开关位置		极限开关位置		极限开关数量		感应器类型		模组安装方式	
内置式				1	1个	无	NPN	U	正面沉头孔安装
A	电机侧	A	电机侧	※2	2个	P	PNP	D	反面螺牙安装
B	反电机侧	B	反电机侧						

※数量为 2 时，表示极限开关两侧安装，极限开关位置为无；
无数量时，表示无极限开关，极限开关位置为无。

QBF100-CR 同步带传动 银色/黑色

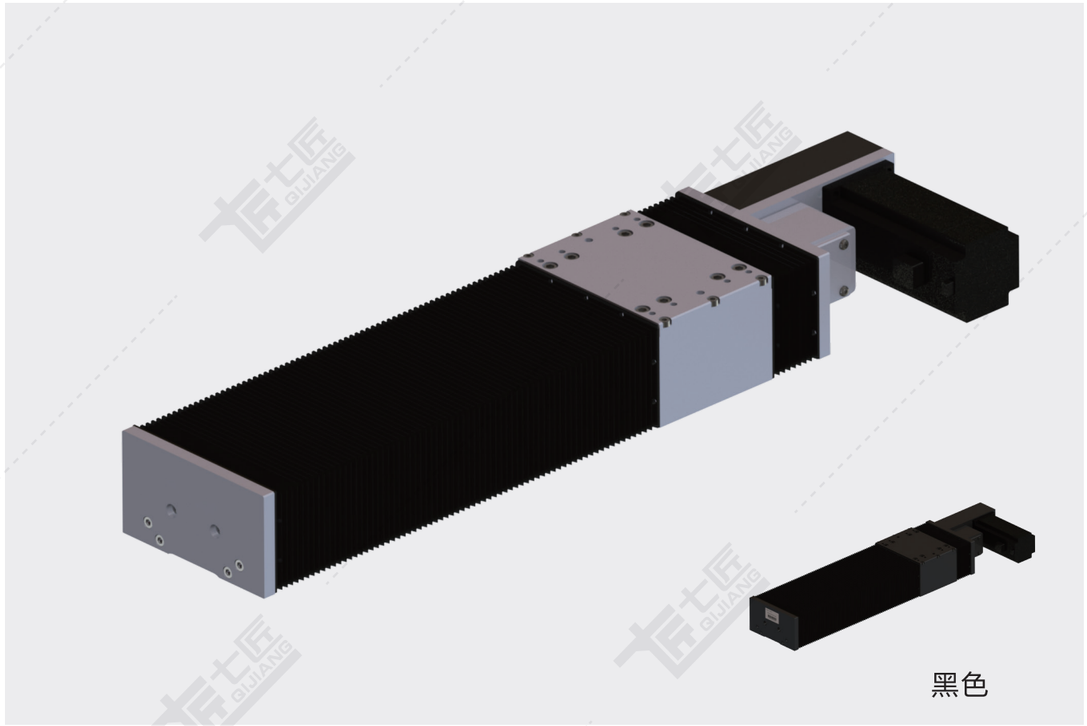

黑色

基本规格（QBF100-CR）

电机功率 AC(W)				100/200/400	
重复定位精度 (mm)				±0.04	
导程 (mm)				90	45
减速比				1:1	1:2
最快速度 (mm/sec) 电机转速3000(rpm)				4500	2250
最大载重（kg）	加减速度	水平使用	0.3G	4/10/20	8/22/40
		垂直使用	0.3G	–	–
★额定推力（N）				20/45/91	45/90/182
直线导轨（mm）	15x12.5-2				
原点感应器	TL-W1R5MC1				

★额定推力为电机额定扭矩时的推力；可搬送质量和最高速度根据使用条件而不同；
电机最大转速为3000rpm。

备注：1、同步带标准行程达3500mm如有其他行程需要，请咨询本公司技术人员。
2、同步带模组不建议垂直使用，若需使用，请咨询本公司技术人员。
3、减速使用或需配减速机，详情请咨询本公司技术人员。

感应器接线图

TL-W1R5MC1

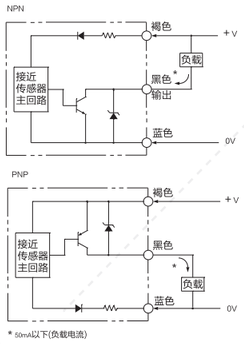

* 50mA以下(负载电流)

电机外形尺寸

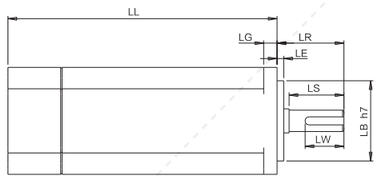

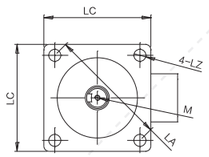

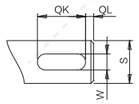

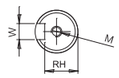

电机搭配一览表

电机外形尺寸																			
功率W	品牌	型号			LL	LL刹车	LA	LE	LZ	LC	LG	LW	RH	W	LR	S	LB	M
100W	松下 Panasonic	MSMD012G1□	V:有刹车	U:无刹车	92	122	45	3	3.4	38	6	14	6.2	3h9	25	8h6	30h7	M3x6L
	台达 Della	EAMA-C20401□S	S:有刹车	R:无刹车	100.6	136	46	2.5	4.5	40	5	16	6.2	3h9	25	8h6	30h7	M3x8L
	三菱 Mitsubishi	HC-KFS13□K	B:有刹车	无	96.5	124.5	46	2.5	4.5	42	5	–	–	–	25	8h6	30h7	–
	汇川 Inovance	ISMH1-10B30CB	2:有刹车	无	106.5	139.6	46	2.5	4.5	40	5	15.5	6.2	3h8	25	8h6	30h7	M3x6
	安川 YASKAWA	SGM7A-01A□A6□	C:有刹车	1:无刹车	93.5	134	46	2.5	4.3	40	5	–	–	–	25	8h6	30h7	–
200W	松下 Panasonic	MSMD22G1□□	V:有刹车	U:无刹车	79	115.5	70	3	4.5	60	6.5	20	8.5	4h9	30	11h6	50h7	M4x8L
	台达 Della	EAMA-C20602□S	S:有刹车	R:无刹车	105.5	141.6	70	3	5.5	60	7.5	20	11	5	30	14h6	50h7	M4x15L
	三菱 Mitsubishi	HC-KFS23□K	B:有刹车	无	99.5	131.5	70	3	5.8	60	7	–	–	–	30	14h6	50h7	–
	汇川 Inovance	ISMH1-20B30CB	2:有刹车	无	98	138	70	3	5.5	60	7.6	16.5	11.5	5h9	30	14h6	50h7	M5x8
	安川 YASKAWA	SGM7A-02A□A6□	C:有刹车	1:无刹车	99.5	140	70	3	5.5	60	6	–	–	–	30	14h6	50h7	–
400W	松下 Panasonic	MSMD042G1□S	V:有刹车	U:无刹车	98.5	135	70	3	4.5	60	6.5	25	11	5h9	30	14h6	50h7	M5x10L
	台达 Della	EAMA-C20604□S	S:有刹车	R:无刹车	130.7	166.8	70	3	5.5	60	7.5	20	11	5h9	30	14h6	50h7	M4x15L
	三菱 Mitsubishi	HC-KFS43□K	B:有刹车	无	124.5	156.5	70	3	5.8	60	7	–	–	–	30	14h6	50h7	–
	汇川 Inovance	ISMH1-40B30CB	2:有刹车	无	118	–	70	3	5.5	60	7.6	16.5	11.5	5h9	30	14h6	50h7	M5x8
	安川 YASKAWA	SGM7A-04A□A6□	C:有刹车	1:无刹车	115.5	156	70	3	5.5	60	6	–	–	–	30	14h6	50h7	–

容许负载力矩表

单位：mm

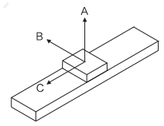

水平安装	A	B	C
5kg	1000	500	550
5kg	900	400	350
8kg	850	400	350
10kg	700	350	300

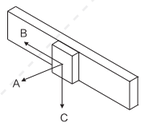

墙面安装	A	B	C
5kg	560	500	1000
8kg	450	300	850
10kg	350	300	750

单位：N.m

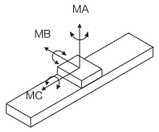

MA	90
MB	90
MC	100

※力距表所表示的数据，代表重心。
※符合型录规范的正常使用下，
保证寿命为10000公里。
※倒吊使用无法套用标准规范，
如有需求请洽询我司业务。

LB 电机左后折

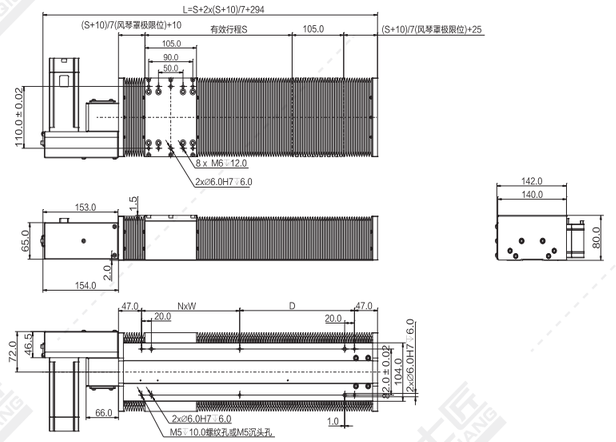

注：以下重量不含电机。

行程S	300	350	400	450	500	550	600	650	700	750	800	850	900	950	1000	1050	1100	1150	1200	1250	1300	1350	1400
风琴罩极限	44	51	58	65	72	80	87	94	101	108	115	122	130	137	144	151	158	165	172	180	187	194	201
L	682	746	810	874	938	1004	1068	1132	1196	1260	1324	1388	1454	1518	1582	1646	1710	1774	1838	1904	1968	2032	2096
N	1	2	2	2	3	3	3	4	4	4	5	5	5	6	6	6	7	7	7	8	8	8	8
W	200	200	200	200	200	200	200	200	200	200	200	200	200	200	200	200	200	200	200	200	200	200	200
D	234	98	162	226	90	156	220	84	148	212	76	140	206	70	134	198	62	126	190	56	120	184	248
重量KG	7.3	7.9	8.4	9.0	9.5	10.1	10.6	11.2	11.7	12.3	12.8	13.4	13.9	14.5	15.0	15.6	16.1	16.7	17.2	17.8	18.3	18.9	19.4
行程S	1450	1500	1600	1700	1800	1900	2000	2100	2200	2300	2400	2500	2600	2700	2800	2900	3000	3100	3200	3300	3400	3500	
风琴罩极限	208	215	230	244	258	272	287	301	315	330	344	358	372	387	401	415	430	444	458	472	487	501	
L	2160	2224	2354	2482	2610	2738	2868	2996	3124	3254	3382	3510	3638	3768	3896	4024	4154	4282	4410	4538	4668	4796	
N	9	9	10	10	11	12	12	13	14	14	15	16	16	17	17	18	19	19	20	21	21	22	
W	200	200	200	200	200	200	200	200	200	200	200	200	200	200	200	200	200	200	200	200	200	200	
D	112	176	106	234	162	90	220	148	76	206	134	62	190	120	248	176	106	234	162	90	220	148	
重量KG	20.0	20.5	21.6	22.7	23.8	24.9	26.0	27.1	28.2	29.3	30.4	31.5	32.6	33.7	34.8	35.9	37.0	38.1	39.2	40.3	41.4	42.5	

*如有特殊行程请先与技术人员联系。

LD 电机左下折

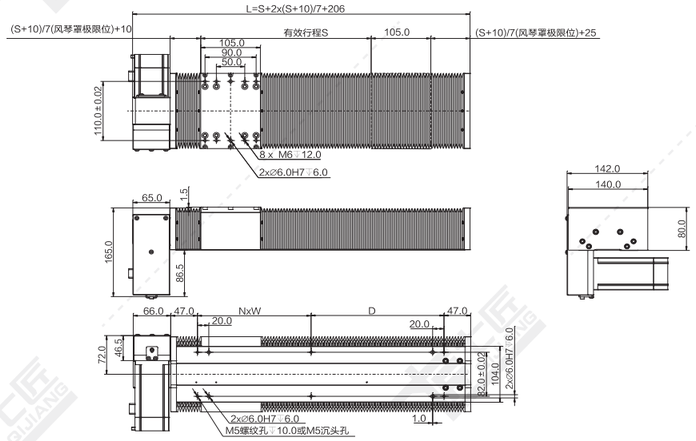

注：以下重量不含电机。

行程S	300	350	400	450	500	550	600	650	700	750	800	850	900	950	1000	1050	1100	1150	1200	1250	1300	1350	1400
风琴罩极限	44	51	58	65	72	80	87	94	101	108	115	122	130	137	144	151	158	165	172	180	187	194	201
L	594	658	722	786	850	916	980	1044	1108	1172	1236	1300	1366	1430	1494	1558	1622	1686	1750	1816	1880	1944	2008
N	1	2	2	2	3	3	3	4	4	4	5	5	5	6	6	6	7	7	7	8	8	8	8
W	200	200	200	200	200	200	200	200	200	200	200	200	200	200	200	200	200	200	200	200	200	200	200
D	234	98	162	226	90	156	220	84	148	212	76	140	206	70	134	198	62	126	190	56	120	184	248
重量KG	7.3	7.9	8.4	9.0	9.5	10.1	10.6	11.2	11.7	12.3	12.8	13.4	13.9	14.5	15.0	15.6	16.1	16.7	17.2	17.8	18.3	18.9	19.4
行程S	1450	1500	1600	1700	1800	1900	2000	2100	2200	2300	2400	2500	2600	2700	2800	2900	3000	3100	3200	3300	3400	3500	
风琴罩极限	208	215	230	244	258	272	287	301	315	330	344	358	372	387	401	415	430	444	458	472	487	501	
L	2072	2136	2266	2394	2522	2650	2780	2908	3036	3166	3294	3422	3550	3680	3808	3936	4066	4194	4322	4450	4580	4708	
N	9	9	10	10	11	12	12	13	14	14	15	16	16	17	17	18	19	19	20	21	21	22	
W	200	200	200	200	200	200	200	200	200	200	200	200	200	200	200	200	200	200	200	200	200	200	
D	112	176	106	234	162	90	220	148	76	206	134	62	190	120	248	176	106	234	162	90	220	148	
重量KG	20.0	20.5	21.6	22.7	23.8	24.9	26.0	27.1	28.2	29.3	30.4	31.5	32.6	33.7	34.8	35.9	37.0	38.1	39.2	40.3	41.4	42.5	

*如有特殊行程请先与技术人员联系。

LT 电机左折

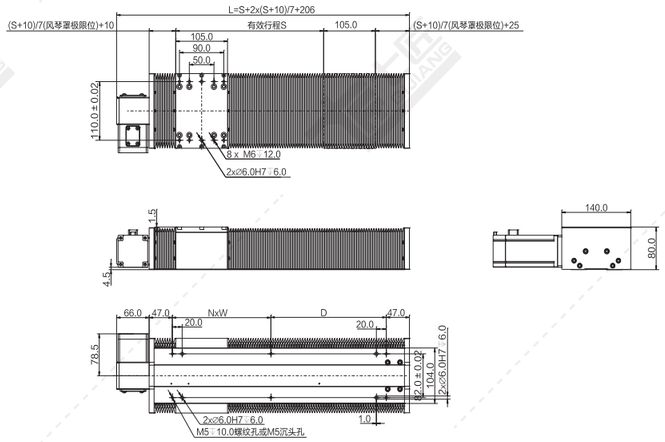

注：以下重量不含电机。

行程S	300	350	400	450	500	550	600	650	700	750	800	850	900	950	1000	1050	1100	1150	1200	1250	1300	1350	1400
风琴罩极限	44	51	58	65	72	80	87	94	101	108	115	122	130	137	144	151	158	165	172	180	187	194	201
L	594	658	722	786	850	916	980	1044	1108	1172	1236	1300	1366	1430	1494	1558	1622	1686	1750	1816	1880	1944	2008
N	1	2	2	2	3	3	3	4	4	4	5	5	5	6	6	6	7	7	7	8	8	8	8
W	200	200	200	200	200	200	200	200	200	200	200	200	200	200	200	200	200	200	200	200	200	200	200
D	234	98	162	226	90	156	220	84	148	212	76	140	206	70	134	198	62	126	190	56	120	184	248
重量KG	7.1	7.6	8.2	8.7	9.3	9.8	10.4	10.9	11.5	12.0	12.6	13.1	13.7	14.2	14.8	15.3	15.9	16.4	17.0	17.5	18.1	18.6	19.2
行程S	1450	1500	1600	1700	1800	1900	2000	2100	2200	2300	2400	2500	2600	2700	2800	2900	3000	3100	3200	3300	3400	3500	
风琴罩极限	208	215	230	244	258	272	287	301	315	330	344	358	372	387	401	415	430	444	458	472	487	501	
L	2072	2136	2266	2394	2522	2650	2780	2908	3036	3166	3294	3422	3550	3680	3808	3936	4066	4194	4322	4450	4580	4708	
N	9	9	10	10	11	12	12	13	14	14	15	16	16	17	17	18	19	19	20	21	21	22	
W	200	200	200	200	200	200	200	200	200	200	200	200	200	200	200	200	200	200	200	200	200	200	
D	112	176	106	234	162	90	220	148	76	206	134	62	190	120	248	176	106	234	162	90	220	148	
重量KG	19.7	20.3	21.4	22.5	23.6	24.7	25.8	26.9	28.0	29.1	30.2	31.3	32.4	33.5	34.6	35.7	36.8	37.9	39.0	40.1	41.2	42.3	

*如有特殊行程请先与技术人员联系。

LU 电机左上折

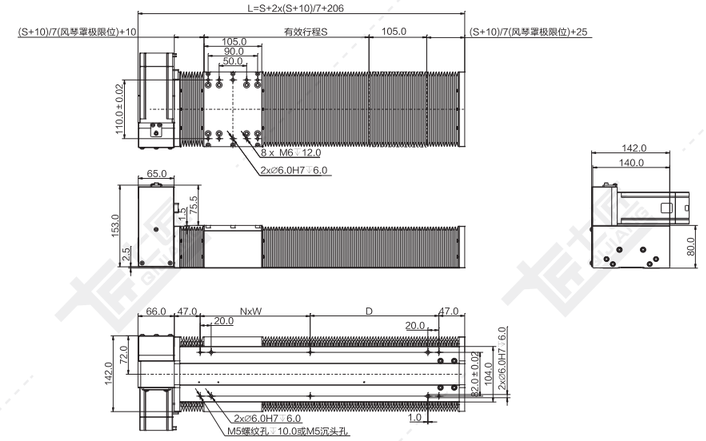

注：以下重量不含电机。

行程S	300	350	400	450	500	550	600	650	700	750	800	850	900	950	1000	1050	1100	1150	1200	1250	1300	1350	1400
风琴罩极限	44	51	58	65	72	80	87	94	101	108	115	122	130	137	144	151	158	165	172	180	187	194	201
L	594	658	722	786	850	916	980	1044	1108	1172	1236	1300	1366	1430	1494	1558	1622	1686	1750	1816	1880	1944	2008
N	1	2	2	2	3	3	3	4	4	4	5	5	5	6	6	6	7	7	7	8	8	8	8
W	200	200	200	200	200	200	200	200	200	200	200	200	200	200	200	200	200	200	200	200	200	200	200
D	234	98	162	226	90	156	220	84	148	212	76	140	206	70	134	198	62	126	190	56	120	184	248
重量KG	7.3	7.9	8.4	9.0	9.5	10.1	10.6	11.2	11.7	12.3	12.8	13.4	13.9	14.5	15.0	15.6	16.1	16.7	17.2	17.8	18.3	18.9	19.4
行程S	1450	1500	1600	1700	1800	1900	2000	2100	2200	2300	2400	2500	2600	2700	2800	2900	3000	3100	3200	3300	3400	3500	
风琴罩极限	208	215	230	244	258	272	287	301	315	330	344	358	372	387	401	415	430	444	458	472	487	501	
L	2072	2136	2266	2394	2522	2650	2780	2908	3036	3166	3294	3422	3550	3680	3808	3936	4066	4194	4322	4450	4580	4708	
N	9	9	10	10	11	12	12	13	14	14	15	16	16	17	17	18	19	19	20	21	21	22	
W	200	200	200	200	200	200	200	200	200	200	200	200	200	200	200	200	200	200	200	200	200	200	
D	112	176	106	234	162	90	220	148	76	206	134	62	190	120	248	176	106	234	162	90	220	148	
重量KG	20.0	20.5	21.6	22.7	23.8	24.9	26.0	27.1	28.2	29.3	30.4	31.5	32.6	33.7	34.8	35.9	37.0	38.1	39.2	40.3	41.4	42.5	

*如有特殊行程请先与技术人员联系。

RB 电机右后折

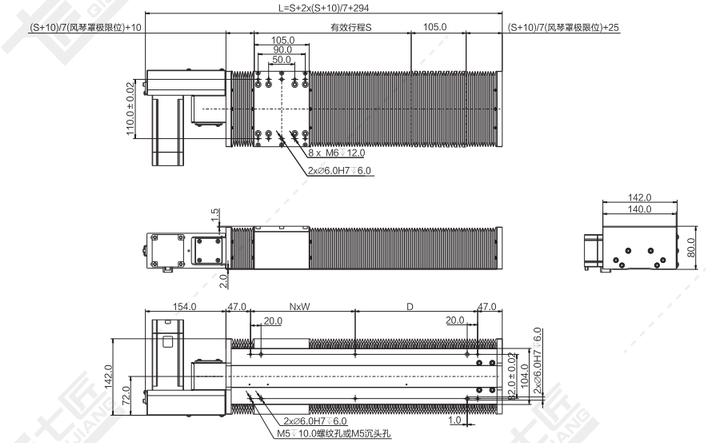

注：以下重量不含电机。

行程S	300	350	400	450	500	550	600	650	700	750	800	850	900	950	1000	1050	1100	1150	1200	1250	1300	1350	1400
风琴罩极限	44	51	58	65	72	80	87	94	101	108	115	122	130	137	144	151	158	165	172	180	187	194	201
L	682	746	810	874	938	1004	1068	1132	1196	1260	1324	1388	1454	1518	1582	1646	1710	1774	1838	1904	1968	2032	2096
N	1	2	2	2	3	3	3	4	4	4	5	5	5	6	6	6	7	7	7	8	8	8	8
W	200	200	200	200	200	200	200	200	200	200	200	200	200	200	200	200	200	200	200	200	200	200	200
D	234	98	162	226	90	156	220	84	148	212	76	140	206	70	134	198	62	126	190	56	120	184	248
重量KG	7.3	7.9	8.4	9.0	9.5	10.1	10.6	11.2	11.7	12.3	12.8	13.4	13.9	14.5	15.0	15.6	16.1	16.7	17.2	17.8	18.3	18.9	19.4
行程S	1450	1500	1600	1700	1800	1900	2000	2100	2200	2300	2400	2500	2600	2700	2800	2900	3000	3100	3200	3300	3400	3500	
风琴罩极限	208	215	230	244	258	272	287	301	315	330	344	358	372	387	401	415	430	444	458	472	487	501	
L	2160	2224	2354	2482	2610	2738	2868	2996	3124	3254	3382	3510	3638	3768	3896	4024	4154	4282	4410	4538	4668	4796	
N	9	9	10	10	11	12	12	13	14	14	15	16	16	17	17	18	19	19	20	21	21	22	
W	200	200	200	200	200	200	200	200	200	200	200	200	200	200	200	200	200	200	200	200	200	200	
D	112	176	106	234	162	90	220	148	76	206	134	62	190	120	248	176	106	234	162	90	220	148	
重量KG	20.0	20.5	21.6	22.7	23.8	24.9	26.0	27.1	28.2	29.3	30.4	31.5	32.6	33.7	34.8	35.9	37.0	38.1	39.2	40.3	41.4	42.5	

*如有特殊行程请先与技术人员联系。

RD 电机右下折

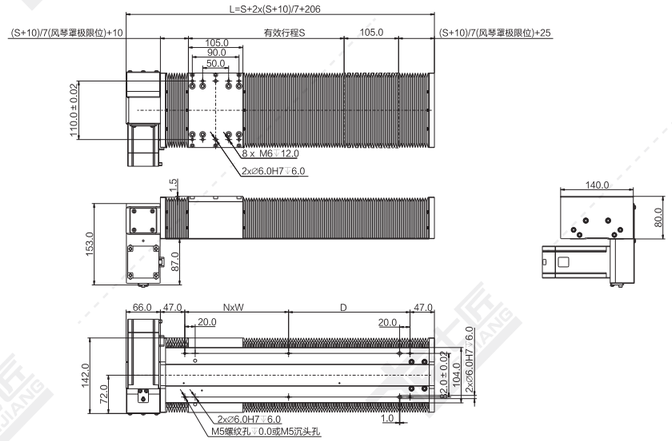

注：以下重量不含电机。

行程S	300	350	400	450	500	550	600	650	700	750	800	850	900	950	1000	1050	1100	1150	1200	1250	1300	1350	1400
风琴罩极限	44	51	58	65	72	80	87	94	101	108	115	122	130	137	144	151	158	165	172	180	187	194	201
L	594	658	722	786	850	916	980	1044	1108	1172	1236	1300	1366	1430	1494	1558	1622	1686	1750	1816	1880	1944	2008
N	1	2	2	2	3	3	3	4	4	4	5	5	5	6	6	6	7	7	7	8	8	8	8
W	200	200	200	200	200	200	200	200	200	200	200	200	200	200	200	200	200	200	200	200	200	200	200
D	234	98	162	226	90	156	220	84	148	212	76	140	206	70	134	198	62	126	190	56	120	184	248
重量KG	7.3	7.9	8.4	9.0	9.5	10.1	10.6	11.2	11.7	12.3	12.8	13.4	13.9	14.5	15.0	15.6	16.1	16.7	17.2	17.8	18.3	18.9	19.4
行程S	1450	1500	1600	1700	1800	1900	2000	2100	2200	2300	2400	2500	2600	2700	2800	2900	3000	3100	3200	3300	3400	3500	
风琴罩极限	208	215	230	244	258	272	287	301	315	330	344	358	372	387	401	415	430	444	458	472	487	501	
L	2072	2136	2266	2394	2522	2650	2780	2908	3036	3166	3294	3422	3550	3680	3808	3936	4066	4194	4322	4450	4580	4708	
N	9	9	10	10	11	12	12	13	14	14	15	16	16	17	17	18	19	19	20	21	21	22	
W	200	200	200	200	200	200	200	200	200	200	200	200	200	200	200	200	200	200	200	200	200	200	
D	112	176	106	234	162	90	220	148	76	206	134	62	190	120	248	176	106	234	162	90	220	148	
重量KG	20.0	20.5	21.6	22.7	23.8	24.9	26.0	27.1	28.2	29.3	30.4	31.5	32.6	33.7	34.8	35.9	37.0	38.1	39.2	40.3	41.4	42.5	

*如有特殊行程请先与技术人员联系。

RT 电机右折

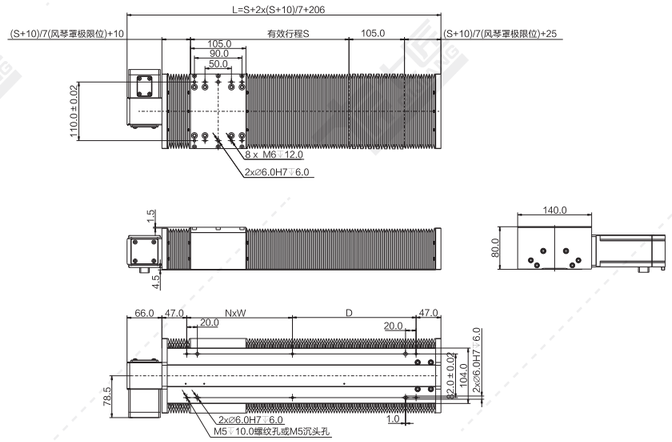

注：以下重量不含电机。

行程S	300	350	400	450	500	550	600	650	700	750	800	850	900	950	1000	1050	1100	1150	1200	1250	1300	1350	1400
风琴罩极限	44	51	58	65	72	80	87	94	101	108	115	122	130	137	144	151	158	165	172	180	187	194	201
L	594	658	722	786	850	916	980	1044	1108	1172	1236	1300	1366	1430	1494	1558	1622	1686	1750	1816	1880	1944	2008
N	1	2	2	2	3	3	3	4	4	4	5	5	5	6	6	6	7	7	7	8	8	8	8
W	200	200	200	200	200	200	200	200	200	200	200	200	200	200	200	200	200	200	200	200	200	200	200
D	234	98	162	226	90	156	220	84	148	212	76	140	206	70	134	198	62	126	190	56	120	184	248
重量KG	7.1	7.6	8.2	8.7	9.3	9.8	10.4	10.9	11.5	12.0	12.6	13.1	13.7	14.2	14.8	15.3	15.9	16.4	17.0	17.5	18.1	18.6	19.2
行程S	1450	1500	1600	1700	1800	1900	2000	2100	2200	2300	2400	2500	2600	2700	2800	2900	3000	3100	3200	3300	3400	3500	
风琴罩极限	208	215	230	244	258	272	287	301	315	330	344	358	372	387	401	415	430	444	458	472	487	501	
L	2072	2136	2266	2394	2522	2650	2780	2908	3036	3166	3294	3422	3550	3680	3808	3936	4066	4194	4322	4450	4580	4708	
N	9	9	10	10	11	12	12	13	14	14	15	16	16	17	17	18	19	19	20	21	21	22	
W	200	200	200	200	200	200	200	200	200	200	200	200	200	200	200	200	200	200	200	200	200	200	
D	112	176	106	234	162	90	220	148	76	206	134	62	190	120	248	176	106	234	162	90	220	148	
重量KG	19.7	20.3	21.4	22.5	23.6	24.7	25.8	26.9	28.0	29.1	30.2	31.3	32.4	33.5	34.6	35.7	36.8	37.9	39.0	40.1	41.2	42.3	

*如有特殊行程请先与技术人员联系。

RU 电机右上折

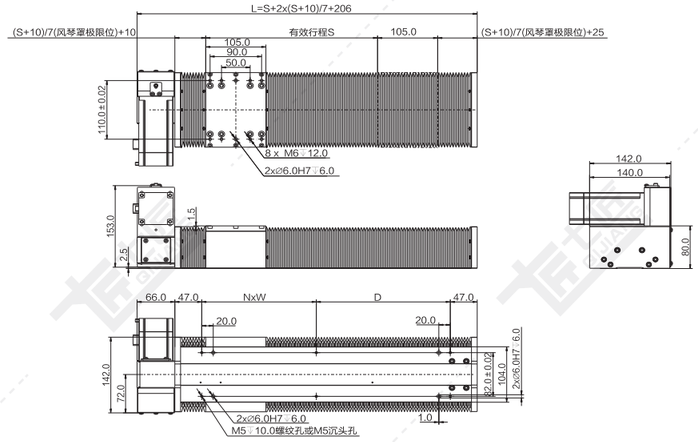

注：以下重量不含电机。

行程S	300	350	400	450	500	550	600	650	700	750	800	850	900	950	1000	1050	1100	1150	1200	1250	1300	1350	1400
风琴罩极限	44	51	58	65	72	80	87	94	101	108	115	122	130	137	144	151	158	165	172	180	187	194	201
L	594	658	722	786	850	916	980	1044	1108	1172	1236	1300	1366	1430	1494	1558	1622	1686	1750	1816	1880	1944	2008
N	1	2	2	2	3	3	3	4	4	4	5	5	5	6	6	7	7	7	8	8	8	8	8
W	200	200	200	200	200	200	200	200	200	200	200	200	200	200	200	200	200	200	200	200	200	200	200
D	234	98	162	226	90	156	220	84	148	212	76	140	206	70	134	198	62	126	190	56	120	184	248
重量KG	7.3	7.9	8.4	9.0	9.5	10.1	10.6	11.2	11.7	12.3	12.8	13.4	13.9	14.5	15.0	15.6	16.1	16.7	17.2	17.8	18.3	18.9	19.4
行程S	1450	1500	1600	1700	1800	1900	2000	2100	2200	2300	2400	2500	2600	2700	2800	2900	3000	3100	3200	3300	3400	3500	
风琴罩极限	208	215	230	244	258	272	287	301	315	330	344	358	372	387	401	415	430	444	458	472	487	501	
L	2072	2136	2266	2394	2522	2650	2780	2908	3036	3166	3294	3422	3550	3680	3808	3936	4066	4194	4322	4450	4580	4708	
N	9	9	10	10	11	12	12	13	14	14	15	16	16	17	17	18	19	19	20	21	21	22	
W	200	200	200	200	200	200	200	200	200	200	200	200	200	200	200	200	200	200	200	200	200	200	
D	112	176	106	234	162	90	220	148	76	206	134	62	190	120	248	176	106	234	162	90	220	148	
重量KG	20.0	20.5	21.6	22.7	23.8	24.9	26.0	27.1	28.2	29.3	30.4	31.5	32.6	33.7	34.8	35.9	37.0	38.1	39.2	40.3	41.4	42.5	

*如有特殊行程请先与技术人员联系。

QBF135-CR 同步带传动 银色/黑色

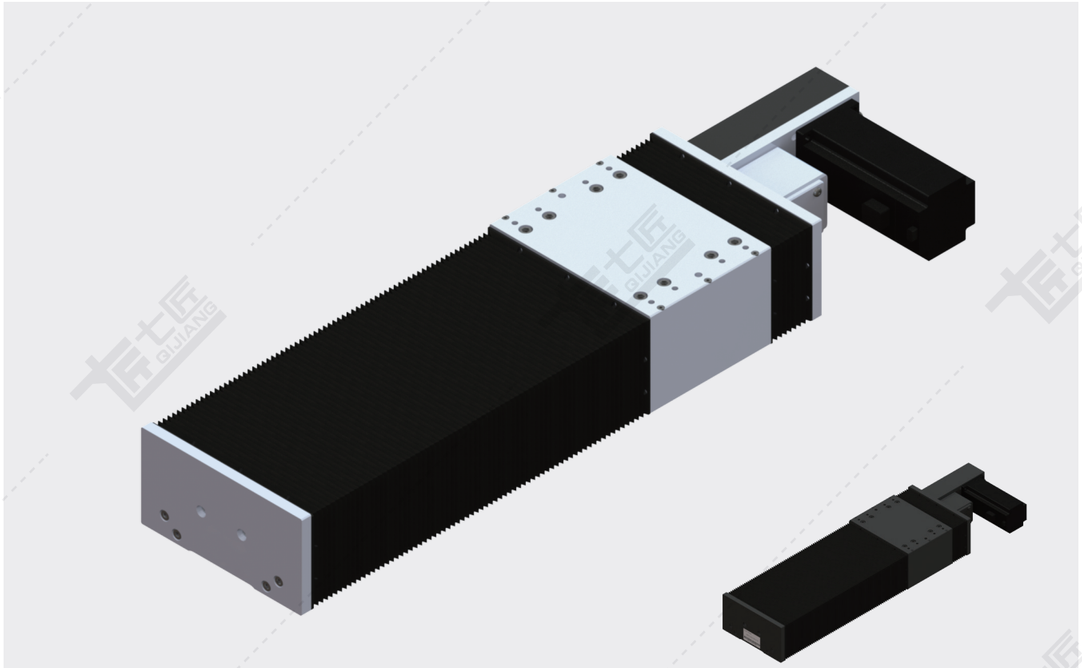

黑色

基本规格（QBF135-CR）

电机功率 AC(W)				100/200/400	
重复定位精度 (mm)				±0.04	
导程 (mm)				90	45
减速比				1:1	1:2
最快速度 (mm/sec) 电机转速3000(rpm)				4500	2250
最大载重（kg）	加减速度	水平使用	0.3G	4/10/20	8/22/40
		垂直使用	0.3G	–	–
★额定推力（N）				20/45/91	45/90/182
直线导轨 (mm)	15x12.5-2				
原点感应器	内置 EE-SX951(NPN) EE-SX951P(PNP)				

★额定推力为电机额定扭矩时的推力；可搬送质量和最高速度根据使用条件而不同；
电机最大转速为3000rpm。

备注：1、同步带标准行程达3500mm如有其他行程需要，请咨询本公司技术人员。
2、同步带模组不建议垂直使用，若需使用，请咨询本公司技术人员。
3、减速使用或需配减速机，详情请咨询本公司技术人员。

感应器接线图

EE-SX951

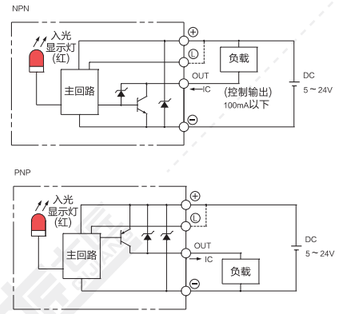

电机外形尺寸

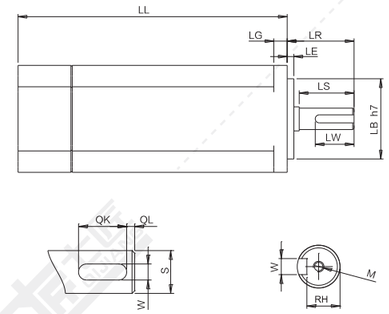

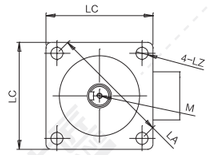

电机搭配一览表

电机外形尺寸																		
功率W	品牌	型号			LL	LL刹车	LA	LE	LZ	LC	LG	LW	RH	W	LR	S	LB	M
100W	松下 Panasonic	MSMD012G1□	V:有刹车	U:无刹车	92	122	45	3	3.4	38	6	14	6.2	3h9	25	8h6	30h7	M3x6L
	台达 Della	EAMA-C20401□S	S:有刹车	R:无刹车	100.6	136	46	2.5	4.5	40	5	16	6.2	3h9	25	8h6	30h7	M3x8L
	三菱 Mitsubishi	HC-KFS13□K	B:有刹车	无	96.5	124.5	46	2.5	4.5	42	5	–	–	–	25	8h6	30h7	–
	汇川 Inovance	ISMH1-10B30CB	2:有刹车	无	106.5	139.6	46	2.5	4.5	40	5	15.5	6.2	3h8	25	8h6	30h7	M3x6
	安川 YASKAWA	SGM7A-01A□A6□	C:有刹车	1:无刹车	93.5	134	46	2.5	4.3	40	5	–	–	–	25	8h6	30h7	–
200W	松下 Panasonic	MSMD22G1□□	V:有刹车	U:无刹车	79	115.5	70	3	4.5	60	6.5	20	8.5	4h9	30	11h6	50h7	M4x8L
	台达 Della	EAMA-C20602□S	S:有刹车	R:无刹车	105.5	141.6	70	3	5.5	60	7.5	20	11	5	30	14h6	50h7	M4x15L
	三菱 Mitsubishi	HC-KFS23□K	B:有刹车	无	99.5	131.5	70	3	5.8	60	7	–	–	–	30	14h6	50h7	–
	汇川 Inovance	ISMH1-20B30CB	2:有刹车	无	98	138	70	3	5.5	60	7.6	16.5	11.5	5h9	30	14h6	50h7	M5x8
	安川 YASKAWA	SGM7A-02A□A6□	C:有刹车	1:无刹车	99.5	140	70	3	5.5	60	6	–	–	–	30	14h6	50h7	–
400W	松下 Panasonic	MSMD042G1□S	V:有刹车	U:无刹车	98.5	135	70	3	4.5	60	6.5	25	11	5h9	30	14h6	50h7	M5x10L
	台达 Della	EAMA-C20604□S	S:有刹车	R:无刹车	130.7	166.8	70	3	5.5	60	7.5	20	11	5h9	30	14h6	50h7	M4x15L
	三菱 Mitsubishi	HC-KFS43□K	B:有刹车	无	124.5	156.5	70	3	5.8	60	7	–	–	–	30	14h6	50h7	–
	汇川 Inovance	ISMH1-40B30CB	2:有刹车	无	118	–	70	3	5.5	60	7.6	16.5	11.5	5h9	30	14h6	50h7	M5x8
	安川 YASKAWA	SGM7A-04A□A6□	C:有刹车	1:无刹车	115.5	156	70	3	5.5	60	6	–	–	–	30	14h6	50h7	–

容许负载力矩表

单位：mm

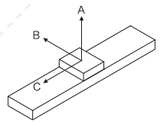

水平安装	A	B	C
10kg	2400	850	1400
20kg	1800	550	750
25kg	1200	400	500

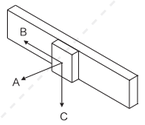

墙面安装	A	B	C
10kg	1070	1000	2000
20kg	600	560	1500
25kg	410	350	1150

单位：N.m

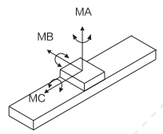

MA	551
MB	552
MC	485

※力距表所表示的数据，代表重心。
※符合型录规范的正常使用下，
保证寿命为10000公里。
※倒吊使用无法套用标准规范，
如有需求请洽询我司业务。

LB 电机左后折

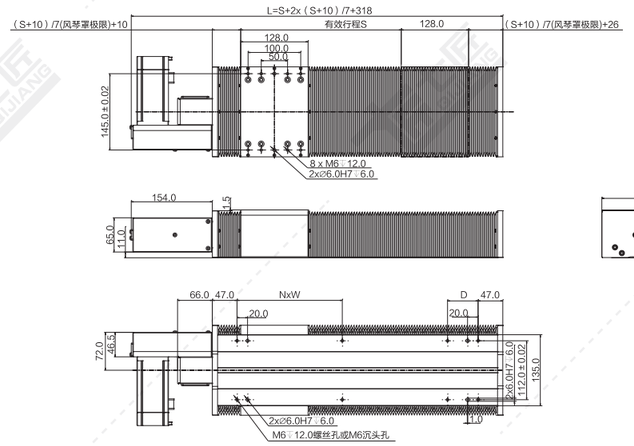

注：以下重量不含电机。

行程S	300	350	400	450	500	550	600	650	700	750	800	850	900	950	1000	1050	1100	1150	1200	1250	1300	1350	1400
风琴罩极限	44	51	58	65	72	80	87	94	101	108	115	122	130	137	144	151	158	165	172	180	187	194	201
L	706	770	834	898	962	1028	1092	1156	1220	1284	1348	1412	1478	1542	1606	1670	1734	1798	1862	1928	1992	2056	2120
N	2	2	2	3	3	3	4	4	4	5	5	5	6	6	6	6	7	7	7	8	8	8	9
W	200	200	200	200	200	200	200	200	200	200	200	200	200	200	200	200	200	200	200	200	200	200	200
D	58	122	186	50	114	180	44	108	172	36	100	164	30	94	158	222	86	150	214	80	144	208	72
重量KG	8.7	9.2	9.7	10.3	10.8	11.3	11.8	12.3	12.9	13.4	13.9	14.4	14.9	15.5	16.0	16.5	17.0	17.5	18.1	18.6	19.1	19.6	20.1
行程S	1450	1500	1600	1700	1800	1900	2000	2100	2200	2300	2400	2500	2600	2700	2800	2900	3000	3100	3200	3300	3400	3500	
风琴罩极限	208	215	230	244	258	272	287	301	315	330	344	358	372	387	401	415	430	444	458	472	487	501	
L	2184	2248	2378	2506	2634	2762	2892	3020	3148	3278	3406	3534	3657	3792	3920	4048	4178	4306	4434	4562	4692	4820	
N	9	9	10	11	11	12	13	13	14	15	15	16	16	17	18	18	19	20	20	21	22	22	
W	200	200	200	200	200	200	200	200	200	200	200	200	200	200	200	200	200	200	200	200	200	200	
D	136	200	130	58	186	114	44	172	100	30	158	86	211	144	72	200	130	58	186	114	44	172	
重量KG	20.7	21.2	22.2	23.3	24.3	25.3	26.4	27.4	28.5	29.5	30.5	31.6	32.6	33.7	34.7	35.7	36.8	37.8	38.9	39.9	40.9	42.0	

*如有特殊行程请先与技术人员联系。

LD 电机左下折

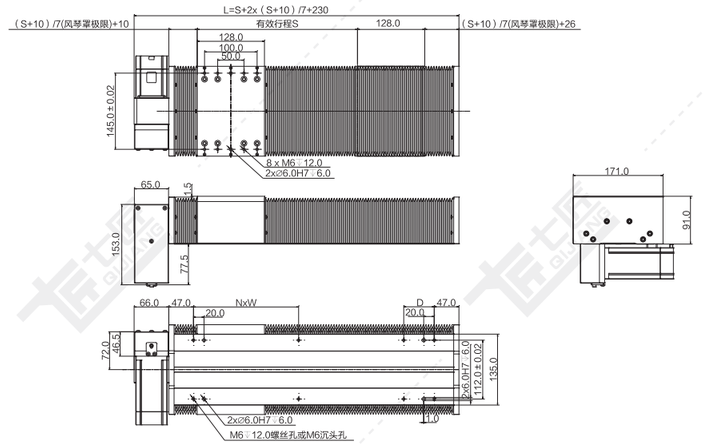

注：以下重量不含电机。

行程S	300	350	400	450	500	550	600	650	700	750	800	850	900	950	1000	1050	1100	1150	1200	1250	1300	1350	1400
风琴罩极限	44	51	58	65	72	80	87	94	101	108	115	122	130	137	144	151	158	165	172	180	187	194	201
L	618	682	746	810	874	940	1004	1068	1132	1196	1260	1324	1390	1454	1518	1582	1646	1710	1774	1840	1904	1968	2032
N	2	2	2	3	3	3	4	4	4	5	5	5	6	6	6	6	7	7	7	8	8	8	9
W	200	200	200	200	200	200	200	200	200	200	200	200	200	200	200	200	200	200	200	200	200	200	200
D	58	122	186	50	114	180	44	108	172	36	100	164	30	94	158	222	86	150	214	80	144	208	72
重量KG	8.7	9.2	9.7	10.3	10.8	11.3	11.8	12.3	12.9	13.4	13.9	14.4	14.9	15.5	16.0	16.5	17.0	17.5	18.1	18.6	19.1	19.6	20.1
行程S	1450	1500	1600	1700	1800	1900	2000	2100	2200	2300	2400	2500	2600	2700	2800	2900	3000	3100	3200	3300	3400	3500	
风琴罩极限	208	215	230	244	258	272	287	301	315	330	344	358	372	387	401	415	430	444	458	472	487	501	
L	2096	2160	2290	2418	2546	2674	2804	2932	3060	3190	3318	3446	3574	3704	3832	3960	4090	4218	4346	4474	4604	4732	
N	9	9	10	11	11	12	13	13	14	15	15	16	16	17	18	18	19	20	20	21	22	22	
W	200	200	200	200	200	200	200	200	200	200	200	200	200	200	200	200	200	200	200	200	200	200	
D	136	200	130	58	186	114	44	172	100	30	158	86	214	144	72	200	130	58	186	114	44	172	
重量KG	20.7	21.2	22.2	23.3	24.3	25.3	26.4	27.4	28.5	29.5	30.5	31.6	32.6	33.7	34.7	35.7	36.8	37.8	38.9	39.9	40.9	42.0	

*如有特殊行程请先与技术人员联系。

LT 电机左折

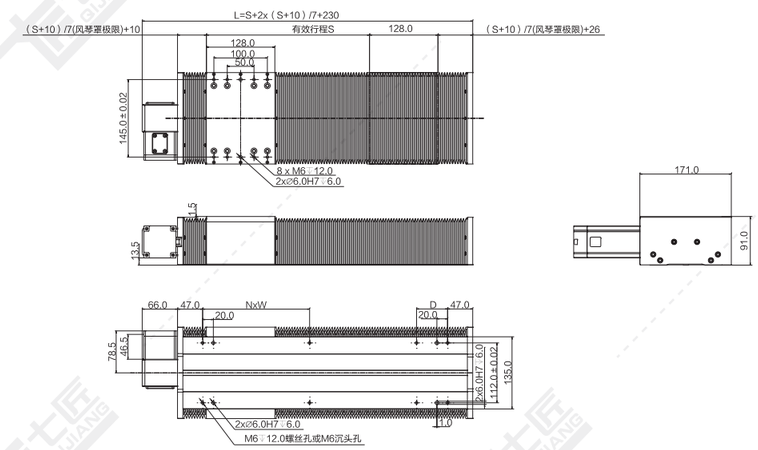

注：以下重量不含电机。

行程S	300	350	400	450	500	550	600	650	700	750	800	850	900	950	1000	1050	1100	1150	1200	1250	1300	1350	1400
风琴罩极限	44	51	58	65	72	80	87	94	101	108	115	122	130	137	144	151	158	165	172	180	187	194	201
L	618	682	746	810	874	940	1004	1068	1132	1196	1260	1324	1390	1454	1518	1582	1646	1710	1774	1840	1904	1968	2032
N	2	2	2	3	3	3	4	4	4	5	5	5	6	6	6	6	7	7	7	8	8	8	9
W	200	200	200	200	200	200	200	200	200	200	200	200	200	200	200	200	200	200	200	200	200	200	200
D	58	122	186	50	114	180	44	108	172	36	100	164	30	94	158	222	86	150	214	80	144	208	72
重量KG	8.6	9.1	9.6	10.2	10.7	11.2	11.7	12.2	12.8	13.3	13.8	14.3	14.8	15.4	15.9	16.4	16.9	17.4	18.0	18.5	19.0	19.5	20.0
行程S	1450	1500	1600	1700	1800	1900	2000	2100	2200	2300	2400	2500	2600	2700	2800	2900	3000	3100	3200	3300	3400	3500	
风琴罩极限	208	215	230	244	258	272	287	301	315	330	344	358	372	387	401	415	430	444	458	472	487	501	
L	2096	2160	2290	2418	2546	2674	2804	2932	3060	3190	3318	3446	3574	3704	3832	3960	4090	4218	4346	4474	4604	4732	
N	9	9	10	11	11	12	13	13	14	15	15	16	16	17	18	18	19	20	20	21	22	22	
W	200	200	200	200	200	200	200	200	200	200	200	200	200	200	200	200	200	200	200	200	200	200	
D	136	200	130	58	186	114	44	172	100	30	158	86	214	144	72	200	130	58	186	114	44	172	
重量KG	20.6	21.1	22.1	23.2	24.2	25.2	26.3	27.3	28.4	29.4	30.4	31.5	32.5	33.6	34.6	35.6	36.7	37.7	38.8	39.8	40.8	41.9	

*如有特殊行程请先与技术人员联系。

LU 电机左上折

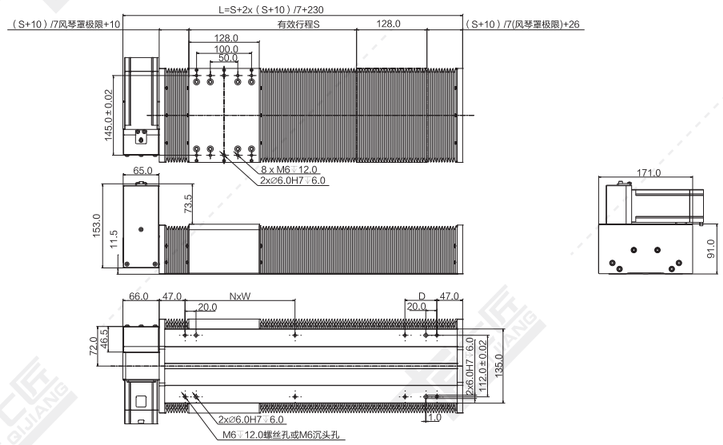

注：以下重量不含电机。

行程S	300	350	400	450	500	550	600	650	700	750	800	850	900	950	1000	1050	1100	1150	1200	1250	1300	1350	1400
风琴罩极限	44	51	58	65	72	80	87	94	101	108	115	122	130	137	144	151	158	165	172	180	187	194	201
L	618	682	746	810	874	940	1004	1068	1132	1196	1260	1324	1390	1454	1518	1582	1646	1710	1774	1840	1904	1968	2032
N	2	2	2	3	3	3	4	4	4	5	5	5	6	6	6	6	7	7	7	8	8	8	9
W	200	200	200	200	200	200	200	200	200	200	200	200	200	200	200	200	200	200	200	200	200	200	200
D	58	122	186	50	114	180	44	108	172	36	100	164	30	94	158	222	86	150	214	80	144	208	72
重量KG	8.7	9.2	9.7	10.3	10.8	11.3	11.8	12.3	12.9	13.4	13.9	14.4	14.9	15.5	16.0	16.5	17.0	17.5	18.1	18.6	19.1	19.6	20.1
行程S	1450	1500	1600	1700	1800	1900	2000	2100	2200	2300	2400	2500	2600	2700	2800	2900	3000	3100	3200	3300	3400	3500	
风琴罩极限	208	215	230	244	258	272	287	301	315	330	344	358	372	387	401	415	430	444	458	472	487	501	
L	2096	2160	2290	2418	2546	2674	2804	2932	3060	3190	3318	3446	3574	3704	3832	3960	4090	4218	4346	4474	4604	4732	
N	9	9	10	11	11	12	13	13	14	15	15	16	16	17	18	18	19	20	20	21	22	22	
W	200	200	200	200	200	200	200	200	200	200	200	200	200	200	200	200	200	200	200	200	200	200	
D	136	200	130	58	186	114	44	172	100	30	158	86	214	144	72	200	130	58	186	114	44	172	
重量KG	20.7	21.2	22.2	23.3	24.3	25.3	26.4	27.4	28.5	29.5	30.5	31.6	32.6	33.7	34.7	35.7	36.8	37.8	38.9	39.9	40.9	42.0	

*如有特殊行程请先与技术人员联系。

RB 电机右后折

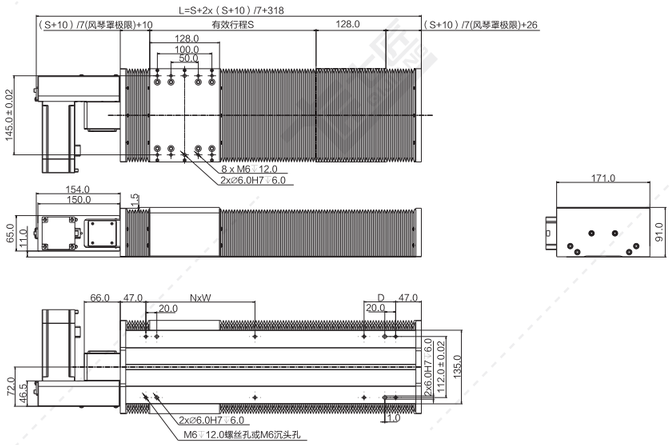

注：以下重量不含电机。

行程S	300	350	400	450	500	550	600	650	700	750	800	850	900	950	1000	1050	1100	1150	1200	1250	1300	1350	1400
风琴罩极限	44	51	58	65	72	80	87	94	101	108	115	122	130	137	144	151	158	165	172	180	187	194	201
L	706	770	834	898	962	1028	1092	1156	1220	1284	1348	1412	1478	1542	1606	1670	1734	1798	1862	1928	1992	2056	2120
N	2	2	2	3	3	3	4	4	4	5	5	5	6	6	6	6	7	7	7	8	8	8	9
W	200	200	200	200	200	200	200	200	200	200	200	200	200	200	200	200	200	200	200	200	200	200	200
D	58	122	186	50	114	180	44	108	172	36	100	164	30	94	158	222	86	150	214	80	144	208	72
重量KG	8.7	9.2	9.7	10.3	10.8	11.3	11.8	12.3	12.9	13.4	13.9	14.4	14.9	15.5	16.0	16.5	17.0	17.5	18.1	18.6	19.1	19.6	20.1
行程S	1450	1500	1600	1700	1800	1900	2000	2100	2200	2300	2400	2500	2600	2700	2800	2900	3000	3100	3200	3300	3400	3500	
风琴罩极限	208	215	230	244	258	272	287	301	315	330	344	358	372	387	401	415	430	444	458	472	487	501	
L	2184	2248	2378	2506	2634	2762	2892	3020	3148	3278	3406	3534	3657	3792	3920	4048	4178	4306	4434	4562	4692	4820	
N	9	9	10	11	11	12	13	13	14	15	15	16	16	17	18	18	19	20	20	21	22	22	
W	200	200	200	200	200	200	200	200	200	200	200	200	200	200	200	200	200	200	200	200	200	200	
D	136	200	130	58	186	114	44	172	100	30	158	86	211	144	72	200	130	58	186	114	44	172	
重量KG	20.7	21.2	22.2	23.3	24.3	25.3	26.4	27.4	28.5	29.5	30.5	31.6	32.6	33.7	34.7	35.7	36.8	37.8	38.9	39.9	40.9	42.0	

*如有特殊行程请先与技术人员联系。

RD 电机右下折

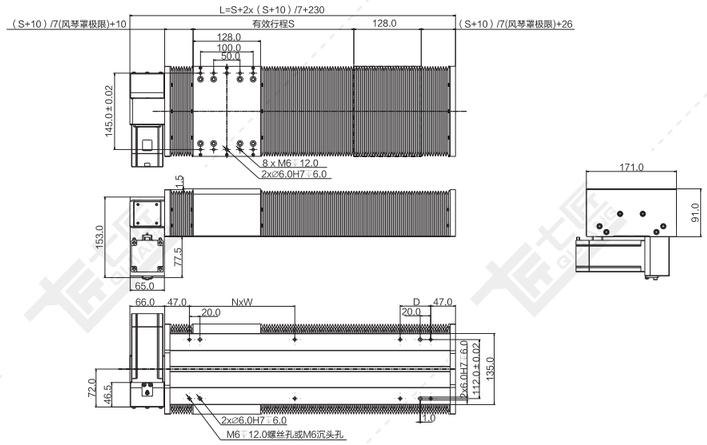

注：以下重量不含电机。

行程S	300	350	400	450	500	550	600	650	700	750	800	850	900	950	1000	1050	1100	1150	1200	1250	1300	1350	1400
风琴罩极限	44	51	58	65	72	80	87	94	101	108	115	122	130	137	144	151	158	165	172	180	187	194	201
L	618	682	746	810	874	940	1004	1068	1132	1196	1260	1324	1390	1454	1518	1582	1646	1710	1774	1840	1904	1968	2032
N	2	2	2	3	3	3	4	4	4	5	5	5	6	6	6	7	7	7	8	8	8	8	9
W	200	200	200	200	200	200	200	200	200	200	200	200	200	200	200	200	200	200	200	200	200	200	200
D	58	122	186	50	114	180	44	108	172	36	100	164	30	94	158	222	86	150	214	80	144	208	72
重量KG	8.7	9.2	9.7	10.3	10.8	11.3	11.8	12.3	12.9	13.4	13.9	14.4	14.9	15.5	16.0	16.5	17.0	17.5	18.1	18.6	19.1	19.6	20.1
行程S	1450	1500	1600	1700	1800	1900	2000	2100	2200	2300	2400	2500	2600	2700	2800	2900	3000	3100	3200	3300	3400	3500	
风琴罩极限	208	215	230	244	258	272	287	301	315	330	344	358	372	387	401	415	430	444	458	472	487	501	
L	2096	2160	2290	2418	2546	2674	2804	2932	3060	3190	3318	3446	3574	3704	3832	3960	4090	4218	4346	4474	4604	4732	
N	9	9	10	11	11	12	13	13	14	15	15	16	16	17	18	18	19	20	20	21	22	22	
W	200	200	200	200	200	200	200	200	200	200	200	200	200	200	200	200	200	200	200	200	200	200	
D	136	200	130	58	186	114	44	172	100	30	158	86	214	144	72	200	130	58	186	114	44	172	
重量KG	20.7	21.2	22.2	23.3	24.3	25.3	26.4	27.4	28.5	29.5	30.5	31.6	32.6	33.7	34.7	35.7	36.8	37.8	38.9	39.9	40.9	42.0	

*如有特殊行程请先与技术人员联系。

RT 电机右折

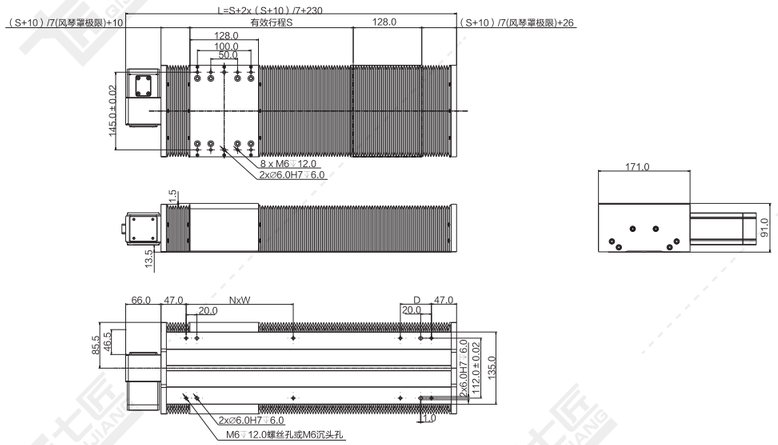

注：以下重量不含电机。

行程S	300	350	400	450	500	550	600	650	700	750	800	850	900	950	1000	1050	1100	1150	1200	1250	1300	1350	1400
风琴罩极限	44	51	58	65	72	80	87	94	101	108	115	122	130	137	144	151	158	165	172	180	187	194	201
L	618	682	746	810	874	940	1004	1068	1132	1196	1260	1324	1390	1454	1518	1582	1646	1710	1774	1840	1904	1968	2032
N	2	2	2	3	3	3	4	4	4	5	5	5	6	6	6	6	7	7	7	8	8	8	9
W	200	200	200	200	200	200	200	200	200	200	200	200	200	200	200	200	200	200	200	200	200	200	200
D	58	122	186	50	114	180	44	108	172	36	100	164	30	94	158	222	86	150	214	80	144	208	72
重量KG	8.6	9.1	9.6	10.2	10.7	11.2	11.7	12.2	12.8	13.3	13.8	14.3	14.8	15.4	15.9	16.4	16.9	17.4	18.0	18.5	19.0	19.5	20.0
行程S	1450	1500	1600	1700	1800	1900	2000	2100	2200	2300	2400	2500	2600	2700	2800	2900	3000	3100	3200	3300	3400	3500	
风琴罩极限	208	215	230	244	258	272	287	301	315	330	344	358	372	387	401	415	430	444	458	472	487	501	
L	2096	2160	2290	2418	2546	2674	2804	2932	3060	3190	3318	3446	3574	3704	3832	3960	4090	4218	4346	4474	4604	4732	
N	9	9	10	11	11	12	13	13	14	15	15	16	16	17	18	18	19	20	20	21	22	22	
W	200	200	200	200	200	200	200	200	200	200	200	200	200	200	200	200	200	200	200	200	200	200	
D	136	200	130	58	186	114	44	172	100	30	158	86	214	144	72	200	130	58	186	114	44	172	
重量KG	20.6	21.1	22.1	23.2	24.2	25.2	26.3	27.3	28.4	29.4	30.4	31.5	32.5	33.6	34.6	35.6	36.7	37.7	38.8	39.8	40.8	41.9	

*如有特殊行程请先与技术人员联系。

RU 电机右上折

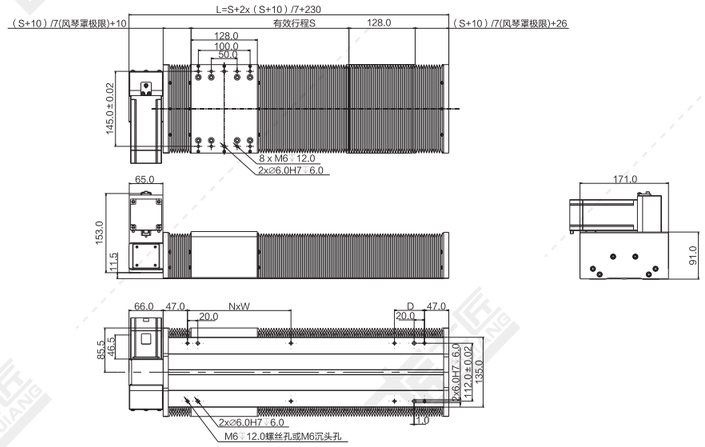

注：以下重量不含电机。

行程S	300	350	400	450	500	550	600	650	700	750	800	850	900	950	1000	1050	1100	1150	1200	1250	1300	1350	1400
风琴罩极限	44	51	58	65	72	80	87	94	101	108	115	122	130	137	144	151	158	165	172	180	187	194	201
L	618	682	746	810	874	940	1004	1068	1132	1196	1260	1324	1390	1454	1518	1582	1646	1710	1774	1840	1904	1968	2032
N	2	2	2	3	3	3	4	4	4	5	5	5	6	6	6	6	7	7	7	8	8	8	9
W	200	200	200	200	200	200	200	200	200	200	200	200	200	200	200	200	200	200	200	200	200	200	200
D	58	122	186	50	114	180	44	108	172	36	100	164	30	94	158	222	86	150	214	80	144	208	72
重量KG	8.7	9.2	9.7	10.3	10.8	11.3	11.8	12.3	12.9	13.4	13.9	14.4	14.9	15.5	16.0	16.5	17.0	17.5	18.1	18.6	19.1	19.6	20.1
行程S	1450	1500	1600	1700	1800	1900	2000	2100	2200	2300	2400	2500	2600	2700	2800	2900	3000	3100	3200	3300	3400	3500	
风琴罩极限	208	215	230	244	258	272	287	301	315	330	344	358	372	387	401	415	430	444	458	472	487	501	
L	2096	2160	2290	2418	2546	2674	2804	2932	3060	3190	3318	3446	3574	3704	3832	3960	4090	4218	4346	4474	4604	4732	
N	9	9	10	11	11	12	13	13	14	15	15	16	16	17	18	18	19	20	20	21	22	22	
W	200	200	200	200	200	200	200	200	200	200	200	200	200	200	200	200	200	200	200	200	200	200	
D	136	200	130	58	186	114	44	172	100	30	158	86	214	144	72	200	130	58	186	114	44	172	
重量KG	20.7	21.2	22.2	23.3	24.3	25.3	26.4	27.4	28.5	29.5	30.5	31.6	32.6	33.7	34.7	35.7	36.8	37.8	38.9	39.9	40.9	42.0	

*如有特殊行程请先与技术人员联系。

QBF170-CR 同步带传动 银色/黑色

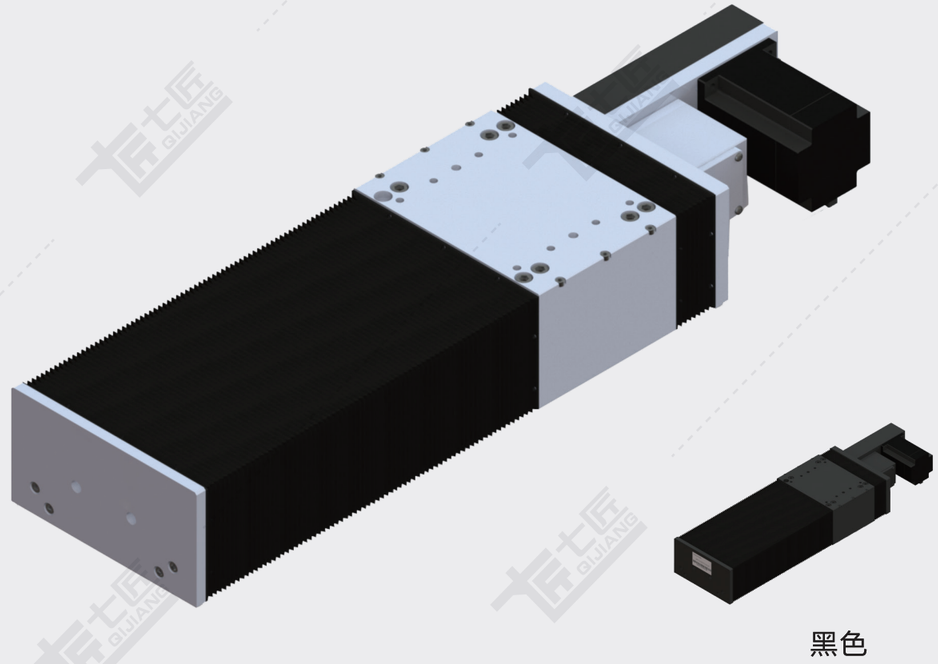

黑色

基本规格（QBF170-CR）

电机功率 AC(W)				750	
重复定位精度 (mm)				±0.04	
导程 (mm)				90	45
减速比				1:1	1:2
最快速度 (mm/sec) 电机转速3000(rpm)				4500	2250
最大载重（kg）	加减速度	水平使用	0.3G	21/35	42/75
		垂直使用	0.3G	–	–
★额定推力（N）				91/163	182/326
直线导轨 (mm)	20×15.5-2				
原点感应器	内置 EE-SX951(NPN) EE-SX951P(PNP)				

★额定推力为电机额定扭矩时的推力；可搬送质量和最高速度根据使用条件而不同；
电机最大转速为3000rpm。

备注：1、同步带标准行程达3500mm如有其他行程需要，请咨询本公司技术人员。
2、同步带模组不建议垂直使用，若需使用，请咨询本公司技术人员。
3、减速使用或需配减速机，详情请咨询本公司技术人员。

感应器接线图

EE-SX951

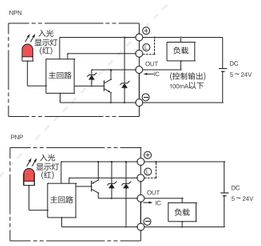

电机外形尺寸

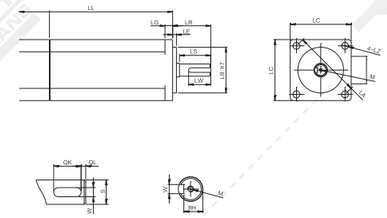

电机搭配一览表

电机外形尺寸																			
功率W	品牌	型号			LL	LL刹车	LA	LE	LZ	LC	LG	LW	RH	W	LR	S	LB	M
400W	松下 Panasonic	MSMD042G1□S	V:有刹车	U:无刹车	98.5	135	70	3	4.5	60	6.5	25	11	5h9	30	14h6	50h7	M5x10L
	台达 Della	EAMA-C20604□S	S:有刹车	R:无刹车	130.7	166.8	70	3	5.5	60	7.5	20	11	5h9	30	14h6	50h7	M4x15L
	三菱 Mitsubishi	HC-KFS43□K	B:有刹车	无	124.5	156.5	70	3	5.8	60	7	–	–	–	30	14h6	50h7	–
	汇川 Inovance	ISMH1-40B30CB	2:有刹车	无	118	–	70	3	5.5	60	7.6	16.5	11.5	5h9	30	14h6	50h7	M5x8
	安川 YASKAWA	SGM7A-04A□A6□	C:有刹车	1:无刹车	115.5	156	70	3	5.5	60	6	–	–	–	30	14h6	50h7	–
750W	松下 Panasonic	MSMD082G1□□	V:有刹车	U:无刹车	122	149	90	3	6	80	8	25	15.5	6h9	35	19h6	70h7	M5x10L
	台达 Della	EAMA-C20807□S	S:有刹车	R:无刹车	138.3	178	90	3	6.6	80	8	25	15.5	8h9	35	19h6	70h7	M6x20L
	三菱 Mitsubishi	HC-KFS73□K	B:有刹车	无	142	177.5	90	3	6.6	80	8	–	–	–	40	19h6	70h7	–
	汇川 Inovance	ISMH1-75B30CB	2:有刹车	无	135.5	–	90	3	7	80	7.8	25	15.5	6h8	35	19h6	70h7	M6x20
	安川 YASKAWA	SGM7A-08A□A6□	C:有刹车	1:无刹车	137	184	90	3	7	80	8	–	–	–	40	19h6	70h7	–

容许负载力矩表

单位：mm

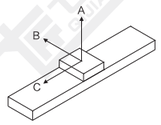

水平安装	A	B	C
10kg	3000	1300	1500
20kg	1800	800	800
30kg	1100	600	600
45kg	800	290	320

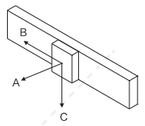

墙面安装	A	B	C
10kg	1300	1200	1800
20kg	800	700	1550
30kg	600	450	1250
45kg	290	210	610

单位：N.m

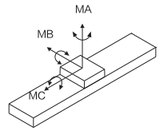

MA	1032
MB	1034
MC	908

※力距表所表示的数据，代表重心。
※符合型录规范的正常使用下，保证寿命为10000公里。
※倒吊使用无法套用标准规范，如有需求请洽询我司业务。

LB 电机左后折

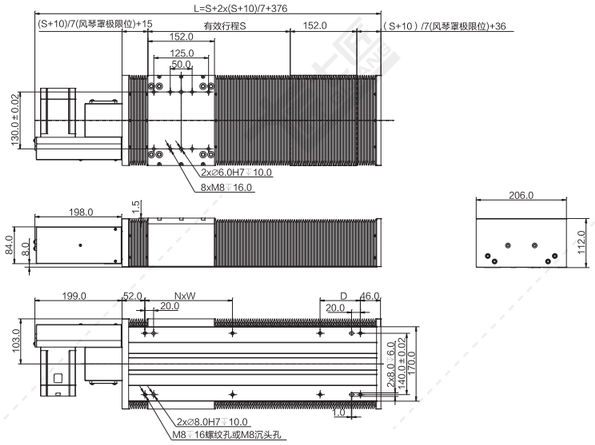

注：以下重量不含电机。

行程S	300	350	400	450	500	550	600	650	700	750	800	850	900	950	1000	1050	1100	1150	1200	1250	1300	1350	1400
风琴罩极限	44	51	58	65	72	80	87	94	101	108	115	122	130	137	144	151	158	165	172	180	187	194	201
L	790	854	918	982	1046	1112	1176	1240	1304	1368	1432	1496	1562	1626	1690	1754	1818	1882	1946	2012	2076	2140	2204
N	2	2	2	3	3	3	4	4	4	5	5	5	6	6	6	7	7	7	8	8	8	9	9
W	200	200	200	200	200	200	200	200	200	200	200	200	200	200	200	200	200	200	200	200	200	200	200
D	92	156	220	84	148	214	78	142	206	70	134	198	64	128	192	56	120	184	48	114	178	42	106
重量KG	17.4	18.5	19.6	20.7	21.8	22.9	24.0	25.1	26.2	27.2	28.3	29.4	30.5	31.6	32.7	33.8	34.9	36.0	37.1	38.1	39.2	40.3	41.4
行程S	1450	1500	1600	1700	1800	1900	2000	2100	2200	2300	2400	2500	2600	2700	2800	2900	3000	3100	3200	3300	3400	3500	
风琴罩极限	208	215	230	244	258	272	287	301	315	330	344	358	372	387	401	415	430	444	458	472	487	501	
L	2268	2332	2462	2590	2718	2846	2976	3104	3232	3362	3490	3618	3746	3876	4004	4132	4262	4390	4518	4646	4776	4904	
N	9	10	10	11	11	12	13	13	14	15	15	16	17	17	18	19	19	20	20	21	22	22	
W	200	200	200	200	200	200	200	200	200	200	200	200	200	200	200	200	200	200	200	200	200	200	
D	170	34	164	92	220	148	78	206	134	64	192	120	48	178	106	34	164	92	220	148	78	206	
重量KG	42.5	43.6	45.8	48.0	50.1	52.3	54.5	56.7	58.9	61.0	63.2	65.4	67.6	69.8	71.9	74.1	76.3	78.5	80.7	82.8	85.0	87.2	

*如有特殊行程请先与技术人员联系。

LD 电机左下折

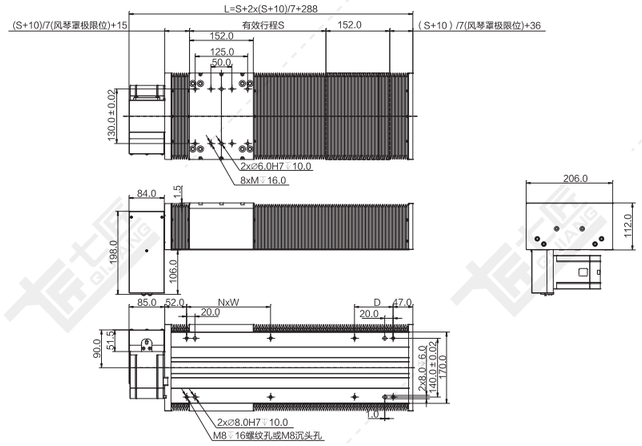

注：以下重量不含电机。

行程S	300	350	400	450	500	550	600	650	700	750	800	850	900	950	1000	1050	1100	1150	1200	1250	1300	1350	1400
风琴罩极限	44	51	58	65	72	80	87	94	101	108	115	122	130	137	144	151	158	165	172	180	187	194	201
L	676	740	804	868	932	998	1062	1126	1190	1254	1318	1382	1448	1512	1576	1640	1704	1768	1832	1898	1962	2026	2090
N	2	2	2	3	3	3	4	4	4	5	5	5	6	6	6	7	7	7	8	8	8	9	9
W	200	200	200	200	200	200	200	200	200	200	200	200	200	200	200	200	200	200	200	200	200	200	200
D	92	154	218	82	146	212	76	140	204	68	132	196	62	126	190	54	118	182	46	112	176	40	104
重量KG	17.4	18.5	19.6	20.7	21.8	22.9	24.0	25.1	26.2	27.2	28.3	29.4	30.5	31.6	32.7	33.8	34.9	36.0	37.1	38.1	39.2	40.3	41.4
行程S	1450	1500	1600	1700	1800	1900	2000	2100	2200	2300	2400	2500	2600	2700	2800	2900	3000	3100	3200	3300	3400	3500	
风琴罩极限	208	215	230	244	258	272	287	301	315	330	344	358	372	387	401	415	430	444	458	472	487	501	
L	2154	2218	2348	2476	2604	2732	2862	2990	3118	3248	3376	3504	3632	3762	3890	4018	4148	4276	4404	4532	4662	4790	
N	9	10	10	11	11	12	13	13	14	15	15	16	17	17	18	19	19	20	20	21	22	22	
W	200	200	200	200	200	200	200	200	200	200	200	200	200	200	200	200	200	200	200	200	200	200	
D	170	34	164	92	220	148	78	206	134	64	192	120	48	178	106	34	164	92	220	148	78	206	
重量KG	42.4	43.5	45.6	47.8	50.0	52.2	54.4	56.5	58.7	60.9	63.1	65.3	67.4	69.6	71.8	74.0	76.2	78.3	80.5	82.7	84.9	87.1	

*如有特殊行程请先与技术人员联系。

LT 电机左折

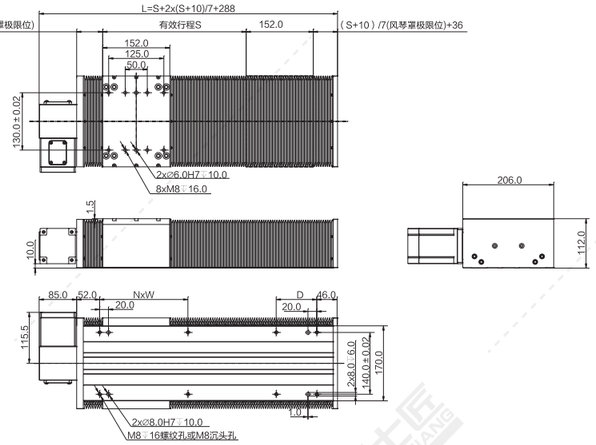

注：以下重量不含电机。

行程S	300	350	400	450	500	550	600	650	700	750	800	850	900	950	1000	1050	1100	1150	1200	1250	1300	1350	1400
风琴罩极限	44	51	58	65	72	80	87	94	101	108	115	122	130	137	144	151	158	165	172	180	187	194	201
L	676	739	803	867	931	997	1061	1125	1189	1253	1317	1381	1447	1511	1575	1639	1703	1767	1831	1897	1961	2025	2089
N	2	2	2	3	3	3	4	4	4	5	5	5	6	6	6	7	7	7	8	8	8	9	9
W	200	200	200	200	200	200	200	200	200	200	200	200	200	200	200	200	200	200	200	200	200	200	200
D	92	155	219	83	147	213	77	141	205	69	133	197	63	127	191	55	119	183	47	113	177	41	105
重量KG	17.1	18.2	19.3	20.4	21.5	22.6	23.6	24.7	25.8	26.9	28.0	29.1	30.2	31.3	32.4	33.5	34.5	35.6	36.7	37.8	38.9	40.0	41.1
行程S	1450	1500	1600	1700	1800	1900	2000	2100	2200	2300	2400	2500	2600	2700	2800	2900	3000	3100	3200	3300	3400	3500	
风琴罩极限	208	215	230	244	258	272	287	301	315	330	344	358	372	387	401	415	430	444	458	472	487	501	
L	2154	2218	2348	2476	2604	2732	2862	2990	3118	3248	3376	3504	3632	3762	3890	4018	4148	4276	4404	4532	4662	4790	
N	9	10	10	11	11	12	13	13	14	15	15	16	17	17	18	19	19	20	20	21	22	22	
W	200	200	200	200	200	200	200	200	200	200	200	200	200	200	200	200	200	200	200	200	200	200	
D	170	34	164	92	220	148	78	206	134	64	192	120	48	178	106	34	164	92	220	148	78	206	
重量KG	42.0	43.1	45.3	47.5	49.7	51.8	54.0	56.2	58.4	60.6	62.7	64.9	67.1	69.3	71.5	73.6	75.8	78.0	80.2	82.4	84.5	86.7	

*如有特殊行程请先与技术人员联系。

LU 电机左上折

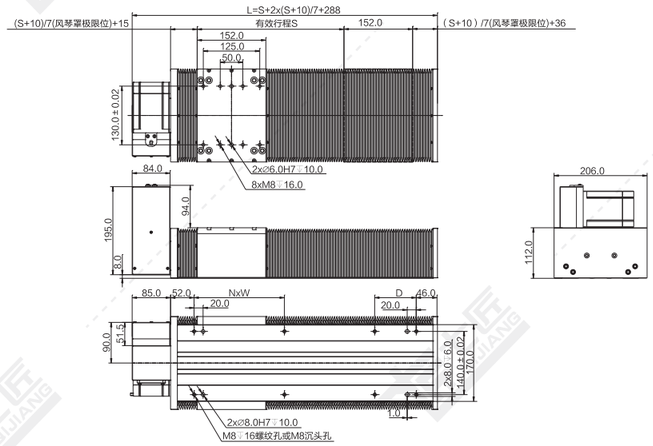

注：以下重量不含电机。

行程S	300	350	400	450	500	550	600	650	700	750	800	850	900	950	1000	1050	1100	1150	1200	1250	1300	1350	1400
风琴罩极限	44	51	58	65	72	80	87	94	101	108	115	122	130	137	144	151	158	165	172	180	187	194	201
L	676	740	804	868	932	998	1062	1126	1190	1254	1318	1382	1448	1512	1576	1640	1704	1768	1832	1898	1962	2026	2090
N	2	2	2	3	3	3	4	4	4	5	5	5	6	6	6	7	7	7	8	8	8	9	9
W	200	200	200	200	200	200	200	200	200	200	200	200	200	200	200	200	200	200	200	200	200	200	200
D	92	154	218	82	146	212	76	140	204	68	132	196	62	126	190	54	118	182	46	112	176	40	104
重量KG	17.4	18.5	19.6	20.7	21.8	22.9	24.0	25.1	26.2	27.2	28.3	29.4	30.5	31.6	32.7	33.8	34.9	36.0	37.1	38.1	39.2	40.3	41.4
行程S	1450	1500	1600	1700	1800	1900	2000	2100	2200	2300	2400	2500	2600	2700	2800	2900	3000	3100	3200	3300	3400	3500	
风琴罩极限	208	215	230	244	258	272	287	301	315	330	344	358	372	387	401	415	430	444	458	472	487	501	
L	2154	2218	2348	2476	2604	2732	2862	2990	3118	3248	3376	3504	3632	3762	3890	4018	4148	4276	4404	4532	4662	4790	
N	9	10	10	11	11	12	13	13	14	15	15	16	17	17	18	19	19	20	20	21	22	22	
W	200	200	200	200	200	200	200	200	200	200	200	200	200	200	200	200	200	200	200	200	200	200	
D	170	34	164	92	220	148	78	206	134	64	192	120	48	178	106	34	164	92	220	148	78	206	
重量KG	42.4	43.5	45.6	47.8	50.0	52.2	54.4	56.5	58.7	60.9	63.1	65.3	67.4	69.6	71.8	74.0	76.2	78.3	80.5	82.7	84.9	87.1	

*如有特殊行程请先与技术人员联系。

RB 电机右后折

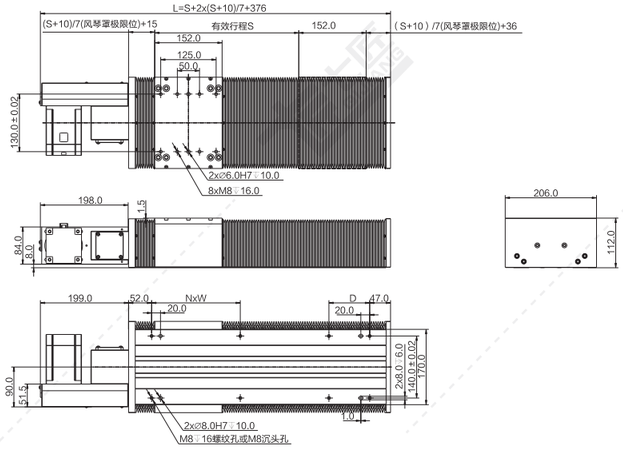

注：以下重量不含电机。

行程S	300	350	400	450	500	550	600	650	700	750	800	850	900	950	1000	1050	1100	1150	1200	1250	1300	1350	1400
风琴罩极限	44	51	58	65	72	80	87	94	101	108	115	122	130	137	144	151	158	165	172	180	187	194	201
L	790	854	918	982	1046	1112	1176	1240	1304	1368	1432	1496	1562	1626	1690	1754	1818	1882	1946	2012	2076	2140	2204
N	2	2	2	3	3	3	4	4	4	5	5	5	6	6	6	7	7	7	8	8	8	9	9
W	200	200	200	200	200	200	200	200	200	200	200	200	200	200	200	200	200	200	200	200	200	200	200
D	92	156	220	84	148	214	78	142	206	70	134	198	64	128	192	56	120	184	48	114	178	42	106
重量KG	17.4	18.5	19.6	20.7	21.8	22.9	24.0	25.1	26.2	27.2	28.3	29.4	30.5	31.6	32.7	33.8	34.9	36.0	37.1	38.1	39.2	40.3	41.4
行程S	1450	1500	1600	1700	1800	1900	2000	2100	2200	2300	2400	2500	2600	2700	2800	2900	3000	3100	3200	3300	3400	3500	
风琴罩极限	208	215	230	244	258	272	287	301	315	330	344	358	372	387	401	415	430	444	458	472	487	501	
L	2268	2332	2462	2590	2718	2846	2976	3104	3232	3362	3490	3618	3746	3876	4004	4132	4262	4390	4518	4646	4776	4904	
N	9	10	10	11	11	12	13	13	14	15	15	16	17	17	18	19	19	20	20	21	22	22	
W	200	200	200	200	200	200	200	200	200	200	200	200	200	200	200	200	200	200	200	200	200	200	
D	170	34	164	92	220	148	78	206	134	64	192	120	48	178	106	34	164	92	220	148	78	206	
重量KG	42.5	43.6	45.8	48.0	50.1	52.3	54.5	56.7	58.9	61.0	63.2	65.4	67.6	69.8	71.9	74.1	76.3	78.5	80.7	82.8	85.0	87.2	

*如有特殊行程请先与技术人员联系。

RD 电机右下折

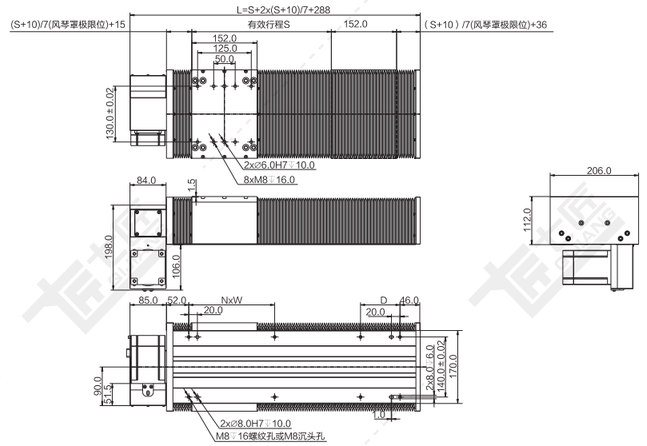

注：以下重量不含电机。

行程S	300	350	400	450	500	550	600	650	700	750	800	850	900	950	1000	1050	1100	1150	1200	1250	1300	1350	1400
风琴罩极限	44	51	58	65	72	80	87	94	101	108	115	122	130	137	144	151	158	165	172	180	187	194	201
L	676	740	804	868	932	998	1062	1126	1190	1254	1318	1382	1448	1512	1576	1640	1704	1768	1832	1898	1962	2026	2090
N	2	2	2	3	3	3	4	4	4	5	5	5	6	6	6	7	7	7	8	8	8	9	9
W	200	200	200	200	200	200	200	200	200	200	200	200	200	200	200	200	200	200	200	200	200	200	200
D	92	154	218	82	146	212	76	140	204	68	132	196	62	126	190	54	118	182	46	112	176	40	104
重量KG	17.4	18.5	19.6	20.7	21.8	22.9	24.0	25.1	26.2	27.2	28.3	29.4	30.5	31.6	32.7	33.8	34.9	36.0	37.1	38.1	39.2	40.3	41.4
行程S	1450	1500	1600	1700	1800	1900	2000	2100	2200	2300	2400	2500	2600	2700	2800	2900	3000	3100	3200	3300	3400	3500	
风琴罩极限	208	215	230	244	258	272	287	301	315	330	344	358	372	387	401	415	430	444	458	472	487	501	
L	2154	2218	2348	2476	2604	2732	2862	2990	3118	3248	3376	3504	3632	3762	3890	4018	4148	4276	4404	4532	4662	4790	
N	9	10	10	11	11	12	13	13	14	15	15	16	17	17	18	19	19	20	20	21	22	22	
W	200	200	200	200	200	200	200	200	200	200	200	200	200	200	200	200	200	200	200	200	200	200	
D	170	34	164	92	220	148	78	206	134	64	192	120	48	178	106	34	164	92	220	148	78	206	
重量KG	42.4	43.5	45.6	47.8	50.0	52.2	54.4	56.5	58.7	60.9	63.1	65.3	67.4	69.6	71.8	74.0	76.2	78.3	80.5	82.7	84.9	87.1	

*如有特殊行程请先与技术人员联系。

RT 电机右折

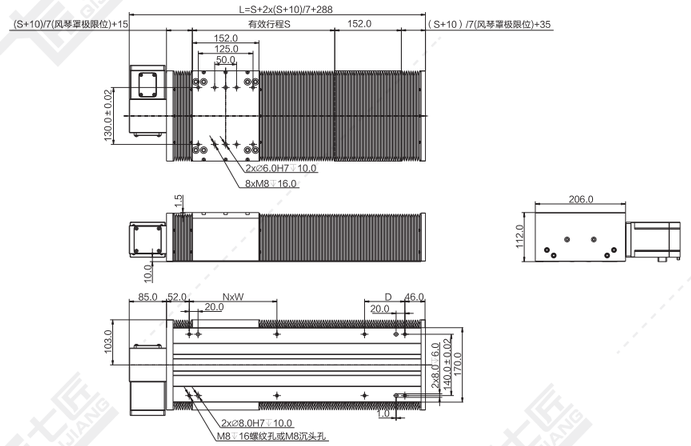

注：以下重量不含电机。

行程S	300	350	400	450	500	550	600	650	700	750	800	850	900	950	1000	1050	1100	1150	1200	1250	1300	1350	1400
风琴罩极限	44	51	58	65	72	80	87	94	101	108	115	122	130	137	144	151	158	165	172	180	187	194	201
L	676	739	803	867	931	997	1061	1125	1189	1253	1317	1381	1447	1511	1575	1639	1703	1767	1831	1897	1961	2025	2089
N	2	2	2	3	3	3	4	4	4	5	5	5	6	6	6	7	7	7	8	8	8	9	9
W	200	200	200	200	200	200	200	200	200	200	200	200	200	200	200	200	200	200	200	200	200	200	200
D	92	155	219	83	147	213	77	141	205	69	133	197	63	127	191	55	119	183	47	113	177	41	105
重量KG	17.1	18.2	19.3	20.4	21.5	22.6	23.6	24.7	25.8	26.9	28.0	29.1	30.2	31.3	32.4	33.5	34.5	35.6	36.7	37.8	38.9	40.0	41.1
行程S	1450	1500	1600	1700	1800	1900	2000	2100	2200	2300	2400	2500	2600	2700	2800	2900	3000	3100	3200	3300	3400	3500	
风琴罩极限	208	215	230	244	258	272	287	301	315	330	344	358	372	387	401	415	430	444	458	472	487	501	
L	2154	2218	2348	2476	2604	2732	2862	2990	3118	3248	3376	3504	3632	3762	3890	4018	4148	4276	4404	4532	4662	4790	
N	9	10	10	11	11	12	13	13	14	15	15	16	17	17	18	19	19	20	20	21	22	22	
W	200	200	200	200	200	200	200	200	200	200	200	200	200	200	200	200	200	200	200	200	200	200	
D	170	34	164	92	220	148	78	206	134	64	192	120	48	178	106	34	164	92	220	148	78	206	
重量KG	42.0	43.1	45.3	47.5	49.7	51.8	54.0	56.2	58.4	60.6	62.7	64.9	67.1	69.3	71.5	73.6	75.8	78.0	80.2	82.4	84.5	86.7	

*如有特殊行程请先与技术人员联系。

RU 电机右上折

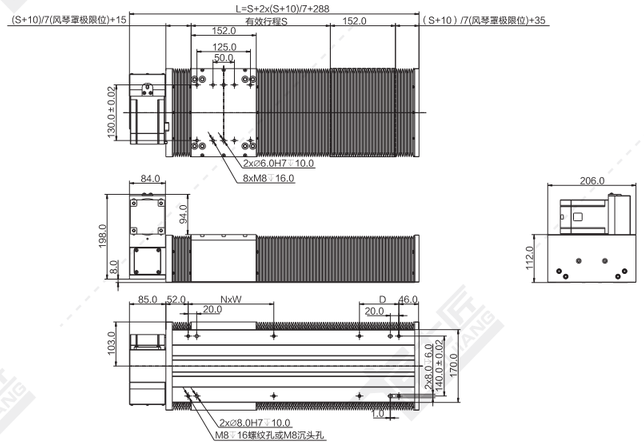

注：以下重量不含电机。

行程S	300	350	400	450	500	550	600	650	700	750	800	850	900	950	1000	1050	1100	1150	1200	1250	1300	1350	1400
风琴罩极限	44	51	58	65	72	80	87	94	101	108	115	122	130	137	144	151	158	165	172	180	187	194	201
L	676	740	804	868	932	998	1062	1126	1190	1254	1318	1382	1448	1512	1576	1640	1704	1768	1832	1898	1962	2026	2090
N	2	2	2	3	3	3	4	4	4	5	5	5	6	6	6	7	7	7	8	8	8	9	9
W	200	200	200	200	200	200	200	200	200	200	200	200	200	200	200	200	200	200	200	200	200	200	200
D	92	154	218	82	146	212	76	140	204	68	132	196	62	126	190	54	118	182	46	112	176	40	104
重量KG	17.4	18.5	19.6	20.7	21.8	22.9	24.0	25.1	26.2	27.2	28.3	29.4	30.5	31.6	32.7	33.8	34.9	36.0	37.1	38.1	39.2	40.3	41.4

行程S	1450	1500	1600	1700	1800	1900	2000	2100	2200	2300	2400	2500	2600	2700	2800	2900	3000	3100	3200	3300	3400	3500	
风琴罩极限	208	215	230	244	258	272	287	301	315	330	344	358	372	387	401	415	430	444	458	472	487	501	
L	2154	2218	2348	2476	2604	2732	2862	2990	3118	3248	3376	3504	3632	3762	3890	4018	4148	4276	4404	4532	4662	4790	
N	9	10	10	11	11	12	13	13	14	15	15	16	17	17	18	19	19	20	20	21	22	22	
W	200	200	200	200	200	200	200	200	200	200	200	200	200	200	200	200	200	200	200	200	200	200	
D	170	34	164	92	220	148	78	206	134	64	192	120	48	178	106	34	164	92	220	148	78	206	
重量KG	42.4	43.5	45.6	47.8	50.0	52.2	54.4	56.5	58.7	60.9	63.1	65.3	67.4	69.6	71.8	74.0	76.2	78.3	80.5	82.7	84.9	87.1	

*如有特殊行程请先与技术人员联系。

QBF220-CR 同步带传动 银色/黑色

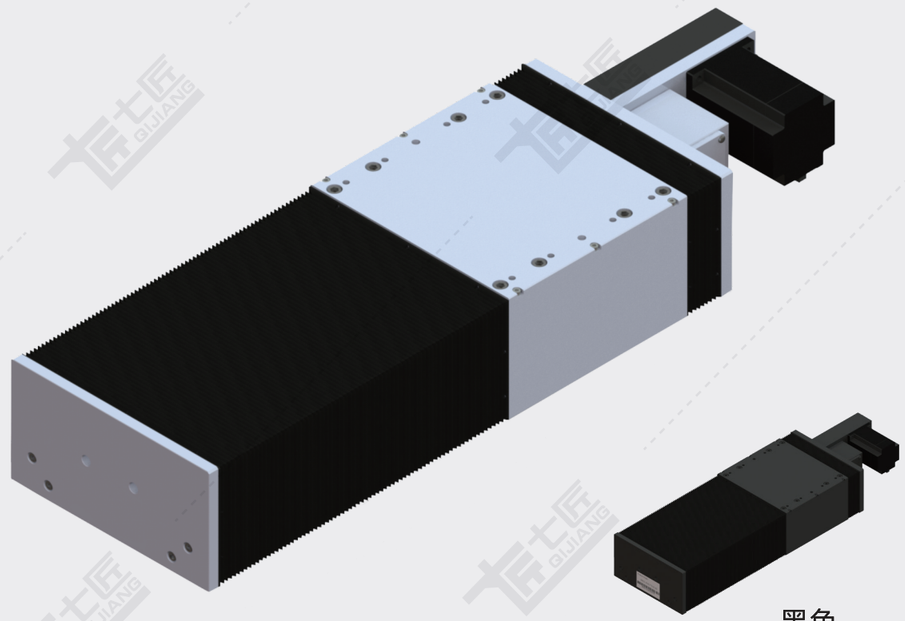

基本规格（QBF220-CR）

电机功率 AC(W)				750	
重复定位精度 (mm)				±0.04	
导程 (mm)				90	45
减速比				1:1	1:2
最快速度 (mm/sec) 电机转速3000(rpm)				4500	2250
最大载重（kg）	加减速度	水平使用	0.3G	35	75
		垂直使用	0.3G	-	-
★额定推力（N）				163	326
直线导轨 (mm)	23×18-2				
原点感应器	内置 EE-SX951(NPN) EE-SX951P(PNP)				

感应器接线图

EE-SX951

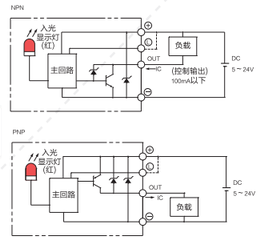

电机外形尺寸

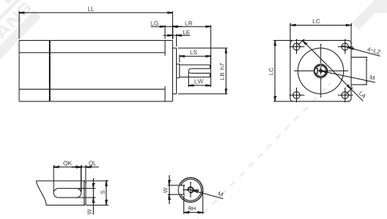

★额定推力为电机额定扭矩时的推力；可搬送质量和最高速度根据使用条件而不同；
电机最大转速为3000rpm。

备注：1、同步带标准行程达3500mm如有其他行程需要，请咨询本公司技术人员。
2、同步带模组不建议垂直使用，若需使用，请咨询本公司技术人员。
3、减速使用或需配减速机，详情请咨询本公司技术人员。

A4 QBF220-CR 技术参数 粉尘 / 滴水环境同步带

电机搭配一览表

电机外形尺寸																		
功率W	品牌	型号			LL	LL刹车	LA	LE	LZ	LC	LG	LW	RH	W	LR	S	LB	M
400W	松下 Panasonic	MSMD042G1□S	V:有刹车	U:无刹车	98.5	135	70	3	4.5	60	6.5	25	11	5h9	30	14h6	50h7	M5x10L
	台达 Della	EAMA-C20604□S	S:有刹车	R:无刹车	130.7	166.8	70	3	5.5	60	7.5	20	11	5h9	30	14h6	50h7	M4x15L
	三菱 Mitsubishi	HC-KFS43□K	B:有刹车	无	124.5	156.5	70	3	5.8	60	7	–	–	–	30	14h6	50h7	–
	汇川 Inovance	ISMH1-40B30CB	2:有刹车	无	118	–	70	3	5.5	60	7.6	16.5	11.5	5h9	30	14h6	50h7	M5x8
	安川 YASKAWA	SGM7A-04A□A6□	C:有刹车	1:无刹车	115.5	156	70	3	5.5	60	6	–	–	–	30	14h6	50h7	–
750W	松下 Panasonic	MSMD082G1□□	V:有刹车	U:无刹车	122	149	90	3	6	80	8	25	15.5	6h9	35	19h6	70h7	M5x10L
	台达 Della	EAMA-C20807□S	S:有刹车	R:无刹车	138.3	178	90	3	6.6	80	8	25	15.5	8h9	35	19h6	70h7	M6x20L
	三菱 Mitsubishi	HC-KFS73□K	B:有刹车	无	142	177.5	90	3	6.6	80	8	–	–	–	40	19h6	70h7	–
	汇川 Inovance	ISMH1-75B30CB	2:有刹车	无	135.5	–	90	3	7	80	7.8	25	15.5	6h8	35	19h6	70h7	M6x20
	安川 YASKAWA	SGM7A-08A□A6□	C:有刹车	1:无刹车	137	184	90	3	7	80	8	–	–	–	40	19h6	70h7	–

容许负载力矩表

单位：mm

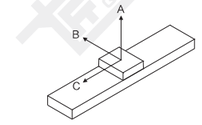

水平安装	A	B	C
45kg	3444	1300	1015
65kg	2460	970	728
85kg	1892	746	558

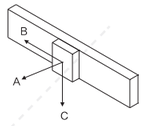

墙面安装	A	B	C
45kg	1414	928	3437
65kg	1010	663	2455
85kg	777	510	1888

单位：N.m

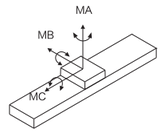

MA	2052
MB	2052
MC	1810

※力距表所表示的数据，代表重心。
※符合型录规范的正常使用下，保证寿命为10000公里。
※倒吊使用无法套用标准规范，如有需求请洽询我司业务。

LB 电机左后折

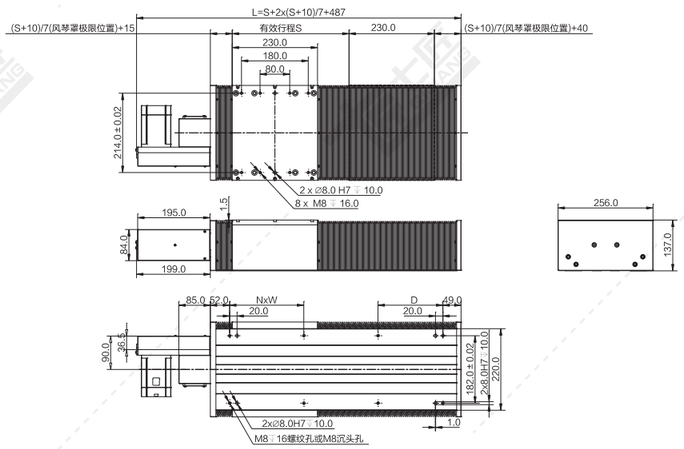

注：以下重量不含电机。

行程S	300	350	400	450	500	550	600	650	700	750	800	850	900	950	1000	1050	1100	1150	1200	1250	1300	1350	1400
风琴罩极限	44	51	58	65	72	80	87	94	101	108	115	122	130	137	144	151	158	165	172	180	187	194	201
L	875	939	1003	1067	1131	1197	1261	1325	1389	1453	1517	1581	1647	1711	1775	1839	1903	1967	2031	2097	2161	2225	2289
N	2	2	3	3	3	4	4	4	5	5	5	6	6	6	7	7	7	8	8	8	9	9	9
W	200	200	200	200	200	200	200	200	200	200	200	200	200	200	200	200	200	200	200	200	200	200	200
D	175	239	103	167	231	97	161	225	89	153	217	81	147	211	75	139	203	67	131	197	61	125	189
重量KG	29.8	31.3	32.9	34.5	36.0	37.6	39.1	40.7	42.3	43.8	45.4	46.9	48.5	50.1	51.6	53.2	54.7	56.3	57.9	59.4	61.0	62.5	64.1
行程S	1450	1500	1600	1700	1800	1900	2000	2100	2200	2300	2400	2500	2600	2700	2800	2900	3000	3100	3200	3300	3400	3500	
风琴罩极限	208	215	230	244	258	272	287	301	315	330	344	358	372	387	401	415	430	444	458	472	487	501	
L	2353	2417	2547	2675	2803	2931	3061	3189	3317	3447	3575	3703	3831	3961	4089	4217	4347	4475	4603	4731	4861	4989	
N	10	10	10	11	12	12	13	14	14	15	16	16	17	18	18	19	19	20	21	21	22	23	
W	200	200	200	200	200	200	200	200	200	200	200	200	200	200	200	200	200	200	200	200	200	200	
D	53	117	247	175	103	231	161	89	217	147	75	203	131	61	189	117	247	175	103	231	161	89	
重量KG	65.7	67.2	70.3	73.5	76.6	79.7	82.8	85.9	89.1	92.2	95.3	98.4	101.5	104.7	107.8	110.9	114.0	117.1	120.3	123.4	126.5	129.6	

*如有特殊行程请先与技术人员联系。

QBF220-CR 尺寸图 粉尘 / 滴水环境同步带 A4

LD 电机左下折

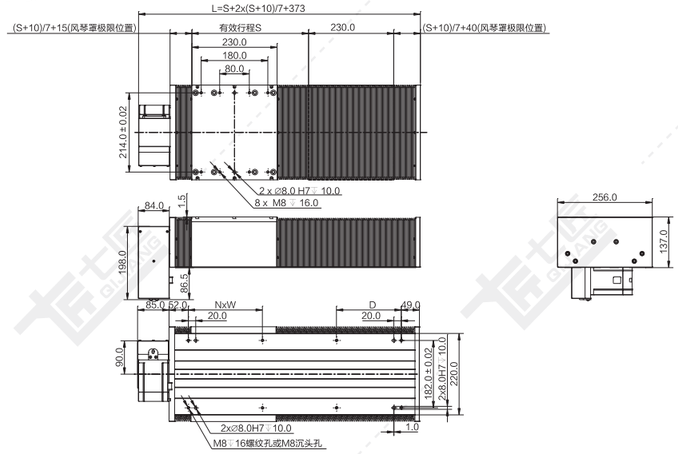

注：以下重量不含电机。

行程S	300	350	400	450	500	550	600	650	700	750	800	850	900	950	1000	1050	1100	1150	1200	1250	1300	1350	1400
风琴罩极限	44	51	58	65	72	80	87	94	101	108	115	122	130	137	144	151	158	165	172	180	187	194	201
L	761	825	889	953	1017	1083	1147	1211	1275	1339	1403	1467	1533	1597	1661	1725	1789	1853	1917	1983	2047	2111	2175
N	2	2	3	3	3	4	4	4	5	5	5	6	6	6	7	7	7	8	8	8	9	9	9
W	200	200	200	200	200	200	200	200	200	200	200	200	200	200	200	200	200	200	200	200	200	200	200
D	175	239	103	167	231	97	161	225	89	153	217	81	147	211	75	139	203	67	131	197	61	125	189
重量KG	29.8	31.3	32.9	34.5	36.0	37.6	39.1	40.7	42.3	43.8	45.4	46.9	48.5	50.1	51.6	53.2	54.7	56.3	57.9	59.4	61.0	62.5	64.1
行程S	1450	1500	1600	1700	1800	1900	2000	2100	2200	2300	2400	2500	2600	2700	2800	2900	3000	3100	3200	3300	3400	3500	
风琴罩极限	208	215	230	244	258	272	287	301	315	330	344	358	372	387	401	415	430	444	458	472	487	501	
L	2239	2303	2433	2561	2689	2817	2947	3075	3203	3333	3461	3589	3717	3847	3975	4103	4233	4361	4489	4617	4747	4875	
N	10	10	10	11	12	12	13	14	14	15	16	16	17	18	18	19	19	20	21	21	22	23	
W	200	200	200	200	200	200	200	200	200	200	200	200	200	200	200	200	200	200	200	200	200	200	
D	53	117	247	175	103	231	161	89	217	147	75	203	131	61	189	117	247	175	103	231	161	89	
重量KG	65.7	67.2	70.3	73.5	76.6	79.7	82.8	85.9	89.1	92.2	95.3	98.4	101.5	104.7	107.8	110.9	114.0	117.1	120.3	123.4	126.5	129.6	

*如有特殊行程请先与技术人员联系。

LT 电机左折

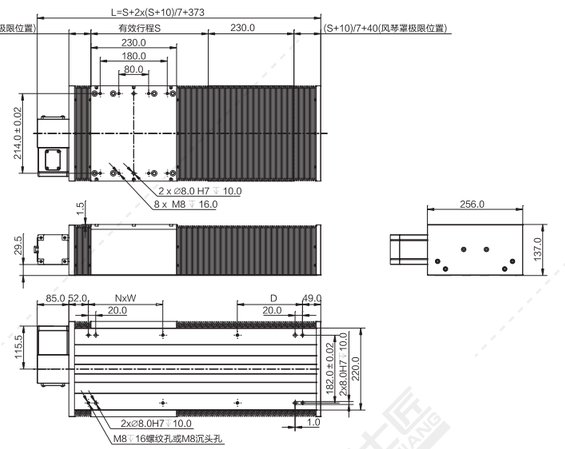

注：以下重量不含电机。

行程S	300	350	400	450	500	550	600	650	700	750	800	850	900	950	1000	1050	1100	1150	1200	1250	1300	1350	1400
风琴罩极限	44	51	58	65	72	80	87	94	101	108	115	122	130	137	144	151	158	165	172	180	187	194	201
L	761	825	889	953	1017	1083	1147	1211	1275	1339	1403	1467	1533	1597	1661	1725	1789	1853	1917	1983	2047	2111	2175
N	2	2	3	3	3	4	4	4	5	5	5	6	6	6	7	7	7	8	8	8	9	9	9
W	200	200	200	200	200	200	200	200	200	200	200	200	200	200	200	200	200	200	200	200	200	200	200
D	175	239	103	167	231	97	161	225	89	153	217	81	147	211	75	139	203	67	131	197	61	125	189
重量KG	29.4	31.0	32.6	34.1	35.7	37.2	38.8	40.4	41.9	43.5	45.0	46.6	48.2	49.7	51.3	52.8	54.4	56.0	57.5	59.1	60.6	62.2	63.8
行程S	1450	1500	1600	1700	1800	1900	2000	2100	2200	2300	2400	2500	2600	2700	2800	2900	3000	3100	3200	3300	3400	3500	
风琴罩极限	208	215	230	244	258	272	287	301	315	330	344	358	372	387	401	415	430	444	458	472	487	501	
L	2239	2303	2433	2561	2689	2817	2947	3075	3203	3333	3461	3589	3717	3847	3975	4103	4233	4361	4489	4617	4747	4875	
N	10	10	10	11	12	12	13	14	14	15	16	16	17	18	18	19	19	20	21	21	22	23	
W	200	200	200	200	200	200	200	200	200	200	200	200	200	200	200	200	200	200	200	200	200	200	
D	53	117	247	175	103	231	161	89	217	147	75	203	131	61	189	117	247	175	103	231	161	89	
重量KG	65.3	66.9	70.0	73.1	76.2	79.4	82.5	85.6	88.7	91.8	95.0	98.1	101.2	104.3	107.4	110.6	113.7	116.8	119.9	123.0	126.2	129.3	

*如有特殊行程请先与技术人员联系。

LU 电机左上折

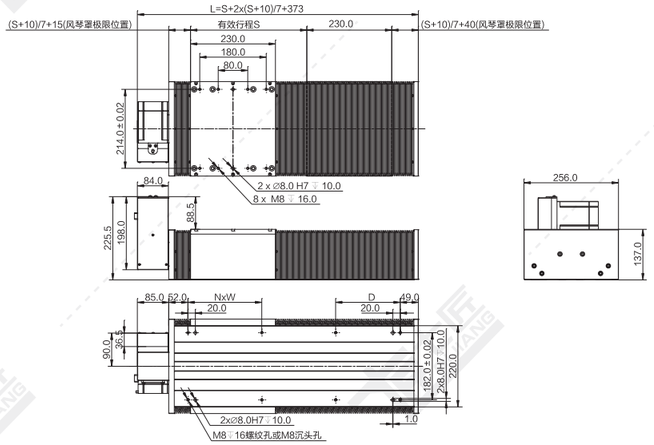

注：以下重量不含电机。

行程S	300	350	400	450	500	550	600	650	700	750	800	850	900	950	1000	1050	1100	1150	1200	1250	1300	1350	1400
风琴罩极限	44	51	58	65	72	80	87	94	101	108	115	122	130	137	144	151	158	165	172	180	187	194	201
L	761	825	889	953	1017	1083	1147	1211	1275	1339	1403	1467	1533	1597	1661	1725	1789	1853	1917	1983	2047	2111	2175
N	2	2	3	3	3	4	4	4	5	5	5	6	6	6	7	7	7	8	8	8	9	9	9
W	200	200	200	200	200	200	200	200	200	200	200	200	200	200	200	200	200	200	200	200	200	200	200
D	175	239	103	167	231	97	161	225	89	153	217	81	147	211	75	139	203	67	131	197	61	125	189
重量KG	29.8	31.3	32.9	34.5	36.0	37.6	39.1	40.7	42.3	43.8	45.4	46.9	48.5	50.1	51.6	53.2	54.7	56.3	57.9	59.4	61.0	62.5	64.1
行程S	1450	1500	1600	1700	1800	1900	2000	2100	2200	2300	2400	2500	2600	2700	2800	2900	3000	3100	3200	3300	3400	3500	
风琴罩极限	208	215	230	244	258	272	287	301	315	330	344	358	372	387	401	415	430	444	458	472	487	501	
L	2239	2303	2433	2561	2689	2817	2947	3075	3203	3333	3461	3589	3717	3847	3975	4103	4233	4361	4489	4617	4747	4875	
N	10	10	10	11	12	12	13	14	14	15	16	16	17	18	18	19	19	20	21	21	22	23	
W	200	200	200	200	200	200	200	200	200	200	200	200	200	200	200	200	200	200	200	200	200	200	
D	53	117	247	175	103	231	161	89	217	147	75	203	131	61	189	117	247	175	103	231	161	89	
重量KG	65.7	67.2	70.3	73.5	76.6	79.7	82.8	85.9	89.1	92.2	95.3	98.4	101.5	104.7	107.8	110.9	114.0	117.1	120.3	123.4	126.5	129.6	

*如有特殊行程请先与技术人员联系。

RB 电机右后折

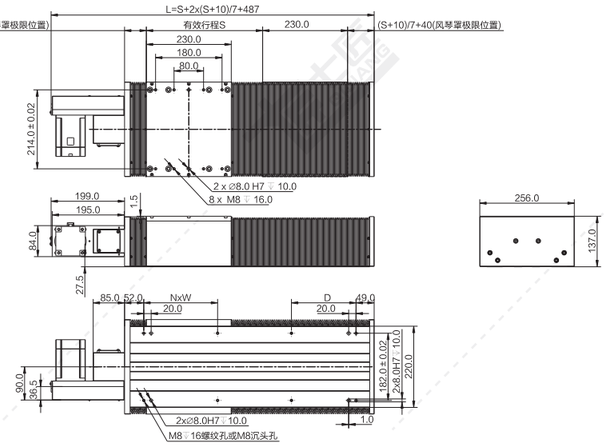

注：以下重量不含电机。

行程S	300	350	400	450	500	550	600	650	700	750	800	850	900	950	1000	1050	1100	1150	1200	1250	1300	1350	1400
风琴罩极限	44	51	58	65	72	80	87	94	101	108	115	122	130	137	144	151	158	165	172	180	187	194	201
L	875	939	1003	1067	1131	1197	1261	1325	1389	1453	1517	1581	1647	1711	1775	1839	1903	1967	2031	2097	2161	2225	2289
N	2	2	3	3	3	4	4	4	5	5	5	6	6	6	7	7	7	8	8	8	9	9	9
W	200	200	200	200	200	200	200	200	200	200	200	200	200	200	200	200	200	200	200	200	200	200	200
D	175	239	103	167	231	97	161	225	89	153	217	81	147	211	75	139	203	67	131	197	61	125	189
重量KG	29.8	31.3	32.9	34.5	36.0	37.6	39.1	40.7	42.3	43.8	45.4	46.9	48.5	50.1	51.6	53.2	54.7	56.3	57.9	59.4	61.0	62.5	64.1
行程S	1450	1500	1600	1700	1800	1900	2000	2100	2200	2300	2400	2500	2600	2700	2800	2900	3000	3100	3200	3300	3400	3500	
风琴罩极限	208	215	230	244	258	272	287	301	315	330	344	358	372	387	401	415	430	444	458	472	487	501	
L	2353	2417	2547	2675	2803	2931	3061	3189	3317	3447	3575	3703	3831	3961	4089	4217	4347	4475	4603	4731	4861	4989	
N	10	10	10	11	12	12	13	14	14	15	16	16	17	18	18	19	19	20	21	21	22	23	
W	200	200	200	200	200	200	200	200	200	200	200	200	200	200	200	200	200	200	200	200	200	200	
D	53	117	247	175	103	231	161	89	217	147	75	203	131	61	189	117	247	175	103	231	161	89	
重量KG	65.7	67.2	70.3	73.5	76.6	79.7	82.8	85.9	89.1	92.2	95.3	98.4	101.5	104.7	107.8	110.9	114.0	117.1	120.3	123.4	126.5	129.6	

*如有特殊行程请先与技术人员联系。

RD 电机右下折

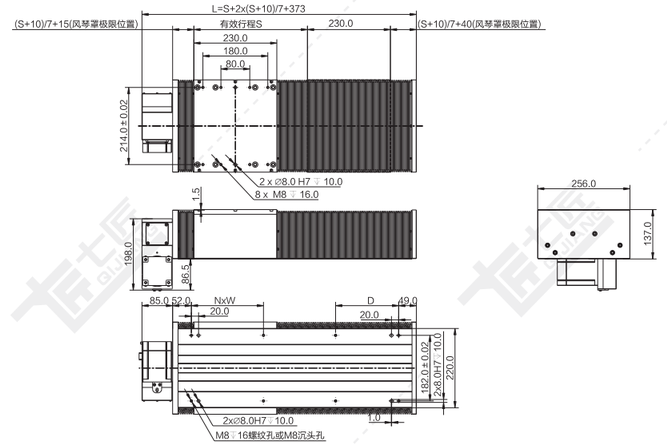

注：以下重量不含电机。

行程S	300	350	400	450	500	550	600	650	700	750	800	850	900	950	1000	1050	1100	1150	1200	1250	1300	1350	1400
风琴罩极限	44	51	58	65	72	80	87	94	101	108	115	122	130	137	144	151	158	165	172	180	187	194	201
L	761	825	889	953	1017	1083	1147	1211	1275	1339	1403	1467	1533	1597	1661	1725	1789	1853	1917	1983	2047	2111	2175
N	2	2	3	3	3	4	4	4	5	5	5	6	6	6	7	7	7	8	8	8	9	9	9
W	200	200	200	200	200	200	200	200	200	200	200	200	200	200	200	200	200	200	200	200	200	200	200
D	175	239	103	167	231	97	161	225	89	153	217	81	147	211	75	139	203	67	131	197	61	125	189
重量KG	29.8	31.3	32.9	34.5	36.0	37.6	39.1	40.7	42.3	43.8	45.4	46.9	48.5	50.1	51.6	53.2	54.7	56.3	57.9	59.4	61.0	62.5	64.1
行程S	1450	1500	1600	1700	1800	1900	2000	2100	2200	2300	2400	2500	2600	2700	2800	2900	3000	3100	3200	3300	3400	3500	
风琴罩极限	208	215	230	244	258	272	287	301	315	330	344	358	372	387	401	415	430	444	458	472	487	501	
L	2239	2303	2433	2561	2689	2817	2947	3075	3203	3333	3461	3589	3717	3847	3975	4103	4233	4361	4489	4617	4747	4875	
N	10	10	10	11	12	12	13	14	14	15	16	16	17	18	18	19	19	20	21	21	22	23	
W	200	200	200	200	200	200	200	200	200	200	200	200	200	200	200	200	200	200	200	200	200	200	
D	53	117	247	175	103	231	161	89	217	147	75	203	131	61	189	117	247	175	103	231	161	89	
重量KG	65.7	67.2	70.3	73.5	76.6	79.7	82.8	85.9	89.1	92.2	95.3	98.4	101.5	104.7	107.8	110.9	114.0	117.1	120.3	123.4	126.5	129.6	

*如有特殊行程请先与技术人员联系。

RT 电机右折

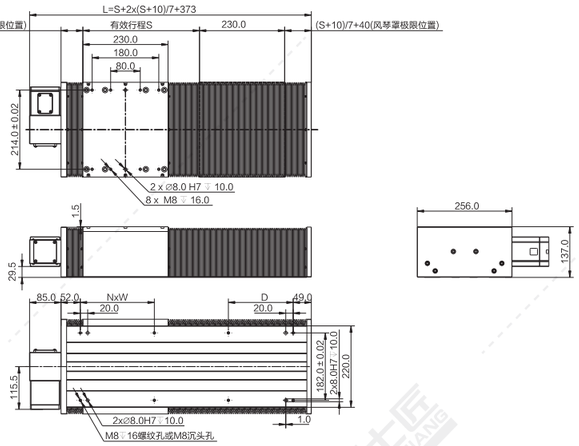

注：以下重量不含电机。

行程S	300	350	400	450	500	550	600	650	700	750	800	850	900	950	1000	1050	1100	1150	1200	1250	1300	1350	1400
风琴罩极限	44	51	58	65	72	80	87	94	101	108	115	122	130	137	144	151	158	165	172	180	187	194	201
L	761	825	889	953	1017	1083	1147	1211	1275	1339	1403	1467	1533	1597	1661	1725	1789	1853	1917	1983	2047	2111	2175
N	2	2	3	3	3	4	4	4	5	5	5	6	6	6	7	7	7	8	8	8	9	9	9
W	200	200	200	200	200	200	200	200	200	200	200	200	200	200	200	200	200	200	200	200	200	200	200
D	175	239	103	167	231	97	161	225	89	153	217	81	147	211	75	139	203	67	131	197	61	125	189
重量KG	29.4	31.0	32.6	34.1	35.7	37.2	38.8	40.4	41.9	43.5	45.0	46.6	48.2	49.7	51.3	52.8	54.4	56.0	57.5	59.1	60.6	62.2	63.8
行程S	1450	1500	1600	1700	1800	1900	2000	2100	2200	2300	2400	2500	2600	2700	2800	2900	3000	3100	3200	3300	3400	3500	
风琴罩极限	208	215	230	244	258	272	287	301	315	330	344	358	372	387	401	415	430	444	458	472	487	501	
L	2239	2303	2433	2561	2689	2817	2947	3075	3203	3333	3461	3589	3717	3847	3975	4103	4233	4361	4489	4617	4747	4875	
N	10	10	10	11	12	12	13	14	14	15	16	16	17	18	18	19	19	20	21	21	22	23	
W	200	200	200	200	200	200	200	200	200	200	200	200	200	200	200	200	200	200	200	200	200	200	
D	53	117	247	175	103	231	161	89	217	147	75	203	131	61	189	117	247	175	103	231	161	89	
重量KG	65.3	66.9	70.0	73.1	76.2	79.4	82.5	85.6	88.7	91.8	95.0	98.1	101.2	104.3	107.4	110.6	113.7	116.8	119.9	123.0	126.2	129.3	

*如有特殊行程请先与技术人员联系。

RU 电机右上折

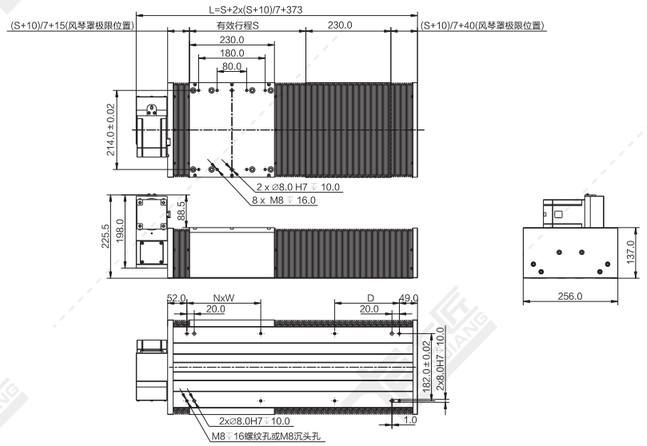

注：以下重量不含电机。

行程S	300	350	400	450	500	550	600	650	700	750	800	850	900	950	1000	1050	1100	1150	1200	1250	1300	1350	1400
风琴罩极限	44	51	58	65	72	80	87	94	101	108	115	122	130	137	144	151	158	165	172	180	187	194	201
L	761	825	889	953	1017	1083	1147	1211	1275	1339	1403	1467	1533	1597	1661	1725	1789	1853	1917	1983	2047	2111	2175
N	2	2	3	3	3	4	4	4	5	5	5	6	6	6	7	7	7	8	8	8	9	9	9
W	200	200	200	200	200	200	200	200	200	200	200	200	200	200	200	200	200	200	200	200	200	200	200
D	175	239	103	167	231	97	161	225	89	153	217	81	147	211	75	139	203	67	131	197	61	125	189
重量KG	29.8	31.3	32.9	34.5	36.0	37.6	39.1	40.7	42.3	43.8	45.4	46.9	48.5	50.1	51.6	53.2	54.7	56.3	57.9	59.4	61.0	62.5	64.1
行程S	1450	1500	1600	1700	1800	1900	2000	2100	2200	2300	2400	2500	2600	2700	2800	2900	3000	3100	3200	3300	3400	3500	
风琴罩极限	208	215	230	244	258	272	287	301	315	330	344	358	372	387	401	415	430	444	458	472	487	501	
L	2239	2303	2433	2561	2689	2817	2947	3075	3203	3333	3461	3589	3717	3847	3975	4103	4233	4361	4489	4617	4747	4875	
N	10	10	10	11	12	12	13	14	14	15	16	16	17	18	18	19	19	20	21	21	22	23	
W	200	200	200	200	200	200	200	200	200	200	200	200	200	200	200	200	200	200	200	200	200	200	
D	53	117	247	175	103	231	161	89	217	147	75	203	131	61	189	117	247	175	103	231	161	89	
重量KG	65.7	67.2	70.3	73.5	76.6	79.7	82.8	85.9	89.1	92.2	95.3	98.4	101.5	104.7	107.8	110.9	114.0	117.1	120.3	123.4	126.5	129.6	

*如有特殊行程请先与技术人员联系。

QEB系列

欧规同步带直线模组

QEB系列特点…… A5-002
QEB系列参数表…… A5-004
QEB系列快速选型表…… A5-006
QEB65-CR产品系列…… A5-007
QEB80-CR产品系列…… A5-014

QEB系列 欧规同步带直线模组

高刚性本体：

采用一体成型铝型材开模结构，
并经元素分析，得到最好的刚性与重量之比结构设计

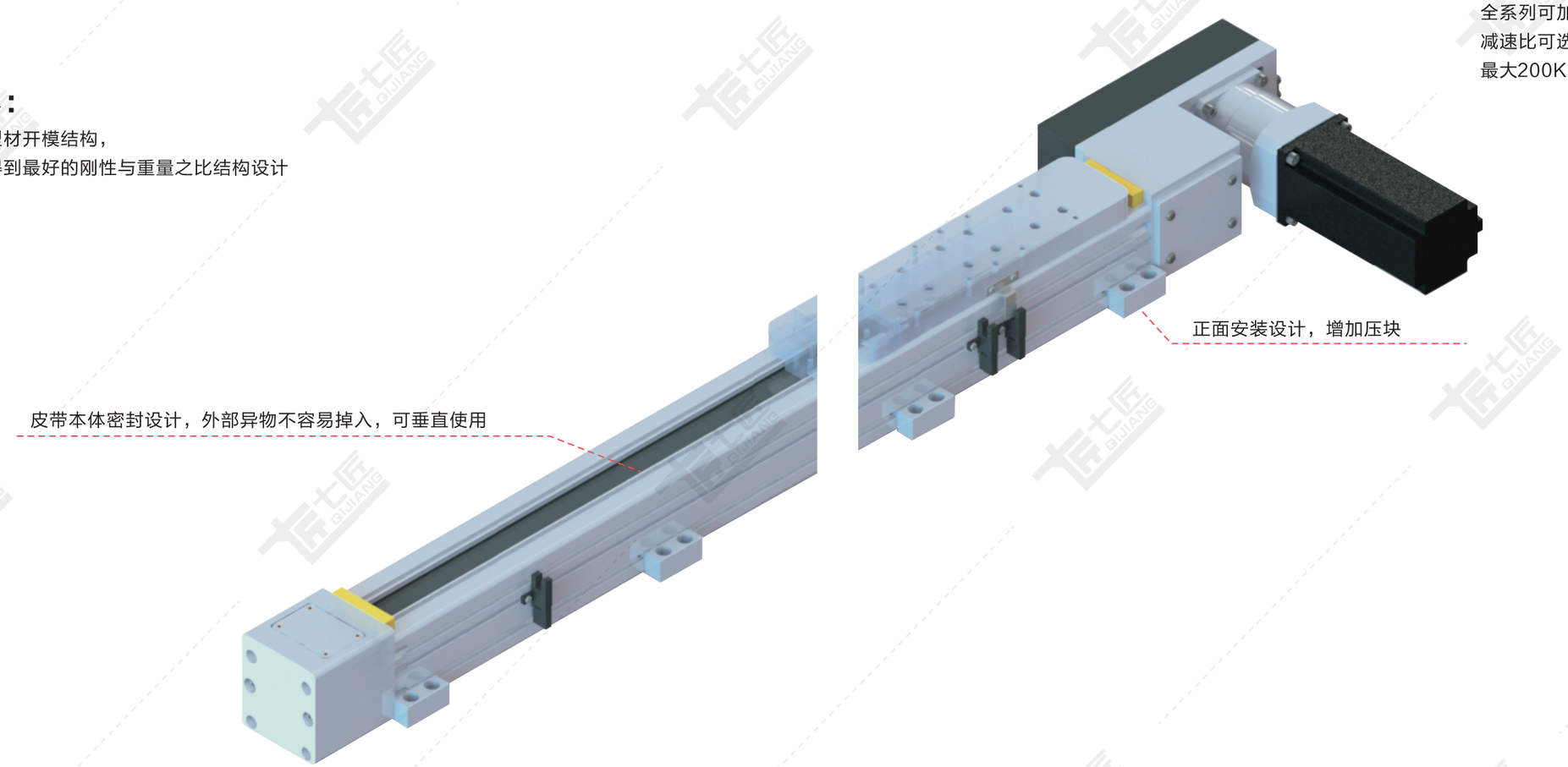

全系列可加减速机，
减速比可选择高荷重：
最大200KG，最高速度：最高10000m/s

皮带调节专利设计：

尾部设计同步带可调节皮带松紧，在皮带用的时间长了，精度误差大了，
通过尾部调节螺丝调紧即可完成，不需要拆装负载。

QEB系列 参数一览表

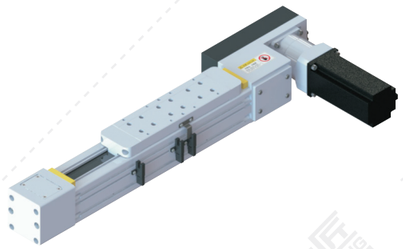

QEB65-CR

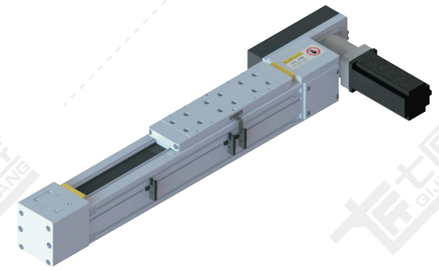

QEB80-CR

使用环境	传动方式	规格	马达容量(W)	本体宽度(mm)	位置重复精度(mm)	皮带规格<注1> 皮带宽度(mm)	减速比	导程(mm)	最大可搬重量(KG) 水平使用	垂直使用	最高速度(mm/s)<注2>	标准行程及最高使用速度<注2> 行程	页数
无尘环境	同步带传动	QEB65-CR	200W	65	±0.1	32	3	50	4	2	2500	100 150 200 250 300 350 400 450 500 550 600 650 700 750 800 850 900 950 1000 1050 1100 1150 1200 1250 1300 1350 1400 1450 1500 1600 1700 1800 1900 2000 2200 2400 2600 2800 3000 3200 3400 3600 3800 4000 4200 4400 4600 4800 5000 5200 5400 5500	P.A5-007
							5	30	12	5	1500		
							7	21.43	25	9	1071.5		
							10	15	50	14	750		
			400W				3	50	12	7	2500		
							5	30	34	15	1500		
							7	21.43	65	24	1071.5		
							10	15	65	38	750		
			750W				3	50	23	13	2500		
							5	30	65	28	1500		
							7	21.43	65	45	1071.5		
							10	15	65	65	750		
		QEB80-CR	200W	80	±0.1	45	3	66.66	2	1	3333		P.A5-014
							5	40	7	3	2000		
							7	28.5	14	6	1425		
							10	20	28	9	1000		
			400W				3	66.66	7	4	3333		
							5	40	19	10	2000		
							7	28.5	38	16	1425		
							10	20	76	26	1000		
			750W				3	66.66	13	8	3333		
							5	40	36	18	2000		
							7	28.5	71	30	1425		
							10	20	80	50	1000		

注1：注1：最高速度（mm/s）是以伺服马达最高转速3000rpm计算。

注2：标准行程内的黑色数字，代表该行程内可使用的最高安全速度。标准行程只是举例，客户需要定制行程可咨询本司技术人员。

QEB系列欧规同步带直线模组

QEB 系列快速选型表

Q	EB	65	C/L	2	-	L110	S200	-	PS	400	B	-	C2D	-	LD	CR	-		-	

- Q：品牌（七匠）
- EB：结构 — EB:欧规皮带
- 65：宽度 — 65mm / 80mm
- C/L：滑动座类型 — C：标准滑动座；滑动座数量为1时省略 / L：加长滑动座
- 2：滑动座数量 — 滑动座数量为1时省略
- L110：*导程
- S200：*行程
- PS：电机厂商及功率 — IV（汇川伺服）/ MT（三菱伺服）/ PS（松下伺服）/ DT（台达伺服）/ YS（安川伺服）/ CU（客户自配）/ 400（400W）/ 750（750W）/ 57（57系列步进电机）/ 86（86系列步进电机）
- 400：★感应器位置及数量
- B：刹车 — B：带刹车 / 无：无刹车
- C2D：同步带电机安装方式 — LB：电机左后折 / LD：电机左下折 / LU：电机左上折 / LT：电机左折 / RB：电机右后折 / RD：电机右下折 / RU：电机右上折 / RT：电机右折
- LD：精度等级 — 无：同步带（±0.04mm）
- CR：应用环境 — CR：全封闭
- 颜色 — 无：银色

电机安装方式

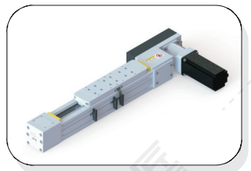

LB-电机左后折

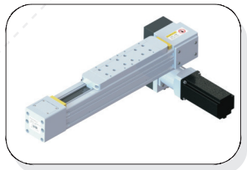

LD-电机左下折

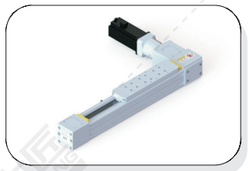

LT-电机左折

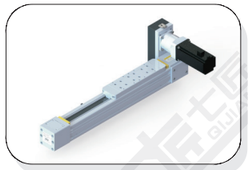

LU-电机左上折

RB-电机右后折

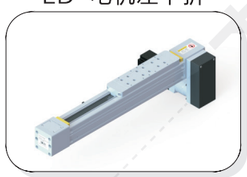

RD-电机右下折

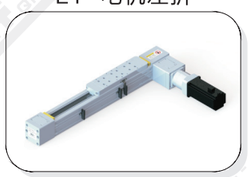

RT-电机右折

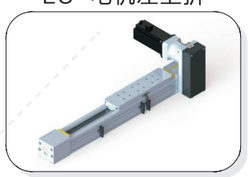

RU-电机右上折

注：感应器位置及数量

C C 1 P U

原点开关位置		极限开关位置		极限开关数量		感应器类型		模组安装方式	
内置式				1	1个	无	NPN	U	正面沉头孔安装
A	电机侧	A	电机侧	※2	2个	P	PNP	D	反面螺牙安装
B	反电机侧	B	反电机侧						
外置式									
C	电机侧	C	电机侧						
D	反电机侧	D	反电机侧						
N	无感应器	无	无极限开关						

※数量为 2 时，表示极限开关两侧安装，极限开关位置为无；
无数量时，表示无极限开关，极限开关位置为无。

QEB65-CR 同步带传动 高刚性

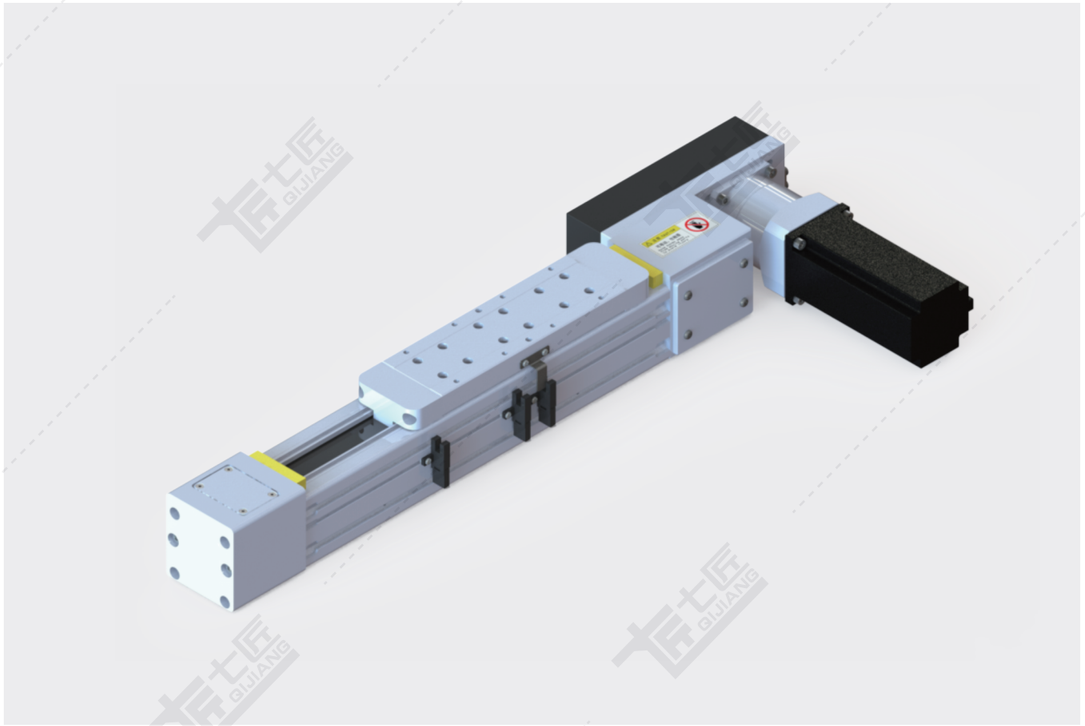

基本规格（QEB65-CR）

电机功率 AC(W)				200/400/750			
重复定位精度 (mm)				±0.1			
导程 (mm)				50	30	21.43	15
减速机比				3:1	5:1	7:1	10:1
最快速度 (mm/sec) 电机转速3000(rpm)				2500	1500	1071.5	750
最大载重（kg）	加减速度	水平使用	0.3G	4/12/23	12/34/65	25/65/65	50/65/65
		垂直使用	0.3G	2/7/13	5/15/28	9/24/45	14/38/65
★额定推力（N）				59/159/300	99/265/500	139/372/700	199/531/1000
直线导轨（mm）				15×12.5-1			
原点感应器	外挂 EE-SX674(NPN) EE-SX674P(PNP)						

★额定推力为电机额定扭矩时的推力；可搬送质量和最高速度根据使用条件而不同；
电机最大转速为3000rpm。

备注：1、欧规同步带标准行程达5500mm，如有其他行程需要，请咨询本公司技术人员。
2、同步带模组垂直使用，若皮带断裂，承载物会有掉落的危险，请咨询本公司技术人员。
3、减速使用或需配减速机，详情请咨询本公司技术人员。

感应器接线图

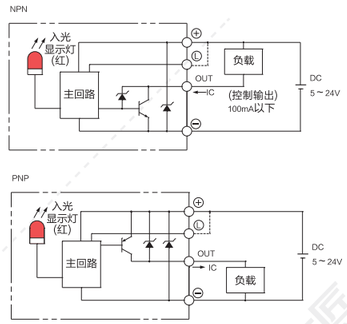

电机外形尺寸

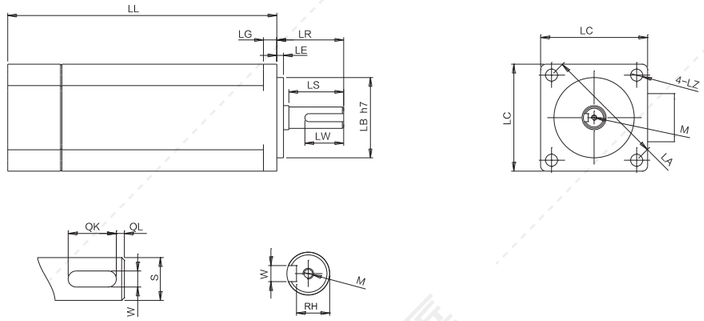

电机搭配一览表

电机外形尺寸																		
功率W	品牌	型号			LL	LL刹车	LA	LE	LZ	LC	LG	LW	RH	W	LR	S	LB	M
400W	松下 Panasonic	MSMD042G1□S	V:有刹车	U:无刹车	98.5	135	70	3	4.5	60	6.5	25	11	5h9	30	14h6	50h7	M5x10L
	台达 Della	EAMA-C20604□S	S:有刹车	R:无刹车	130.7	166.8	70	3	5.5	60	7.5	20	11	5h9	30	14h6	50h7	M4x15L
	三菱 Mitsubishi	HC-KFS43□K	B:有刹车	无	124.5	156.5	70	3	5.8	60	7	–	–	–	30	14h6	50h7	–
	汇川 Inovance	ISMH1-40B30CB	2:有刹车	无	118	–	70	3	5.5	60	7.6	16.5	11.5	5h9	30	14h6	50h7	M5x8
	安川 YASKAWA	SGM7A-04A□A6□	C:有刹车	1:无刹车	115.5	156	70	3	5.5	60	6	–	–	–	30	14h6	50h7	–
750W	松下 Panasonic	MSMD082G1□□	V:有刹车	U:无刹车	122	149	90	3	6	80	8	25	15.5	6h9	35	19h6	70h7	M5x10L
	台达 Della	EAMA-C20807□S	S:有刹车	R:无刹车	138.3	178	90	3	6.6	80	8	25	15.5	8h9	35	19h6	70h7	M6x20L
	三菱 Mitsubishi	HC-KFS73□K	B:有刹车	无	142	177.5	90	3	6.6	80	8	–	–	–	40	19h6	70h7	–
	汇川 Inovance	ISMH1-75B30CB	2:有刹车	无	135.5	–	90	3	7	80	7.8	25	15.5	6h8	35	19h6	70h7	M6x20
	安川 YASKAWA	SGM7A-08A□A6□	C:有刹车	1:无刹车	137	184	90	3	7	80	8	–	–	–	40	19h6	70h7	–

容许负载力矩表

单位：mm

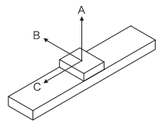

水平安装		A	B	C
3:1	10kg	950	42	250
	20kg	420	18	105
	30kg	250	10	55
5:1	25kg	950	24	140
	35kg	625	15	90
	45kg	450	10	55
7:1	28kg	1300	25	145
	40kg	850	15	90
	55kg	550	10	50
10:1	30kg	1850	25	145
	45kg	1250	15	90
	60kg	800	10	50

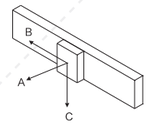

墙面安装		A	B	C
3:1	10kg	42	250	950
	20kg	19	110	450
	30kg	10	60	260
5:1	25kg	25	140	950
	35kg	15	90	600
	45kg	10	60	450
7:1	28kg	25	145	1300
	40kg	16	90	850
	55kg	10	60	550
10:1	30kg	25	140	1950
	45kg	15	90	1150
	60kg	10	60	800

单位：N.m

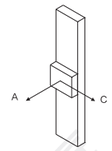

垂直安装		A	C
3:1	3kg	900	900
	6kg	450	450
	9kg	300	300
5:1	5kg	900	900
	10kg	450	450
	15kg	300	300
7:1	6kg	900	900
	12kg	450	450
	16kg	300	300
10:1	6kg	900	900
	13kg	450	450
	17kg	330	330

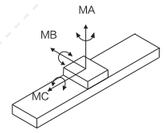

MA	337.9
MB	337.9
MC	58.6

※力距表所表示的数据，代表重心。
※符合型录规范的正常使用下，保证寿命为10000公里。
※倒吊使用无法套用标准规范，如有需求请洽询我司业务。

LB 电机左后折

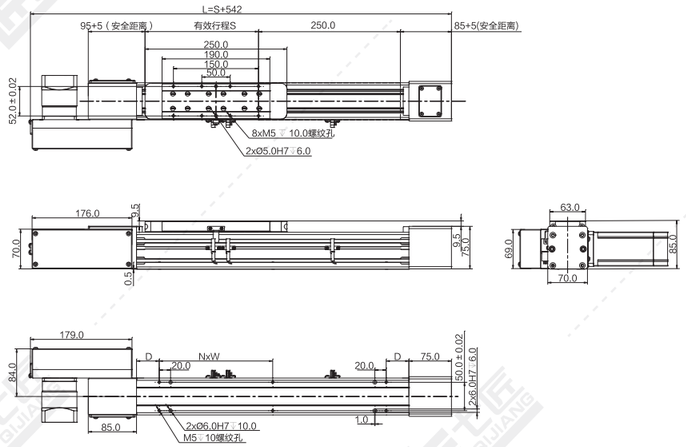

注：以下重量不含电机。

行程S	100	150	200	250	300	350	400	450	500	550	600	650	700	750	800	850	900	950	1000	1050	1100	1150	1200	1250	1300	1350	1400	1450	1500	1600	1700	1800	1900	2000	2100
L	642	692	742	792	842	892	942	992	1042	1092	1142	1192	1242	1292	1342	1392	1442	1492	1542	1592	1642	1692	1742	1792	1842	1892	1942	1992	2042	2142	2242	2342	2442	2542	2642
N	1	1	2	2	2	2	3	3	3	3	4	4	4	4	5	5	5	5	6	6	6	6	7	7	7	7	8	8	8	9	9	10	10	11	11
W	200	200	200	200	200	200	200	200	200	200	200	200	200	200	200	200	200	200	200	200	200	200	200	200	200	200	200	200	200	200	200	200	200	200	200
D	90	115	40	65	90	115	40	65	90	115	40	65	90	115	40	65	90	115	40	65	90	115	40	65	90	115	40	65	90	40	90	40	90	40	90
重量KG	6.7	7.0	7.3	7.6	7.9	8.2	8.5	8.8	9.1	9.4	9.7	10.0	10.3	10.6	10.9	11.2	11.5	11.8	12.1	12.4	12.7	13.0	13.3	13.6	13.9	14.2	14.5	14.8	15.1	15.7	16.3	16.9	17.5	18.1	18.7
行程S	2200	2300	2400	2500	2600	2700	2800	2900	3000	3100	3200	3300	3400	3500	3600	3700	3800	3900	4000	4100	4200	4300	4400	4500	4600	4700	4800	4900	5000	5100	5200	5300	5400	5500	
L	2742	2842	2942	3042	3142	3242	3342	3442	3542	3642	3742	3842	3942	4042	4142	4242	4342	4442	4542	4642	4742	4842	4942	5042	5142	5242	5342	5442	5542	5642	5742	5842	5942	6042	
N	12	12	13	13	14	14	15	15	16	16	17	17	18	18	19	19	20	20	21	21	22	22	23	23	24	24	25	25	26	26	27	27	28	28	
W	200	200	200	200	200	200	200	200	200	200	200	200	200	200	200	200	200	200	200	200	200	200	200	200	200	200	200	200	200	200	200	200	200	200	
D	40	90	40	90	40	90	40	90	40	90	40	90	40	90	40	90	40	90	40	90	40	90	40	90	40	90	40	90	40	90	40	90	40	90	
重量KG	19.3	19.9	20.5	21.1	21.7	22.3	22.9	23.5	24.1	24.7	25.3	25.9	26.5	27.1	27.7	28.3	28.9	29.5	30.1	30.7	31.3	31.9	32.5	33.1	33.7	34.3	34.9	35.5	36.1	36.7	37.3	37.9	38.5	39.1	

*如有特殊行程请先与技术人员联系。

LD 电机左下折

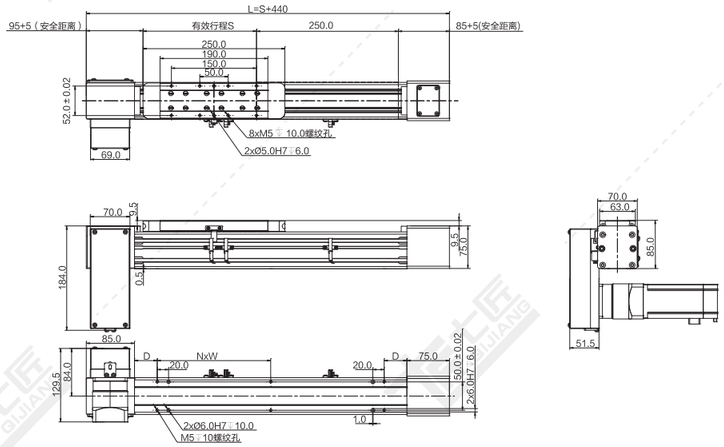

注：以下重量不含电机。

行程S	100	150	200	250	300	350	400	450	500	550	600	650	700	750	800	850	900	950	1000	1050	1100	1150	1200	1250	1300	1350	1400	1450	1500	1600	1700	1800	1900	2000	2100
L	540	590	640	690	740	790	840	890	940	990	1040	1090	1140	1190	1240	1290	1340	1390	1440	1490	1540	1590	1640	1690	1740	1790	1840	1890	1940	2040	2140	2240	2340	2440	2540
N	1	1	2	2	2	2	3	3	3	3	4	4	4	4	5	5	5	5	6	6	6	6	7	7	7	7	8	8	8	9	9	10	10	11	11
W	200	200	200	200	200	200	200	200	200	200	200	200	200	200	200	200	200	200	200	200	200	200	200	200	200	200	200	200	200	200	200	200	200	200	200
D	90	115	40	65	90	115	40	65	90	115	40	65	90	115	40	65	90	115	40	65	90	115	40	65	90	115	40	65	90	40	90	40	90	40	90
重量KG	6.7	7.0	7.3	7.6	7.9	8.2	8.5	8.8	9.1	9.4	9.7	10.0	10.3	10.6	10.9	11.2	11.5	11.8	12.1	12.4	12.7	13.0	13.3	13.6	13.9	14.2	14.5	14.8	15.1	15.7	16.3	16.9	17.5	18.1	18.7
行程S	2200	2300	2400	2500	2600	2700	2800	2900	3000	3100	3200	3300	3400	3500	3600	3700	3800	3900	4000	4100	4200	4300	4400	4500	4600	4700	4800	4900	5000	5100	5200	5300	5400	5500	
L	2640	2740	2840	2940	3040	3140	3240	3340	3440	3540	3640	3740	3840	3940	4040	4140	4240	4340	4440	4540	4640	4740	4840	4940	5040	5140	5240	5340	5440	5540	5640	5740	5840	5940	
N	12	12	13	13	14	14	15	15	16	16	17	17	18	18	19	19	20	20	21	21	22	22	23	23	24	24	25	25	26	26	27	27	28	28	
W	200	200	200	200	200	200	200	200	200	200	200	200	200	200	200	200	200	200	200	200	200	200	200	200	200	200	200	200	200	200	200	200	200	200	
D	40	90	40	90	40	90	40	90	40	90	40	90	40	90	40	90	40	90	40	90	40	90	40	90	40	90	40	90	40	90	40	90	40	90	
重量KG	19.3	19.9	20.5	21.1	21.7	22.3	22.9	23.5	24.1	24.7	25.3	25.9	26.5	27.1	27.7	28.3	28.9	29.5	30.1	30.7	31.3	31.9	32.5	33.1	33.7	34.3	34.9	35.5	36.1	36.7	37.3	37.9	38.5	39.1	

*如有特殊行程请先与技术人员联系。

LT 电机左折

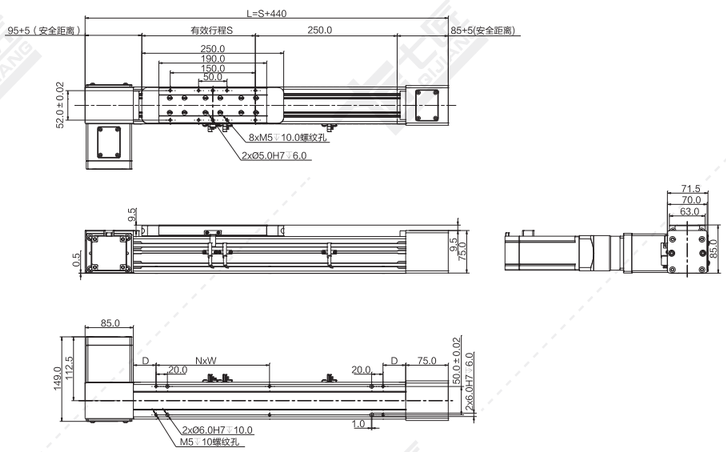

注：以下重量不含电机。

行程S	100	150	200	250	300	350	400	450	500	550	600	650	700	750	800	850	900	950	1000	1050	1100	1150	1200	1250	1300	1350	1400	1450	1500	1600	1700	1800	1900	2000	2100
L	540	590	640	690	740	790	840	890	940	990	1040	1090	1140	1190	1240	1290	1340	1390	1440	1490	1540	1590	1640	1690	1740	1790	1840	1890	1940	2040	2140	2240	2340	2440	2540
N	1	1	2	2	2	2	3	3	3	3	4	4	4	4	5	5	5	5	6	6	6	6	7	7	7	7	8	8	8	9	9	10	10	11	11
W	200	200	200	200	200	200	200	200	200	200	200	200	200	200	200	200	200	200	200	200	200	200	200	200	200	200	200	200	200	200	200	200	200	200	200
D	90	115	40	65	90	115	40	65	90	115	40	65	90	115	40	65	90	115	40	65	90	115	40	65	90	115	40	65	90	40	90	40	90	40	90
重量KG	6.9	7.1	7.4	7.7	8.0	8.3	8.6	8.9	9.2	9.5	9.7	10.0	10.3	10.6	10.9	11.2	11.5	11.8	12.1	12.4	12.7	12.9	13.2	13.5	13.8	14.1	14.4	14.7	15.0	15.6	16.1	16.7	17.3	17.9	18.5
行程S	2200	2300	2400	2500	2600	2700	2800	2900	3000	3100	3200	3300	3400	3500	3600	3700	3800	3900	4000	4100	4200	4300	4400	4500	4600	4700	4800	4900	5000	5100	5200	5300	5400	5500	
L	2640	2740	2840	2940	3040	3140	3240	3340	3440	3540	3640	3740	3840	3940	4040	4140	4240	4340	4440	4540	4640	4740	4840	4940	5040	5140	5240	5340	5440	5540	5640	5740	5840	5940	
N	12	12	13	13	14	14	15	15	16	16	17	17	18	18	19	19	20	20	21	21	22	22	23	23	24	24	25	25	26	26	27	27	28	28	
W	200	200	200	200	200	200	200	200	200	200	200	200	200	200	200	200	200	200	200	200	200	200	200	200	200	200	200	200	200	200	200	200	200	200	
D	40	90	40	90	40	90	40	90	40	90	40	90	40	90	40	90	40	90	40	90	40	90	40	90	40	90	40	90	40	90	40	90	40	90	
重量KG	19.0	19.6	20.2	20.8	21.4	21.9	22.5	23.1	23.7	24.3	24.8	25.4	26.0	26.6	27.1	27.7	28.3	28.9	29.5	30.0	30.6	31.2	31.8	32.4	32.9	33.5	34.1	34.7	35.3	35.8	36.4	37.0	37.6	38.2	

*如有特殊行程请先与技术人员联系。

LU 电机左上折

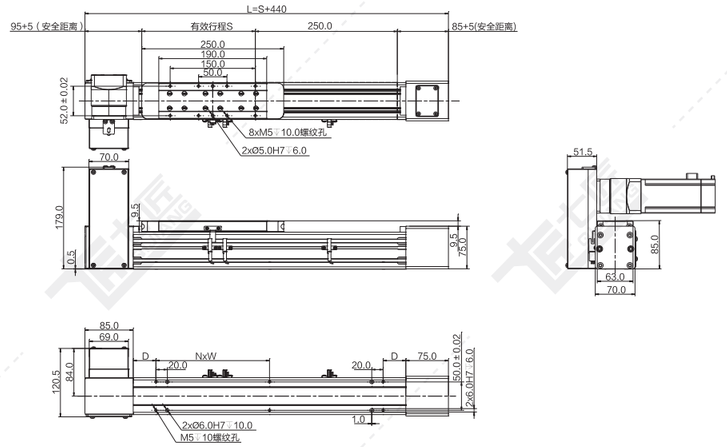

注：以下重量不含电机。

行程S	100	150	200	250	300	350	400	450	500	550	600	650	700	750	800	850	900	950	1000	1050	1100	1150	1200	1250	1300	1350	1400	1450	1500	1600	1700	1800	1900	2000	2100
L	540	590	640	690	740	790	840	890	940	990	1040	1090	1140	1190	1240	1290	1340	1390	1440	1490	1540	1590	1640	1690	1740	1790	1840	1890	1940	2040	2140	2240	2340	2440	2540
N	1	1	2	2	2	2	3	3	3	3	4	4	4	4	5	5	5	5	6	6	6	6	7	7	7	7	8	8	8	9	9	10	10	11	11
W	200	200	200	200	200	200	200	200	200	200	200	200	200	200	200	200	200	200	200	200	200	200	200	200	200	200	200	200	200	200	200	200	200	200	200
D	90	115	40	65	90	115	40	65	90	115	40	65	90	115	40	65	90	115	40	65	90	115	40	65	90	115	40	65	90	40	90	40	90	40	90
重量KG	6.7	7.0	7.3	7.6	7.9	8.2	8.5	8.8	9.1	9.4	9.7	10.0	10.3	10.6	10.9	11.2	11.5	11.8	12.1	12.4	12.7	13.0	13.3	13.6	13.9	14.2	14.5	14.8	15.1	15.7	16.3	16.9	17.5	18.1	18.7
行程S	2200	2300	2400	2500	2600	2700	2800	2900	3000	3100	3200	3300	3400	3500	3600	3700	3800	3900	4000	4100	4200	4300	4400	4500	4600	4700	4800	4900	5000	5100	5200	5300	5400	5500	
L	2640	2740	2840	2940	3040	3140	3240	3340	3440	3540	3640	3740	3840	3940	4040	4140	4240	4340	4440	4540	4640	4740	4840	4940	5040	5140	5240	5340	5440	5540	5640	5740	5840	5940	
N	12	12	13	13	14	14	15	15	16	16	17	17	18	18	19	19	20	20	21	21	22	22	23	23	24	24	25	25	26	26	27	27	28	28	
W	200	200	200	200	200	200	200	200	200	200	200	200	200	200	200	200	200	200	200	200	200	200	200	200	200	200	200	200	200	200	200	200	200	200	
D	40	90	40	90	40	90	40	90	40	90	40	90	40	90	40	90	40	90	40	90	40	90	40	90	40	90	40	90	40	90	40	90	40	90	
重量KG	19.3	19.9	20.5	21.1	21.7	22.3	22.9	23.5	24.1	24.7	25.3	25.9	26.5	27.1	27.7	28.3	28.9	29.5	30.1	30.7	31.3	31.9	32.5	33.1	33.7	34.3	34.9	35.5	36.1	36.7	37.3	37.9	38.5	39.1	

*如有特殊行程请先与技术人员联系。

RB 电机右后折

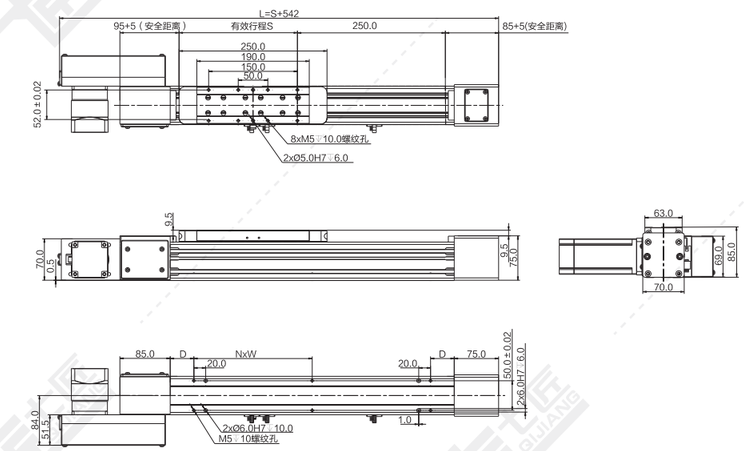

注：以下重量不含电机。

行程S	100	150	200	250	300	350	400	450	500	550	600	650	700	750	800	850	900	950	1000	1050	1100	1150	1200	1250	1300	1350	1400	1450	1500	1600	1700	1800	1900	2000	2100
L	642	692	742	792	842	892	942	992	1042	1092	1142	1192	1242	1292	1342	1392	1442	1492	1542	1592	1642	1692	1742	1792	1842	1892	1942	1992	2042	2142	2242	2342	2442	2542	2642
N	1	1	2	2	2	2	3	3	3	3	4	4	4	4	5	5	5	5	6	6	6	6	7	7	7	7	8	8	8	9	9	10	10	11	11
W	200	200	200	200	200	200	200	200	200	200	200	200	200	200	200	200	200	200	200	200	200	200	200	200	200	200	200	200	200	200	200	200	200	200	200
D	90	115	40	65	90	115	40	65	90	115	40	65	90	115	40	65	90	115	40	65	90	115	40	65	90	115	40	65	90	40	90	40	90	40	90
重量KG	6.7	7.0	7.3	7.6	7.9	8.2	8.5	8.8	9.1	9.4	9.7	10.0	10.3	10.6	10.9	11.2	11.5	11.8	12.1	12.4	12.7	13.0	13.3	13.6	13.9	14.2	14.5	14.8	15.1	15.7	16.3	16.9	17.5	18.1	18.7
行程S	2200	2300	2400	2500	2600	2700	2800	2900	3000	3100	3200	3300	3400	3500	3600	3700	3800	3900	4000	4100	4200	4300	4400	4500	4600	4700	4800	4900	5000	5100	5200	5300	5400	5500	
L	2742	2842	2942	3042	3142	3242	3342	3442	3542	3642	3742	3842	3942	4042	4142	4242	4342	4442	4542	4642	4742	4842	4942	5042	5142	5242	5342	5442	5542	5642	5742	5842	5942	6042	
N	12	12	13	13	14	14	15	15	16	16	17	17	18	18	19	19	20	20	21	21	22	22	23	23	24	24	25	25	26	26	27	27	28	28	
W	200	200	200	200	200	200	200	200	200	200	200	200	200	200	200	200	200	200	200	200	200	200	200	200	200	200	200	200	200	200	200	200	200	200	
D	40	90	40	90	40	90	40	90	40	90	40	90	40	90	40	90	40	90	40	90	40	90	40	90	40	90	40	90	40	90	40	90	40	90	
重量KG	19.3	19.9	20.5	21.1	21.7	22.3	22.9	23.5	24.1	24.7	25.3	25.9	26.5	27.1	27.7	28.3	28.9	29.5	30.1	30.7	31.3	31.9	32.5	33.1	33.7	34.3	34.9	35.5	36.1	36.7	37.3	37.9	38.5	39.1	

*如有特殊行程请先与技术人员联系。

RD 电机右下折

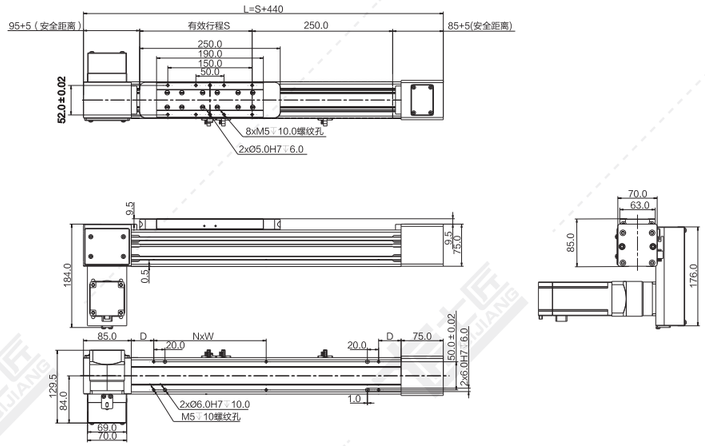

注：以下重量不含电机。

行程S	100	150	200	250	300	350	400	450	500	550	600	650	700	750	800	850	900	950	1000	1050	1100	1150	1200	1250	1300	1350	1400	1450	1500	1600	1700	1800	1900	2000	2100
L	540	590	640	690	740	790	840	890	940	990	1040	1090	1140	1190	1240	1290	1340	1390	1440	1490	1540	1590	1640	1690	1740	1790	1840	1890	1940	2040	2140	2240	2340	2440	2540
N	1	1	2	2	2	2	3	3	3	3	4	4	4	4	5	5	5	5	6	6	6	6	7	7	7	7	8	8	8	9	9	10	10	11	11
W	200	200	200	200	200	200	200	200	200	200	200	200	200	200	200	200	200	200	200	200	200	200	200	200	200	200	200	200	200	200	200	200	200	200	200
D	90	115	40	65	90	115	40	65	90	115	40	65	90	115	40	65	90	115	40	65	90	115	40	65	90	115	40	65	90	40	90	40	90	40	90
重量KG	6.7	7.0	7.3	7.6	7.9	8.2	8.5	8.8	9.1	9.4	9.7	10.0	10.3	10.6	10.9	11.2	11.5	11.8	12.1	12.4	12.7	13.0	13.3	13.6	13.9	14.2	14.5	14.8	15.1	15.7	16.3	16.9	17.5	18.1	18.7

行程S	2200	2300	2400	2500	2600	2700	2800	2900	3000	3100	3200	3300	3400	3500	3600	3700	3800	3900	4000	4100	4200	4300	4400	4500	4600	4700	4800	4900	5000	5100	5200	5300	5400	5500	
L	2640	2740	2840	2940	3040	3140	3240	3340	3440	3540	3640	3740	3840	3940	4040	4140	4240	4340	4440	4540	4640	4740	4840	4940	5040	5140	5240	5340	5440	5540	5640	5740	5840	5940	
N	12	12	13	13	14	14	15	15	16	16	17	17	18	18	19	19	20	20	21	21	22	22	23	23	24	24	25	25	26	26	27	27	28	28	
W	200	200	200	200	200	200	200	200	200	200	200	200	200	200	200	200	200	200	200	200	200	200	200	200	200	200	200	200	200	200	200	200	200	200	
D	40	90	40	90	40	90	40	90	40	90	40	90	40	90	40	90	40	90	40	90	40	90	40	90	40	90	40	90	40	90	40	90	40	90	
重量KG	19.3	19.9	20.5	21.1	21.7	22.3	22.9	23.5	24.1	24.7	25.3	25.9	26.5	27.1	27.7	28.3	28.9	29.5	30.1	30.7	31.3	31.9	32.5	33.1	33.7	34.3	34.9	35.5	36.1	36.7	37.3	37.9	38.5	39.1	

*如有特殊行程请先与技术人员联系。

RT 电机右折

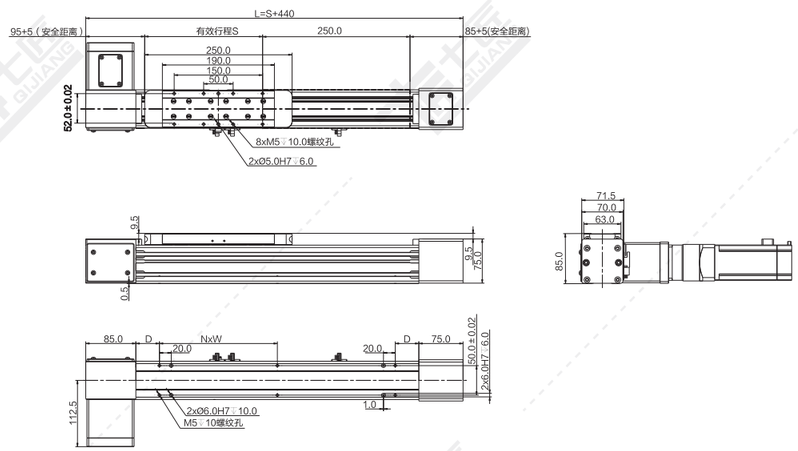

注：以下重量不含电机。

行程S	100	150	200	250	300	350	400	450	500	550	600	650	700	750	800	850	900	950	1000	1050	1100	1150	1200	1250	1300	1350	1400	1450	1500	1600	1700	1800	1900	2000	2100
L	540	590	640	690	740	790	840	890	940	990	1040	1090	1140	1190	1240	1290	1340	1390	1440	1490	1540	1590	1640	1690	1740	1790	1840	1890	1940	2040	2140	2240	2340	2440	2540
N	1	1	2	2	2	2	3	3	3	3	4	4	4	4	5	5	5	5	6	6	6	6	7	7	7	7	8	8	8	9	9	10	10	11	11
W	200	200	200	200	200	200	200	200	200	200	200	200	200	200	200	200	200	200	200	200	200	200	200	200	200	200	200	200	200	200	200	200	200	200	200
D	90	115	40	65	90	115	40	65	90	115	40	65	90	115	40	65	90	115	40	65	90	115	40	65	90	115	40	65	90	40	90	40	90	40	90
重量KG	6.9	7.1	7.4	7.7	8.0	8.3	8.6	8.9	9.2	9.5	9.7	10.0	10.3	10.6	10.9	11.2	11.5	11.8	12.1	12.4	12.7	12.9	13.2	13.5	13.8	14.1	14.4	14.7	15.0	15.6	16.1	16.7	17.3	17.9	18.5

行程S	2200	2300	2400	2500	2600	2700	2800	2900	3000	3100	3200	3300	3400	3500	3600	3700	3800	3900	4000	4100	4200	4300	4400	4500	4600	4700	4800	4900	5000	5100	5200	5300	5400	5500	
L	2640	2740	2840	2940	3040	3140	3240	3340	3440	3540	3640	3740	3840	3940	4040	4140	4240	4340	4440	4540	4640	4740	4840	4940	5040	5140	5240	5340	5440	5540	5640	5740	5840	5940	
N	12	12	13	13	14	14	15	15	16	16	17	17	18	18	19	19	20	20	21	21	22	22	23	23	24	24	25	25	26	26	27	27	28	28	
W	200	200	200	200	200	200	200	200	200	200	200	200	200	200	200	200	200	200	200	200	200	200	200	200	200	200	200	200	200	200	200	200	200	200	
D	40	90	40	90	40	90	40	90	40	90	40	90	40	90	40	90	40	90	40	90	40	90	40	90	40	90	40	90	40	90	40	90	40	90	
重量KG	19.0	19.6	20.2	20.8	21.4	21.9	22.5	23.1	23.7	24.3	24.8	25.4	26.0	26.6	27.1	27.7	28.3	28.9	29.5	30.0	30.6	31.2	31.8	32.4	32.9	33.5	34.1	34.7	35.3	35.8	36.4	37.0	37.6	38.2	

*如有特殊行程请先与技术人员联系。

RU 电机右上折

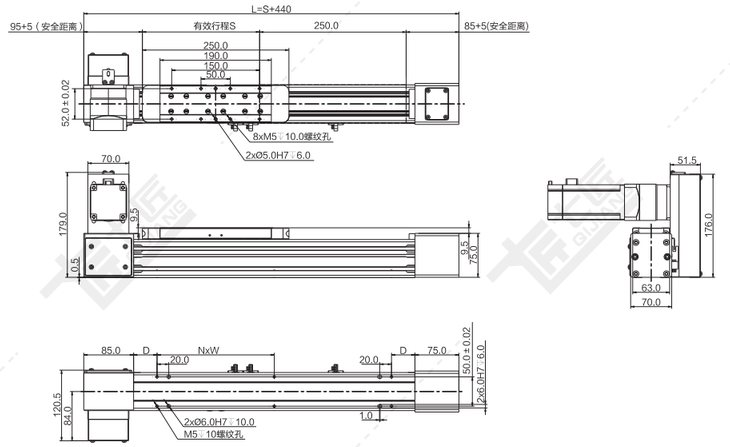

注：以下重量不含电机。

行程S	100	150	200	250	300	350	400	450	500	550	600	650	700	750	800	850	900	950	1000	1050	1100	1150	1200	1250	1300	1350	1400	1450	1500	1600	1700	1800	1900	2000	2100
L	540	590	640	690	740	790	840	890	940	990	1040	1090	1140	1190	1240	1290	1340	1390	1440	1490	1540	1590	1640	1690	1740	1790	1840	1890	1940	2040	2140	2240	2340	2440	2540
N	1	1	2	2	2	2	3	3	3	3	4	4	4	4	5	5	5	5	6	6	6	6	7	7	7	7	8	8	8	9	9	10	10	11	11
W	200	200	200	200	200	200	200	200	200	200	200	200	200	200	200	200	200	200	200	200	200	200	200	200	200	200	200	200	200	200	200	200	200	200	200
D	90	115	40	65	90	115	40	65	90	115	40	65	90	115	40	65	90	115	40	65	90	115	40	65	90	115	40	65	90	40	90	40	90	40	90
重量KG	6.7	7.0	7.3	7.6	7.9	8.2	8.5	8.8	9.1	9.4	9.7	10.0	10.3	10.6	10.9	11.2	11.5	11.8	12.1	12.4	12.7	13.0	13.3	13.6	13.9	14.2	14.5	14.8	15.1	15.7	16.3	16.9	17.5	18.1	18.7

行程S	2200	2300	2400	2500	2600	2700	2800	2900	3000	3100	3200	3300	3400	3500	3600	3700	3800	3900	4000	4100	4200	4300	4400	4500	4600	4700	4800	4900	5000	5100	5200	5300	5400	5500	
L	2640	2740	2840	2940	3040	3140	3240	3340	3440	3540	3640	3740	3840	3940	4040	4140	4240	4340	4440	4540	4640	4740	4840	4940	5040	5140	5240	5340	5440	5540	5640	5740	5840	5940	
N	12	12	13	13	14	14	15	15	16	16	17	17	18	18	19	19	20	20	21	21	22	22	23	23	24	24	25	25	26	26	27	27	28	28	
W	200	200	200	200	200	200	200	200	200	200	200	200	200	200	200	200	200	200	200	200	200	200	200	200	200	200	200	200	200	200	200	200	200	200	
D	40	90	40	90	40	90	40	90	40	90	40	90	40	90	40	90	40	90	40	90	40	90	40	90	40	90	40	90	40	90	40	90	40	90	
重量KG	19.3	19.9	20.5	21.1	21.7	22.3	22.9	23.5	24.1	24.7	25.3	25.9	26.5	27.1	27.7	28.3	28.9	29.5	30.1	30.7	31.3	31.9	32.5	33.1	33.7	34.3	34.9	35.5	36.1	36.7	37.3	37.9	38.5	39.1	

*如有特殊行程请先与技术人员联系。

QEB80-CR 同步带传动 高刚性

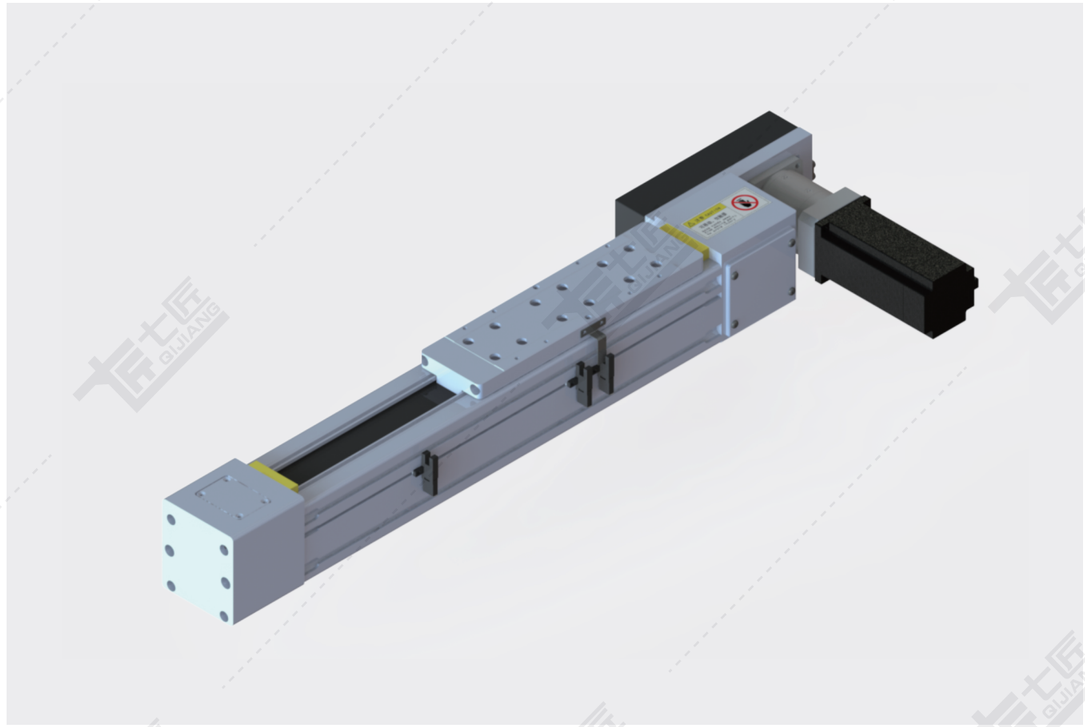

基本规格（QEB80-CR）

电机功率 AC(W)				200/400/750			
重复定位精度 (mm)				±0.1			
导程 (mm)				66.66	40	28.5	20
减速机比				3:1	5:1	7:1	10:1
最快速度 (mm/sec) 电机转速3000(rpm)				3333	2000	1425	1000
最大载重（kg）	加减速度	水平使用	0.3G	2/7/13	7/19/36	14/38/71	28/76/80
		垂直使用	0.3G	1/4/8	3/10/18	6/16/30	9/26/50
★额定推力（N）				44/120/225	74/199/375	104/279/525	149/398/750
直线导轨（mm）				20x15.5-1			
原点感应器	外挂 EE-SX674(NPN) EE-SX674P(PNP)						

★额定推力为电机额定扭矩时的推力；可搬送质量和最高速度根据使用条件而不同；
电机最大转速为3000rpm。

备注：1、欧规同步带标准行程达5500mm，如有其他行程需要，请咨询本公司技术人员。
2、同步带模组垂直使用，若皮带断裂，承载物会有掉落的危险，请咨询本公司技术人员。
3、减速使用或需配减速机，详情请咨询本公司技术人员。

感应器接线图

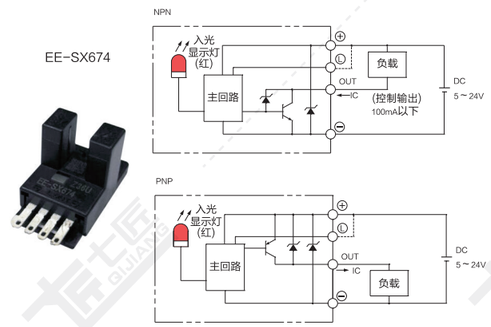

电机外形尺寸

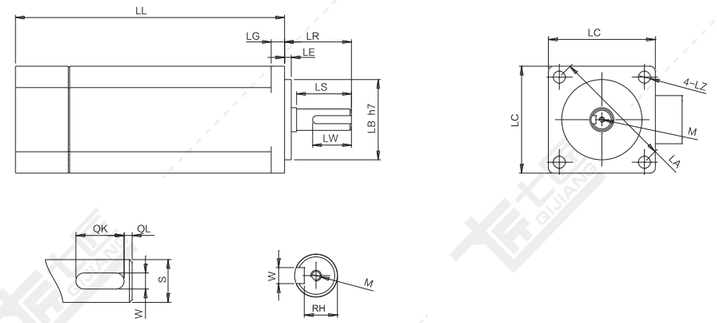

电机搭配一览表

电机外形尺寸																		
功率W	品牌	型号			LL	LL刹车	LA	LE	LZ	LC	LG	LW	RH	W	LR	S	LB	M
400W	松下 Panasonic	MSMD042G1□S	V:有刹车	U:无刹车	98.5	135	70	3	4.5	60	6.5	25	11	5h9	30	14h6	50h7	M5x10L
	台达 Della	EAMA-C20604□S	S:有刹车	R:无刹车	130.7	166.8	70	3	5.5	60	7.5	20	11	5h9	30	14h6	50h7	M4x15L
	三菱 Mitsubishi	HC-KFS43□K	B:有刹车	无	124.5	156.5	70	3	5.8	60	7	–	–	–	30	14h6	50h7	–
	汇川 Inovance	ISMH1-40B30CB	2:有刹车	无	118	–	70	3	5.5	60	7.6	16.5	11.5	5h9	30	14h6	50h7	M5x8
	安川 YASKAWA	SGM7A-04A□A6□	C:有刹车	1:无刹车	115.5	156	70	3	5.5	60	6	–	–	–	30	14h6	50h7	–
750W	松下 Panasonic	MSMD082G1□□	V:有刹车	U:无刹车	122	149	90	3	6	80	8	25	15.5	6h9	35	19h6	70h7	M5x10L
	台达 Della	EAMA-C20807□S	S:有刹车	R:无刹车	138.3	178	90	3	6.6	80	8	25	15.5	8h9	35	19h6	70h7	M6x20L
	三菱 Mitsubishi	HC-KFS73□K	B:有刹车	无	142	177.5	90	3	6.6	80	8	–	–	–	40	19h6	70h7	–
	汇川 Inovance	ISMH1-75B30CB	2:有刹车	无	135.5	–	90	3	7	80	7.8	25	15.5	6h8	35	19h6	70h7	M6x20
	安川 YASKAWA	SGM7A-08A□A6□	C:有刹车	1:无刹车	137	184	90	3	7	80	8	–	–	–	40	19h6	70h7	–

容许负载力矩表

单位：mm

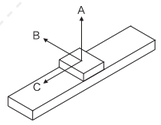

水平安装		A	B	C
5:1	20kg	900	40	280
	30kg	550	22	160
	40kg	400	15	110
7:1	40kg	750	22	160
	50kg	575	16	115
	60kg	420	12	85
10:1	60kg	900	20	140
	80kg	700	15	105
	100kg	550	10	75

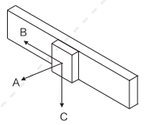

墙面安装		A	B	C
5:1	20kg	40	280	950
	30kg	22	160	600
	40kg	15	110	400
7:1	40kg	22	160	750
	50kg	15	110	575
	60kg	12	80	450
10:1	60kg	20	140	950
	80kg	15	105	750
	100kg	10	75	600

单位：N.m

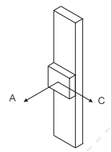

垂直安装		A	C
5:1	5kg	1250	1250
	10kg	650	650
	14kg	450	450
7:1	15kg	600	600
	18kg	480	480
	21kg	400	400
10:1	18kg	500	550
	20kg	450	450
	24kg	350	350

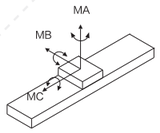

MA	867.7
MB	867.7
MC	122.8

※力距表所表示的数据，代表重心。
※符合型录规范的正常使用下，
保证寿命为10000公里。
※倒吊使用无法套用标准规范，
如有需求请洽询我司业务。

LB 电机左后折

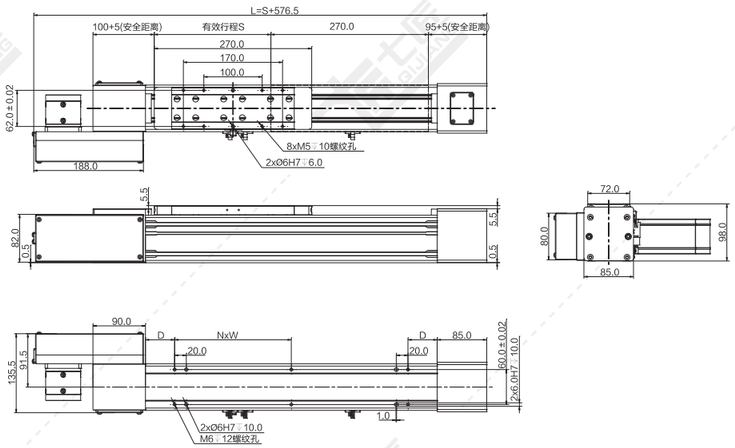

注：以下重量不含电机。

行程S	100	150	200	250	300	350	400	450	500	550	600	650	700	750	800	850	900	950	1000	1050	1100	1150	1200	1250	1300	1350	1400	1450	1500	1600	1700	1800	1900	2000	2100
L	676.5	726.5	776.5	826.5	876.5	926.5	976.5	1026.5	1076.5	1126.5	1176.5	1226.5	1276.5	1326.5	1376.5	1426.5	1476.5	1526.5	1576.5	1626.5	1676.5	1726.5	1776.5	1826.5	1876.5	1926.5	2026.5	2026.5	2076.5	2176.5	2276.5	2376.5	2476.5	2576.5	2676.5
N	1	1	2	2	2	2	3	3	3	3	4	4	4	4	5	5	5	5	6	6	6	6	7	7	7	7	8	8	8	9	9	10	10	11	11
W	200	200	200	200	200	200	200	200	200	200	200	200	200	200	200	200	200	200	200	200	200	200	200	200	200	200	200	200	200	200	200	200	200	200	200
D	100	125	50	75	100	125	50	75	100	125	50	75	100	125	50	75	100	125	50	75	100	125	50	75	100	125	50	75	100	50	100	50	100	50	100
重量KG	10.7	11.1	11.6	12.0	12.5	12.9	13.3	13.8	14.2	14.7	15.1	15.5	16.0	16.4	16.9	17.3	17.7	18.2	18.6	19.1	19.5	19.9	20.4	20.8	21.3	21.7	22.6	22.6	23.0	23.9	24.8	25.7	26.5	27.4	28.3
行程S	2200	2300	2400	2500	2600	2700	2800	2900	3000	3100	3200	3300	3400	3500	3600	3700	3800	3900	4000	4100	4200	4300	4400	4500	4600	4700	4800	4900	5000	5100	5200	5300	5400	5500	
L	2776.5	2876.5	2976.5	3076.5	3176.5	3276.5	3376.5	3476.5	3576.5	3676.5	3776.5	3876.5	3976.5	4076.5	4176.5	4276.5	4376.5	4476.5	4576.5	4676.5	4776.5	4876.5	4976.5	5076.5	5176.5	5276.5	5376.5	5476.5	5576.5	5676.5	5776.5	5876.5	5976.5	6076.5	
N	12	12	13	13	14	14	15	15	16	16	17	17	18	18	19	19	20	20	21	21	22	22	23	23	24	24	25	25	26	26	27	27	28	28	
W	200	200	200	200	200	200	200	200	200	200	200	200	200	200	200	200	200	200	200	200	200	200	200	200	200	200	200	200	200	200	200	200	200	200	
D	50	100	50	100	50	100	50	100	50	100	50	100	50	100	50	100	50	100	50	100	50	100	50	100	50	100	50	100	50	100	50	100	50	100	
重量KG	29.2	30.1	30.9	31.8	32.7	33.6	34.5	35.3	36.2	37.1	38.0	38.9	39.7	40.6	41.5	42.4	43.3	44.1	45.0	45.9	46.8	47.7	48.5	49.4	50.3	51.2	52.1	52.9	53.8	54.7	55.6	56.5	57.3	58.2	

*如有特殊行程请先与技术人员联系。

LD 电机左下折

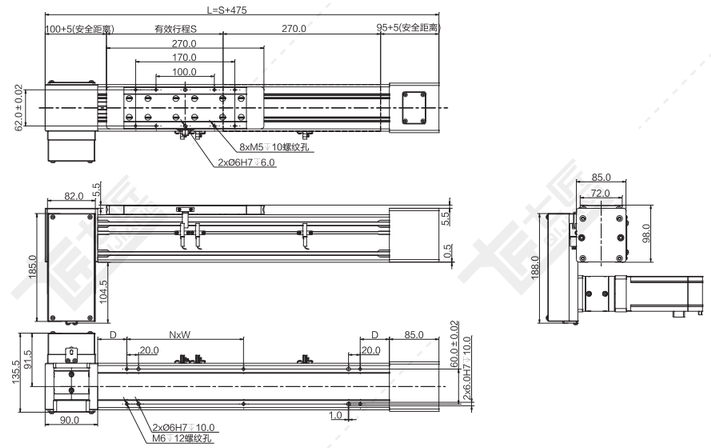

注：以下重量不含电机。

行程S	100	150	200	250	300	350	400	450	500	550	600	650	700	750	800	850	900	950	1000	1050	1100	1150	1200	1250	1300	1350	1400	1450	1500	1600	1700	1800	1900	2000	2100
L	575	625	675	725	775	825	875	925	975	1025	1075	1125	1175	1225	1275	1325	1375	1425	1475	1525	1575	1625	1675	1725	1775	1825	1875	1925	1975	2075	2175	2275	2375	2475	2575
N	1	1	2	2	2	2	3	3	3	3	4	4	4	4	5	5	5	5	6	6	6	6	7	7	7	7	8	8	8	9	9	10	10	11	11
W	200	200	200	200	200	200	200	200	200	200	200	200	200	200	200	200	200	200	200	201	202	203	200	200	200	200	200	200	200	200	200	200	200	200	200
D	100	125	50	75	100	125	50	75	100	125	50	75	100	125	50	75	100	125	50	75	100	125	50	75	100	125	50	75	100	50	100	50	100	50	100
重量KG	10.7	11.1	11.6	12.0	12.5	12.9	13.3	13.8	14.2	14.7	15.1	15.5	16.0	16.4	16.9	17.3	17.7	18.2	18.6	19.1	19.5	19.9	20.4	20.8	21.3	21.7	22.1	22.6	23.0	23.9	24.8	25.7	26.5	27.4	28.3
行程S	2200	2300	2400	2500	2600	2700	2800	2900	3000	3100	3200	3300	3400	3500	3600	3700	3800	3900	4000	4100	4200	4300	4400	4500	4600	4700	4800	4900	5000	5100	5200	5300	5400	5500	
L	2675	2775	2875	2975	3075	3175	3275	3375	3475	3575	3675	3775	3875	3975	4075	4175	4275	4375	4475	4575	4675	4775	4875	4975	5075	5175	5275	5375	5475	5575	5675	5775	5875	5975	
N	12	12	13	13	14	14	15	15	16	16	17	17	18	18	19	19	20	20	21	21	22	22	23	23	24	24	25	25	26	26	27	27	28	28	
W	200	200	200	200	200	200	200	200	201	202	203	200	200	200	200	200	200	200	200	200	200	200	200	200	200	200	200	200	200	200	200	201	202	203	
D	50	100	50	100	50	100	50	100	50	100	50	100	50	100	50	100	50	100	50	100	50	100	50	100	50	100	50	100	50	100	50	100	50	100	
重量KG	29.2	30.1	30.9	31.8	32.7	33.6	34.5	35.3	36.2	37.1	38.0	38.9	39.7	40.6	41.5	42.4	43.3	44.1	45.0	45.9	46.8	47.7	48.5	49.4	50.3	51.2	52.1	52.9	53.8	54.7	55.6	56.5	57.3	58.2	

*如有特殊行程请先与技术人员联系。

LT 电机左折

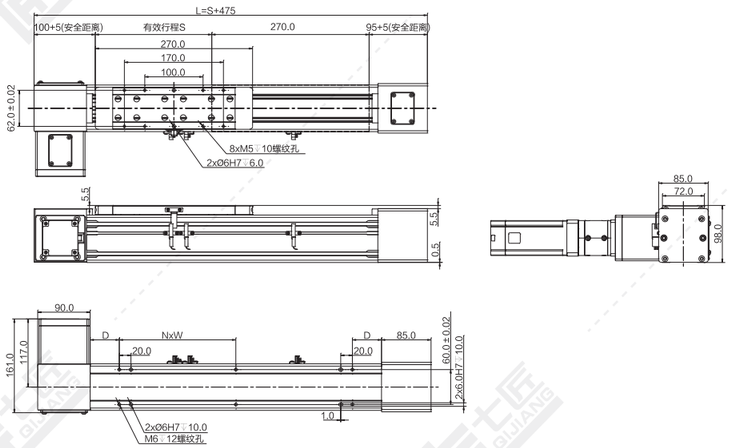

注：以下重量不含电机。

行程S	100	150	200	250	300	350	400	450	500	550	600	650	700	750	800	850	900	950	1000	1050	1100	1150	1200	1250	1300	1350	1400	1450	1500	1600	1700	1800	1900	2000	2100
L	575	625	675	725	775	825	875	925	975	1025	1075	1125	1175	1225	1275	1325	1375	1425	1475	1525	1575	1625	1675	1725	1775	1825	1875	1925	1975	2075	2175	2275	2375	2475	2575
N	1	1	2	2	2	2	3	3	3	3	4	4	4	4	5	5	5	5	6	6	6	6	7	7	7	7	8	8	8	9	9	10	10	11	11
W	200	200	200	200	200	200	200	200	200	200	200	200	200	200	200	200	200	200	200	201	202	203	200	200	200	200	200	200	200	200	200	200	200	200	200
D	100	125	50	75	100	125	50	75	100	125	50	75	100	125	50	75	100	125	50	75	100	125	50	75	100	125	50	75	100	50	100	50	100	50	100
重量KG	10.9	11.3	11.8	12.2	12.6	13.1	13.5	14.0	14.4	14.8	15.3	15.7	16.2	16.6	17.0	17.5	17.9	18.4	18.8	19.2	19.7	20.1	20.6	21.0	21.4	21.9	22.3	22.8	23.2	24.1	25.0	25.8	26.7	27.6	28.5
行程S	2200	2300	2400	2500	2600	2700	2800	2900	3000	3100	3200	3300	3400	3500	3600	3700	3800	3900	4000	4100	4200	4300	4400	4500	4600	4700	4800	4900	5000	5100	5200	5300	5400	5500	
L	2675	2775	2875	2975	3075	3175	3275	3375	3475	3575	3675	3775	3875	3975	4075	4175	4275	4375	4475	4575	4675	4775	4875	4975	5075	5175	5275	5375	5475	5575	5675	5775	5875	5975	
N	12	12	13	13	14	14	15	15	16	16	17	17	18	18	19	19	20	20	21	21	22	22	23	23	24	24	25	25	26	26	27	27	28	28	
W	200	200	200	200	200	200	200	200	201	202	203	200	200	200	200	200	200	200	200	200	200	200	200	200	200	200	200	200	200	200	200	201	202	203	
D	50	100	50	100	50	100	50	100	50	100	50	100	50	100	50	100	50	100	50	100	50	100	50	100	50	100	50	100	50	100	50	100	50	100	
重量KG	29.4	30.2	31.1	32.0	32.9	33.8	34.6	35.5	36.4	37.3	38.2	39.0	39.9	40.8	41.7	42.6	43.4	44.3	45.2	46.1	47.0	47.8	48.7	49.6	50.5	51.4	52.2	53.1	54.0	54.9	55.8	56.6	57.5	58.4	

*如有特殊行程请先与技术人员联系。

LU 电机左上折

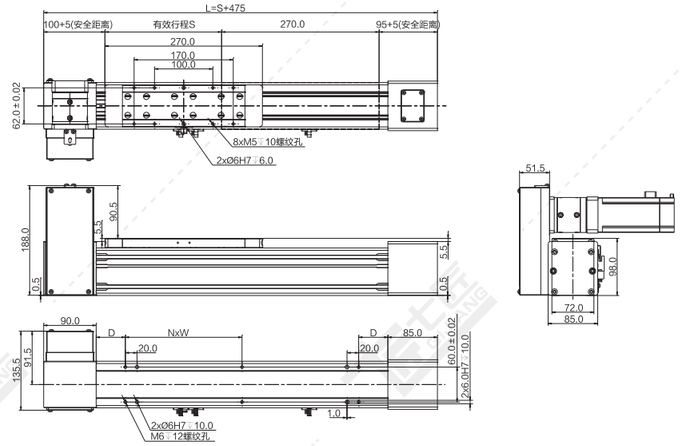

注：以下重量不含电机。

行程S	100	150	200	250	300	350	400	450	500	550	600	650	700	750	800	850	900	950	1000	1050	1100	1150	1200	1250	1300	1350	1400	1450	1500	1600	1700	1800	1900	2000	2100
L	575	625	675	725	775	825	875	925	975	1025	1075	1125	1175	1225	1275	1325	1375	1425	1475	1525	1575	1625	1675	1725	1775	1825	1875	1925	1975	2075	2175	2275	2375	2475	2575
N	1	1	2	2	2	2	3	3	3	3	4	4	4	4	5	5	5	5	6	6	6	6	7	7	7	7	8	8	8	9	9	10	10	11	11
W	200	200	200	200	200	200	200	200	200	200	200	200	200	200	200	200	200	200	200	200	201	202	203	200	200	200	200	200	200	200	200	200	200	200	200
D	100	125	50	75	100	125	50	75	100	125	50	75	100	125	50	75	100	125	50	75	100	125	50	75	100	125	50	75	100	50	100	50	100	50	100
重量KG	10.7	11.1	11.6	12.0	12.5	12.9	13.3	13.8	14.2	14.7	15.1	15.5	16.0	16.4	16.9	17.3	17.7	18.2	18.6	19.1	19.5	19.9	20.4	20.8	21.3	21.7	22.1	22.6	23.0	23.9	24.8	25.7	26.5	27.4	28.3

行程S	2200	2300	2400	2500	2600	2700	2800	2900	3000	3100	3200	3300	3400	3500	3600	3700	3800	3900	4000	4100	4200	4300	4400	4500	4600	4700	4800	4900	5000	5100	5200	5300	5400	5500	
L	2675	2775	2875	2975	3075	3175	3275	3375	3475	3575	3675	3775	3875	3975	4075	4175	4275	4375	4475	4575	4675	4775	4875	4975	5075	5175	5275	5375	5475	5575	5675	5775	5875	5975	
N	12	12	13	13	14	14	15	15	16	16	17	17	18	18	19	19	20	20	21	21	22	22	23	23	24	24	25	25	26	26	27	27	28	28	
W	200	200	200	200	200	200	200	200	201	202	203	200	200	200	200	200	200	200	200	200	200	200	200	200	200	200	200	200	200	200	200	201	202	203	
D	50	100	50	100	50	100	50	100	50	100	50	100	50	100	50	100	50	100	50	100	50	100	50	100	50	100	50	100	50	100	50	100	50	100	
重量KG	29.2	30.1	30.9	31.8	32.7	33.6	34.5	35.3	36.2	37.1	38.0	38.9	39.7	40.6	41.5	42.4	43.3	44.1	45.0	45.9	46.8	47.7	48.5	49.4	50.3	51.2	52.1	52.9	53.8	54.7	55.6	56.5	57.3	58.2	

*如有特殊行程请先与技术人员联系。

RB 电机右后折

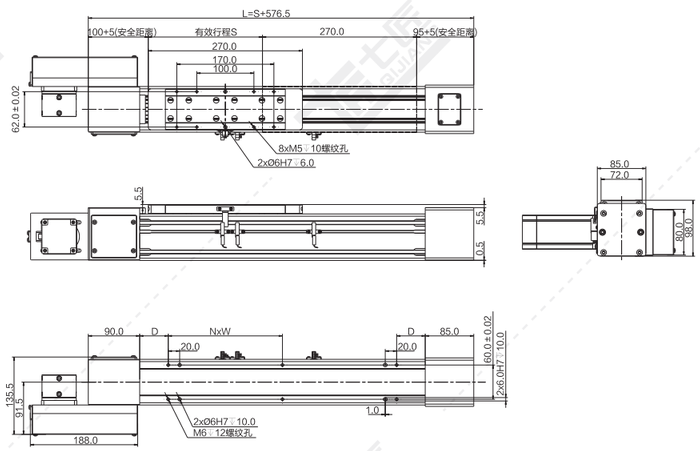

注：以下重量不含电机。

行程S	100	150	200	250	300	350	400	450	500	550	600	650	700	750	800	850	900	950	1000	1050	1100	1150	1200	1250	1300	1350	1400	1450	1500	1600	1700	1800	1900	2000	2100
L	676.5	726.5	776.5	826.5	876.5	926.5	976.5	1026.5	1076.5	1126.5	1176.5	1226.5	1276.5	1326.5	1376.5	1426.5	1476.5	1526.5	1576.5	1626.5	1676.5	1726.5	1776.5	1826.5	1876.5	1926.5	2026.5	2026.5	2076.5	2176.5	2276.5	2376.5	2476.5	2576.5	2676.5
N	1	1	2	2	2	2	3	3	3	3	4	4	4	4	5	5	5	5	6	6	6	6	7	7	7	7	8	8	8	9	9	10	10	11	11
W	200	200	200	200	200	200	200	200	200	200	200	200	200	200	200	200	200	200	200	200	200	200	200	200	200	200	200	200	200	200	200	200	200	200	200
D	100	125	50	75	100	125	50	75	100	125	50	75	100	125	50	75	100	125	50	75	100	125	50	75	100	125	50	75	100	50	100	50	100	50	100
重量KG	10.7	11.1	11.6	12.0	12.5	12.9	13.3	13.8	14.2	14.7	15.1	15.5	16.0	16.4	16.9	17.3	17.7	18.2	18.6	19.1	19.5	19.9	20.4	20.8	21.3	21.7	22.1	22.6	23.0	23.9	24.8	25.7	26.5	27.4	28.3

行程S	2200	2300	2400	2500	2600	2700	2800	2900	3000	3100	3200	3300	3400	3500	3600	3700	3800	3900	4000	4100	4200	4300	4400	4500	4600	4700	4800	4900	5000	5100	5200	5300	5400	5500	
L	2776.5	2876.5	2976.5	3076.5	3176.5	3276.5	3376.5	3476.5	3576.5	3676.5	3776.5	3876.5	3976.5	4076.5	4176.5	4276.5	4376.5	4476.5	4576.5	4676.5	4776.5	4876.5	4976.5	5076.5	5176.5	5276.5	5376.5	5476.5	5576.5	5676.5	5776.5	5876.5	5976.5	6076.5	
N	12	12	13	13	14	14	15	15	16	16	17	17	18	18	19	19	20	20	21	21	22	22	23	23	24	24	25	25	26	26	27	27	28	28	
W	200	200	200	200	200	200	200	200	200	200	200	200	200	200	200	200	200	200	200	200	200	200	200	200	200	200	200	200	200	200	200	200	200	200	
D	50	100	50	100	50	100	50	100	50	100	50	100	50	100	50	100	50	100	50	100	50	100	50	100	50	100	50	100	50	100	50	100	50	100	
重量KG	29.2	30.1	30.9	31.8	32.7	33.6	34.5	35.3	36.2	37.1	38.0	38.9	39.7	40.6	41.5	42.4	43.3	44.1	45.0	45.9	46.8	47.7	48.5	49.4	50.3	51.2	52.1	52.9	53.8	54.7	55.6	56.5	57.3	58.2	

*如有特殊行程请先与技术人员联系。

RD 电机右下折

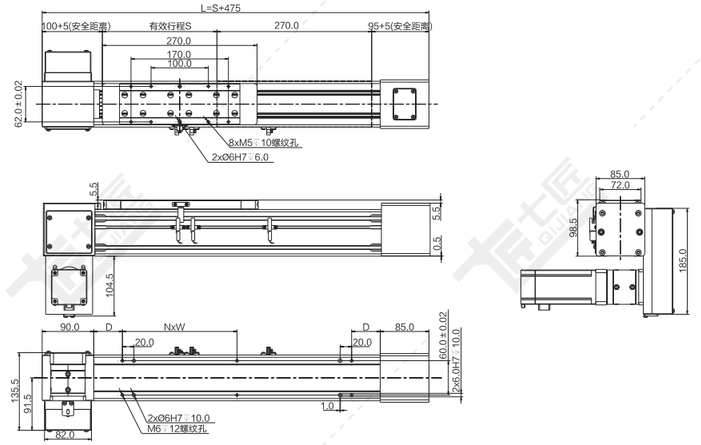

注：以下重量不含电机。

行程S	100	150	200	250	300	350	400	450	500	550	600	650	700	750	800	850	900	950	1000	1050	1100	1150	1200	1250	1300	1350	1400	1450	1500	1600	1700	1800	1900	2000	2100
L	575	625	675	725	775	825	875	925	975	1025	1075	1125	1175	1225	1275	1325	1375	1425	1475	1525	1575	1625	1675	1725	1775	1825	1875	1925	1975	2075	2175	2275	2375	2475	2575
N	1	1	2	2	2	2	3	3	3	3	4	4	4	4	5	5	5	5	6	6	6	6	7	7	7	7	8	8	8	9	9	10	10	11	11
W	200	200	200	200	200	200	200	200	200	200	200	200	200	200	200	200	200	200	200	200	201	202	203	200	200	200	200	200	200	200	200	200	200	200	200
D	100	125	50	75	100	125	50	75	100	125	50	75	100	125	50	75	100	125	50	75	100	125	50	75	100	125	50	75	100	50	100	50	100	50	100
重量KG	10.7	11.1	11.6	12.0	12.5	12.9	13.3	13.8	14.2	14.7	15.1	15.5	16.0	16.4	16.9	17.3	17.7	18.2	18.6	19.1	19.5	19.9	20.4	20.8	21.3	21.7	22.1	22.6	23.0	23.9	24.8	25.7	26.5	27.4	28.3

行程S	2200	2300	2400	2500	2600	2700	2800	2900	3000	3100	3200	3300	3400	3500	3600	3700	3800	3900	4000	4100	4200	4300	4400	4500	4600	4700	4800	4900	5000	5100	5200	5300	5400	5500	
L	2675	2775	2875	2975	3075	3175	3275	3375	3475	3575	3675	3775	3875	3975	4075	4175	4275	4375	4475	4575	4675	4775	4875	4975	5075	5175	5275	5375	5475	5575	5675	5775	5875	5975	
N	12	12	13	13	14	14	15	15	16	16	17	17	18	18	19	19	20	20	21	21	22	22	23	23	24	24	25	25	26	26	27	27	28	28	
W	200	200	200	200	200	200	200	200	201	202	203	200	200	200	200	200	200	200	200	200	200	200	200	200	200	200	200	200	200	200	200	201	202	203	
D	50	100	50	100	50	100	50	100	50	100	50	100	50	100	50	100	50	100	50	100	50	100	50	100	50	100	50	100	50	100	50	100	50	100	
重量KG	29.2	30.1	30.9	31.8	32.7	33.6	34.5	35.3	36.2	37.1	38.0	38.9	39.7	40.6	41.5	42.4	43.3	44.1	45.0	45.9	46.8	47.7	48.5	49.4	50.3	51.2	52.1	52.9	53.8	54.7	55.6	56.5	57.3	58.2	

*如有特殊行程请先与技术人员联系。

RT 电机右折

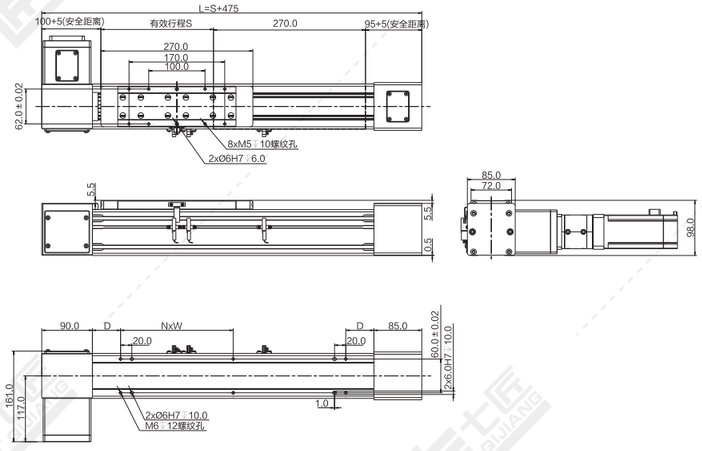

注：以下重量不含电机。

行程S	100	150	200	250	300	350	400	450	500	550	600	650	700	750	800	850	900	950	1000	1050	1100	1150	1200	1250	1300	1350	1400	1450	1500	1600	1700	1800	1900	2000	2100
L	575	625	675	725	775	825	875	925	975	1025	1075	1125	1175	1225	1275	1325	1375	1425	1475	1525	1575	1625	1675	1725	1775	1825	1875	1925	1975	2075	2175	2275	2375	2475	2575
N	1	1	2	2	2	2	3	3	3	3	4	4	4	4	5	5	5	5	6	6	6	6	7	7	7	7	8	8	8	9	9	10	10	11	11
W	200	200	200	200	200	200	200	200	200	200	200	200	200	200	200	200	200	200	200	200	201	202	203	200	200	200	200	200	200	200	200	200	200	200	200
D	100	125	50	75	100	125	50	75	100	125	50	75	100	125	50	75	100	125	50	75	100	125	50	75	100	125	50	75	100	50	100	50	100	50	100
重量KG	10.9	11.3	11.8	12.2	12.6	13.1	13.5	14.0	14.4	14.8	15.3	15.7	16.2	16.6	17.0	17.5	17.9	18.4	18.8	19.2	19.7	20.1	20.6	21.0	21.4	21.9	22.3	22.8	23.2	24.1	25.0	25.8	26.7	27.6	28.5

行程S	2200	2300	2400	2500	2600	2700	2800	2900	3000	3100	3200	3300	3400	3500	3600	3700	3800	3900	4000	4100	4200	4300	4400	4500	4600	4700	4800	4900	5000	5100	5200	5300	5400	5500	
L	2675	2775	2875	2975	3075	3175	3275	3375	3475	3575	3675	3775	3875	3975	4075	4175	4275	4375	4475	4575	4675	4775	4875	4975	5075	5175	5275	5375	5475	5575	5675	5775	5875	5975	
N	12	12	13	13	14	14	15	15	16	16	17	17	18	18	19	19	20	20	21	21	22	22	23	23	24	24	25	25	26	26	27	27	28	28	
W	200	200	200	200	200	200	200	200	201	202	203	200	200	200	200	200	200	200	200	200	200	200	200	200	200	200	200	200	200	200	200	201	202	203	
D	50	100	50	100	50	100	50	100	50	100	50	100	50	100	50	100	50	100	50	100	50	100	50	100	50	100	50	100	50	100	50	100	50	100	
重量KG	29.4	30.2	31.1	32.0	32.9	33.8	34.6	35.5	36.4	37.3	38.2	39.0	39.9	40.8	41.7	42.6	43.4	44.3	45.2	46.1	47.0	47.8	48.7	49.6	50.5	51.4	52.2	53.1	54.0	54.9	55.8	56.6	57.5	58.4	

*如有特殊行程请先与技术人员联系。

A5 QEB80-CR 尺寸图 / 欧规同步带

RU 电机右上折

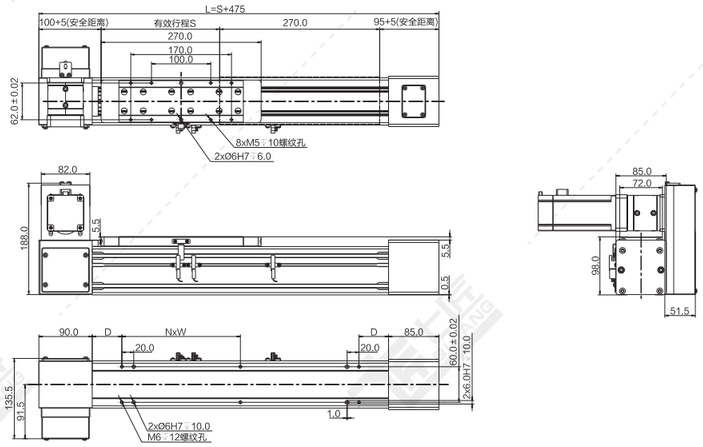

注：以下重量不含电机。

行程S	100	150	200	250	300	350	400	450	500	550	600	650	700	750	800	850	900	950	1000	1050	1100	1150	1200	1250	1300	1350	1400	1450	1500	1600	1700	1800	1900	2000	2100
L	575	625	675	725	775	825	875	925	975	1025	1075	1125	1175	1225	1275	1325	1375	1425	1475	1525	1575	1625	1675	1725	1775	1825	1875	1925	1975	2075	2175	2275	2375	2475	2575
N	1	1	2	2	2	2	3	3	3	3	4	4	4	4	5	5	5	5	6	6	6	6	7	7	7	7	8	8	8	9	9	10	10	11	11
W	200	200	200	200	200	200	200	200	200	200	200	200	200	200	200	200	200	200	200	200	201	202	203	200	200	200	200	200	200	200	200	200	200	200	200
D	100	125	50	75	100	125	50	75	100	125	50	75	100	125	50	75	100	125	50	75	100	125	50	75	100	125	50	75	100	50	100	50	100	50	100
重量KG	10.7	11.1	11.6	12.0	12.5	12.9	13.3	13.8	14.2	14.7	15.1	15.5	16.0	16.4	16.9	17.3	17.7	18.2	18.6	19.1	19.5	19.9	20.4	20.8	21.3	21.7	22.1	22.6	23.0	23.9	24.8	25.7	26.5	27.4	28.3

行程S	2200	2300	2400	2500	2600	2700	2800	2900	3000	3100	3200	3300	3400	3500	3600	3700	3800	3900	4000	4100	4200	4300	4400	4500	4600	4700	4800	4900	5000	5100	5200	5300	5400	5500	
L	2675	2775	2875	2975	3075	3175	3275	3375	3475	3575	3675	3775	3875	3975	4075	4175	4275	4375	4475	4575	4675	4775	4875	4975	5075	5175	5275	5375	5475	5575	5675	5775	5875	5975	
N	12	12	13	13	14	14	15	15	16	16	17	17	18	18	19	19	20	20	21	21	22	22	23	23	24	24	25	25	26	26	27	27	28	28	
W	200	200	200	200	200	200	200	200	201	202	203	200	200	200	200	200	200	200	200	200	200	200	200	200	200	200	200	200	200	200	200	201	202	203	
D	50	100	50	100	50	100	50	100	50	100	50	100	50	100	50	100	50	100	50	100	50	100	50	100	50	100	50	100	50	100	50	100	50	100	
重量KG	29.2	30.1	30.9	31.8	32.7	33.6	34.5	35.3	36.2	37.1	38.0	38.9	39.7	40.6	41.5	42.4	43.3	44.1	45.0	45.9	46.8	47.7	48.5	49.4	50.3	51.2	52.1	52.9	53.8	54.7	55.6	56.5	57.3	58.2	

*如有特殊行程请先与技术人员联系。

QK系列

钢制内嵌式丝杆直线模组

QK系列特点 …… A6-002
QK系列选购配件 …… A6-004
QK系列快速选型表 …… A6-005
QK系列参数表 …… A6-006
QK系列润滑 …… A6-008
QK系列尺寸图 …… A6-009
QK系列马达座与马达连接法兰 …… A6-017
QK系列伸缩护套 …… A6-020
QK系列极限开关 …… A6-021

钢制内嵌式丝杆直线模组

QK型

QK直线模组主要是透过模块化设计，将滚珠螺杆和线性滑轨整合在一起，因此可提供具有快速选用、安装、高精度、高刚性、体积小、节省空间等特性。

此产品由高精度之滚珠螺杆做为传动机构，以及配合最佳化设计之U型轨道做为导引机构，来确保精度与刚性之需求。

2.1 特性

◎ 设计及安装容易
◎ 体积小重量轻
◎ 高精度
◎ 高刚性
◎ 配备齐全
◎ 最适化设计

轨道结构由有限元素分析，得到最好刚性与重量，分析如右图所示：

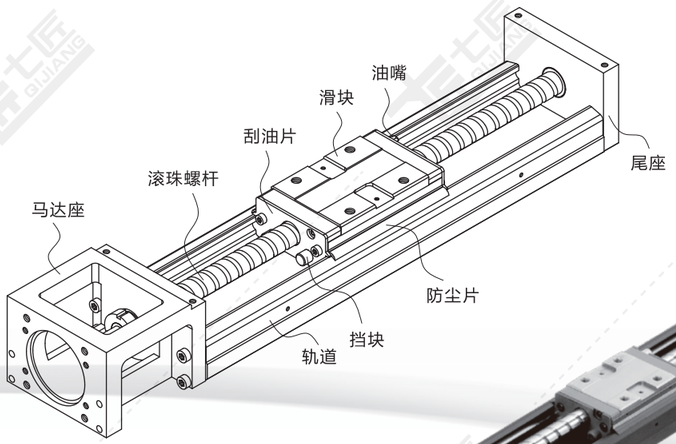

2.1.1 模块化

QK直线模组透过模块化之设计，整合滚珠螺杆和线性滑轨，可节省以往传统线性平台需经过导引和驱动元件之选用、安装校验、体积大、占空间等缺点。因此QK直线模组可提供快速选用、安装、体积精简、高刚性等特性，可大幅减少客户端的使用空间与时间。

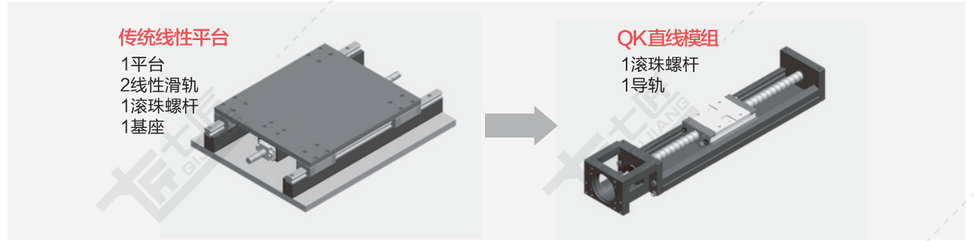

2.1.2 四方向等负荷

轨道和滑块之间的回流系统，其滚珠与珠槽接触面采用2列式歌德牙型之设计，具有45度接触角之特性，该设计可使得QK直线模组可承受四方向等负荷之能力。

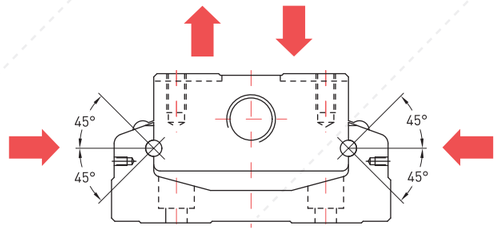

2.1.3 高刚性

轨道结构采用U型断面，并透过有限元素分析软件的设计，在体积与刚性上取得平衡点，使得轨道具有高刚性、体积精简、重量轻等特性。

惯性矩 单位:mm⁴

型号	I_X	I_Y
QK60	2.056 x 10^4	2.802 x 10^5
QK86	7.445 x 10^4	1.134 x 10^6

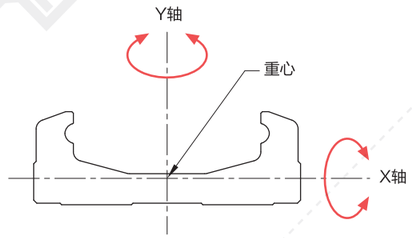

I_X : 延着X轴之惯性矩
I_Y : 延着Y轴之惯性矩

2.1.4 规格多样化

针对各种不同的使用需求，开发出下列多种QK直线模组，提供客户依使用需求、空间、负载来选用。

型号	W	H
QK60	60	33
QK86	86	46

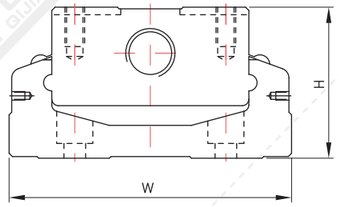

2.2 选购配件

为了因应各种的使用需求，QK直线模组可另外选购铝护盖、伸缩护套、马达连接法兰、极限开关。

◎ 铝护盖、伸缩护套：可防止异物、杂质进入QK系列直线模组之内而影响其使用寿命、精度、顺畅度

◎ 马达连接法兰：可将各种不同马达锁固于QK系列直线模组之上

◎ 极限开关：提供滑块定位、启动原点以及防止滑块超过行程之安全机制

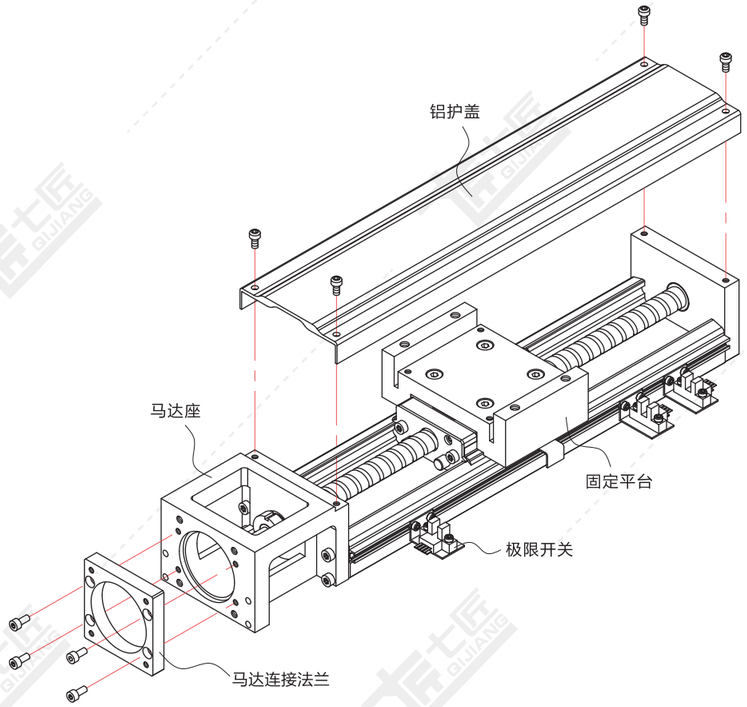

•铝护盖型

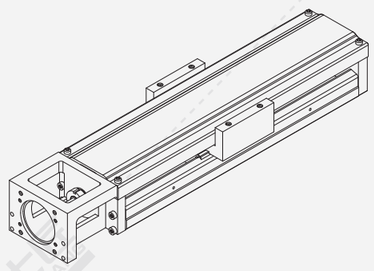

•伸缩护套型

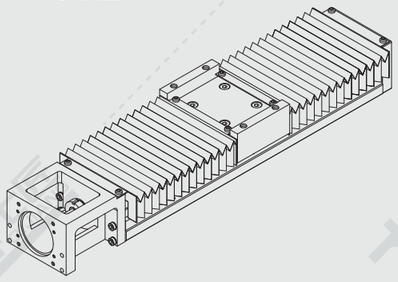

2.3 产品型号

QK 60D 10 P E - 400 E A 2 E - F0 C S0 M051

QK系列

尺寸：
60,60D,86,86D

滚珠螺杆导程：
QK60/QK60D : 5,10
QK86/QK86D : 10,20

精度等级：
P：精密级 ,C ：一 般级

E：滚珠螺杆特殊加工
无记号：滚珠螺杆标准型

轨道长度(mm)
QK60/QK60D : 150,200,300,400,500,600
QK86/QK86D : 340,440,540,640,740,940

E：轨道特殊加工
无记号：轨道标准型

马达规格：
参考第A6-017页
M：马达规格
客户指定

包含极限开关：参考第A6-021页
S0 只有极限导轨
S1：Omron EE-SX671
S2：Omron EE-SX674
S3：Panasonic GX-F12A
S4：Panasonic GX-F12A-P
SE 极限开关规格客户指定
无记号：无

C：铝护盖
B：伸缩护套（参考第A6-020页）
无记号：无护盖

马达连接法兰：
参考第A6-018-019页
FE：特殊加工

E：轨道特殊加工
无记号：轨道标准型

滑座数量：1, 2

滑座型式：
A：标准型
S：轻载型

2.4 负载规格

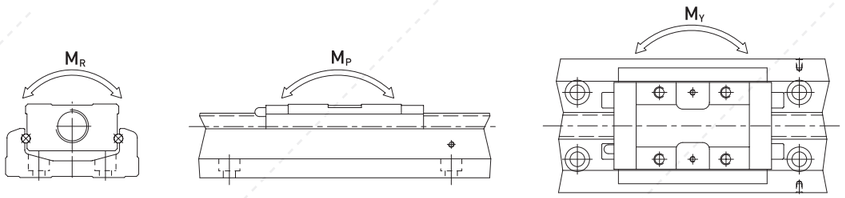

型号		滚珠螺杆				线性滑轨															
		公称外径 (mm)	导程 (mm)	基本动额定负荷 (N)	基本静额定负荷 (N)	基本动额定负荷 (N)		基本静额定负荷 (N)		容许静力矩											
										俯仰 M_P (N-m)				俯摆 M (N-m)				滚动 M_R (N-m)			
						滑座 A	滑座 S	滑座 A	滑座 S	滑座 A1	滑座 A2	滑座 S1	滑座 S2	滑座 A1	滑座 A2	滑座 S1	滑座 S2	滑座 A1	滑座 A2	滑座 S1	滑座 S2
QK6005	精密级	12	5	3744	6243	13230	7173	21462	11574	152	760	72	367	152	760	72	367	419	838	241	482
	一般级			3377	5625																
QK6010	精密级	12	10	2410	3743	13230	7173	21462	11574	152	760	72	367	152	760	72	367	419	838	241	482
	一般级			2107	3234																
QK8610	精密级	15	10	7144	12642	31458	21051	50764	29475	622	3050	228	1309	622	3050	228	1309	1507	3014	847	1694
	一般级			6429	11387																
QK8620	精密级	15	20	4645	7655	31458	21051	50764	29475	622	3050	228	1309	622	3050	228	1309	1507	3014	847	1694
	一般级			4175	6889																

2.5 精度等级

单位：mm

型号	轨道长度	定位重现性		定位精度		行走平行度		最大启动扭力 (N-cm)	
		精密级	一般级	精密级	一般级	精密级	一般级	精密级	一般级
QK60	150	±0.003	±0.005	0.020	-	0.010	-	15	7
	200								
	300								
	400								
	500	±0.003	±0.005	0.025	-	0.015	-	15	7
	600								
QK86	340	±0.003	±0.005	0.025	-	0.015	-	15	10
	440								
	540								
	640								
	740	±0.003	±0.005	0.030	-	0.020	-	17	10
	940	±0.003	±0.005	0.040	-	0.030	-	25	10

2.6 最大速度

型号	滚珠螺杆导程 (mm)	轨道 长度L2 (mm)	速度 (mm/sec)	
			精密级	一般级
QK60	05	150	550	390
		200	550	390
		300	550	390
		400	550	390
		500	550	390
		600	340	340
	10	150	1100	790
		200	1100	790
		300	1100	790
		400	1100	790
		500	1100	790
		600	670	670
QK86	10	340	740	520
		440	740	520
		540	740	520
		640	740	520
		740	740	520
		940	610	430
	20	340	1480	1050
		440	1480	1050
		540	1480	1050
		640	1480	1050
		740	1480	1050
		940	1220	870

2.7 润滑

QK系列直线模组若没有适当的给予润滑，滚动部分的摩擦就会增加，长期的使用下来会成为缩短寿命的主要原因。

润滑剂便提供下列几种作用：

◎ 减少滚动部分的摩擦、防止烧伤并降低磨损。
◎ 在滚动的面与面之间形成油膜，可延长滚动疲劳寿命。
◎ 防止生锈。

2.7.1 润滑油脂

润滑油脂虽然较不易流失，但为避免因润滑损耗造成润滑不足，建议客户使用距离达100km时，应再补充润滑油脂一次，此时可用注油枪借由滑块上所附油嘴，将油脂打入滑块中。润滑油脂适用于速度不超过60m/min，且对冷却作用无要求的场合。

$$T = \frac{100 \times 1000}{V_e \times 60}$$

T：注油频率 (hour)
Ve：速度 (m/min)

2.7.2 油嘴配置图

◎ 单滑块

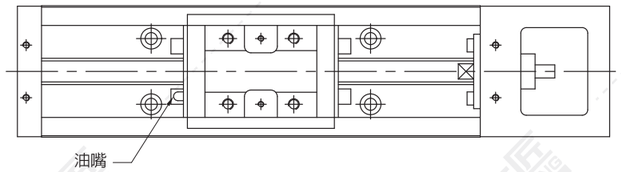

◎双滑块

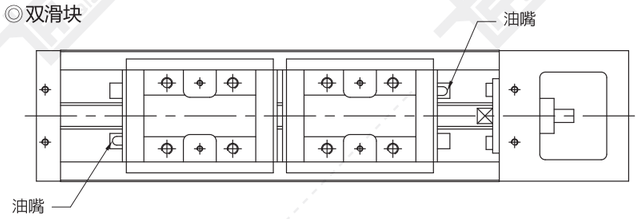

QK使用油嘴

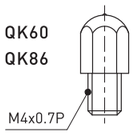

NO. 34310002

2.8 QK尺寸图

不含护尘板

QK60 (标准型)

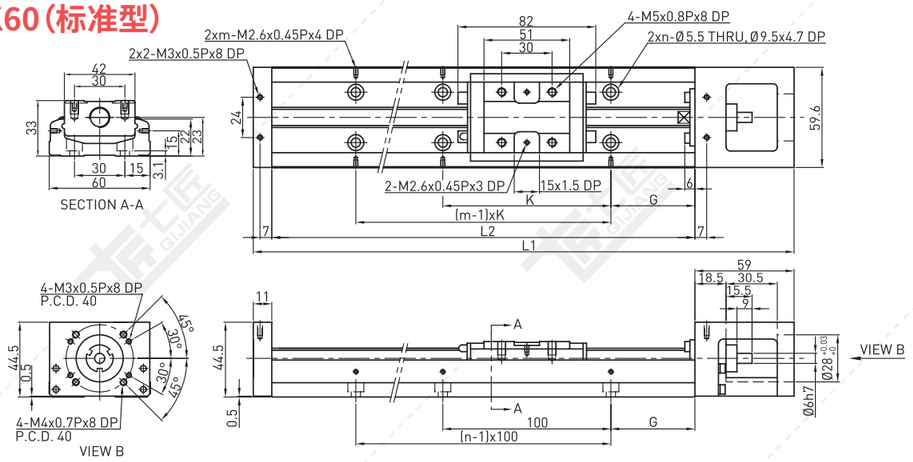

轨道长度 L2 (mm)	全长 L1 (mm)	最大行程 (mm)		G (mm)	K (mm)	n	m	重量 (kg)	
		A1 滑座	A2 滑座					A1 滑座	A2 滑座
150	220	60	-	25	100	2	2	1.5	-
200	270	110	-	50	100	2	2	1.8	-
300	370	210	135	50	200	3	2	2.4	2.7
400	470	310	235	50	100	4	4	3	3.3
500	570	410	335	50	200	5	3	3.6	3.9
600	670	510	435	50	100	6	6	4.2	4.6

QK60 (轻载型)

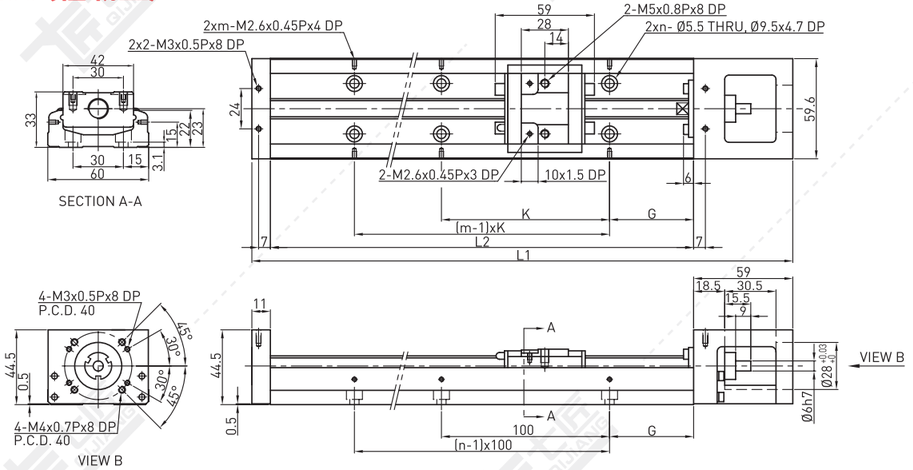

轨道长度 L2 (mm)	全长 L1 (mm)	最大行程 (mm)		G (mm)	K (mm)	n	m	重量 (kg)	
		S1 滑座	S2 滑座					S1 滑座	S2 滑座
150	220	85	34	25	100	2	2	1.4	1.6
200	270	135	84	50	100	2	2	1.7	1.9
300	370	235	184	50	200	3	2	2.3	2.5
400	470	335	284	50	100	4	4	2.9	3.1
500	570	435	384	50	200	5	3	3.5	3.7
600	670	535	484	50	100	6	6	4.1	4.3

QK60D（标准型）

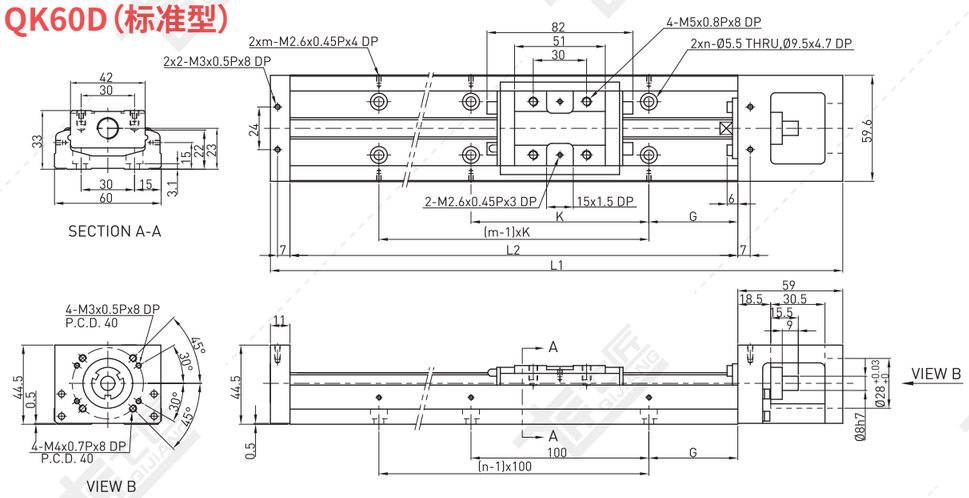

轨道长度 L2 (mm)	全长 L1 (mm)	最大行程 (mm)		G (mm)	K (mm)	n	m	重量 (kg)	
		A1 滑座	A2 滑座					A1 滑座	A2 滑座
150	220	60	-	25	100	2	2	1.5	-
200	270	110	-	50	100	2	2	1.8	-
300	370	210	135	50	200	3	2	2.4	2.7
400	470	310	235	50	100	4	4	3	3.3
500	570	410	335	50	200	5	3	3.6	3.9
600	670	510	435	50	100	6	6	4.2	4.6

QK60D（轻载型）

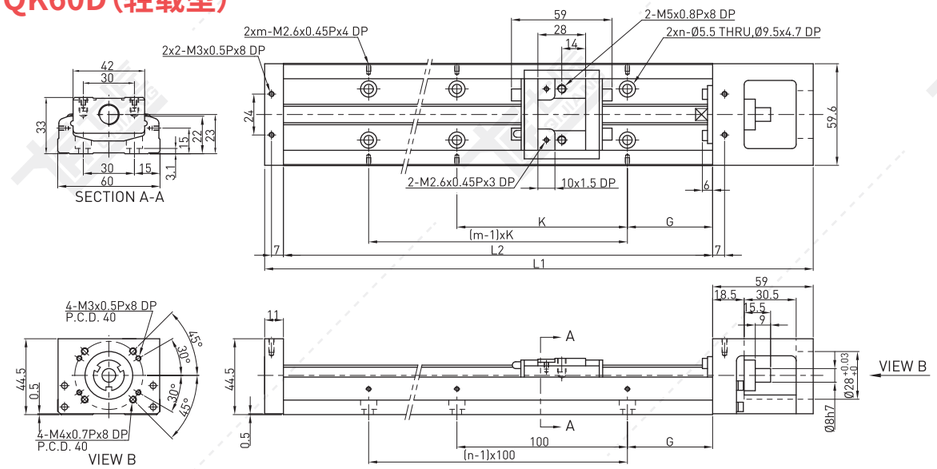

轨道长度 L2 (mm)	全长 L1 (mm)	最大行程 (mm)		G (mm)	K (mm)	n	m	重量 (kg)	
		S1 滑座	S2 滑座					S1 滑座	S2 滑座
150	220	85	34	25	100	2	2	1.4	1.6
200	270	135	84	50	100	2	2	1.7	1.9
300	370	235	184	50	200	3	2	2.3	2.5
400	470	335	284	50	100	4	4	2.9	3.1
500	570	435	384	50	200	5	3	3.5	3.7
600	670	535	484	50	100	6	6	4.1	4.3

QK86（标准型）

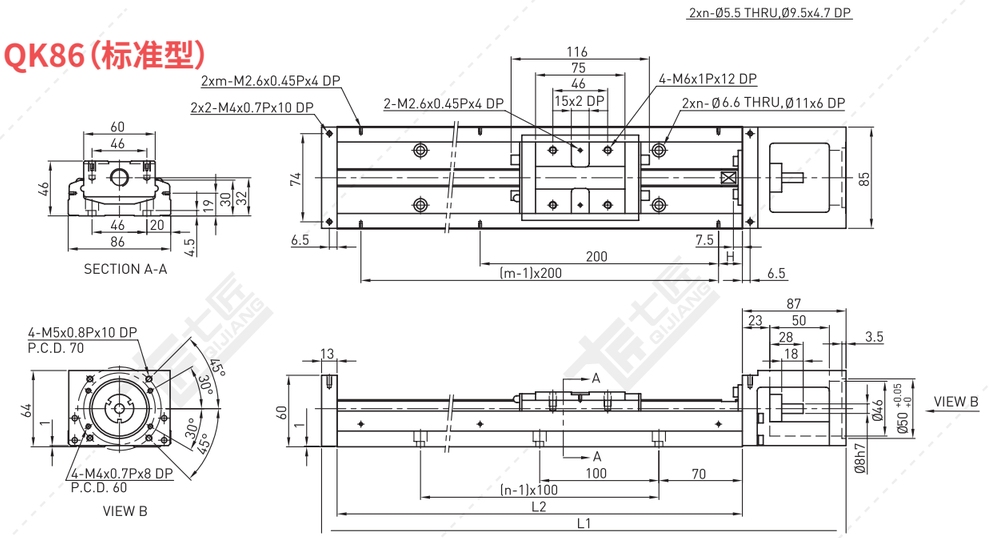

轨道长度 L2 (mm)	全长 L1 (mm)	最大行程 (mm)		H (mm)	n	m	重量 (kg)	
		A1 滑座	A2 滑座				A1 滑座	A2 滑座
340	440	216.5	108.5	70	3	2	5.7	6.5
440	540	316.5	208.5	20	4	3	6.9	7.7
540	640	416.5	308.5	70	5	3	8.0	8.8
640	740	516.5	408.5	20	6	4	9.2	10.0
740	840	616.5	508.5	70	7	4	10.4	11.2
940	1040	816.5	708.5	70	9	5	11.6	12.4

QK86（轻载型）

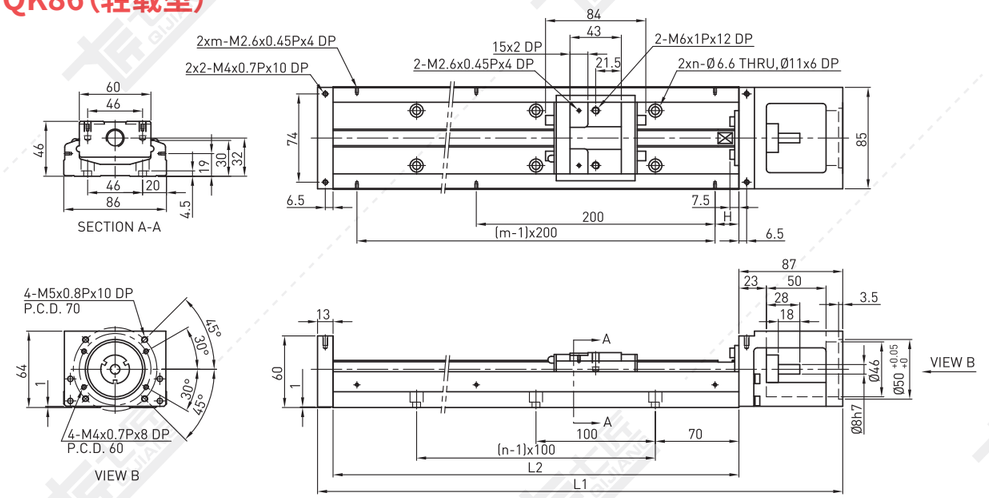

轨道长度 L2 (mm)	全长 L1 (mm)	最大行程 (mm)		H (mm)	n	m	重量 (kg)	
		S1 滑座	S2 滑座				S1 滑座	S2 滑座
340	440	248.5	172.5	70	3	2	5.4	5.9
440	540	348.5	272.5	20	4	3	6.6	7.1
540	640	448.5	372.5	70	5	3	7.7	8.2
640	740	548.5	472.5	20	6	4	8.9	9.4
740	840	648.5	572.5	70	7	4	10.1	10.6
940	1040	848.5	772.5	70	9	5	11.3	11.8

QK86D (标准型)

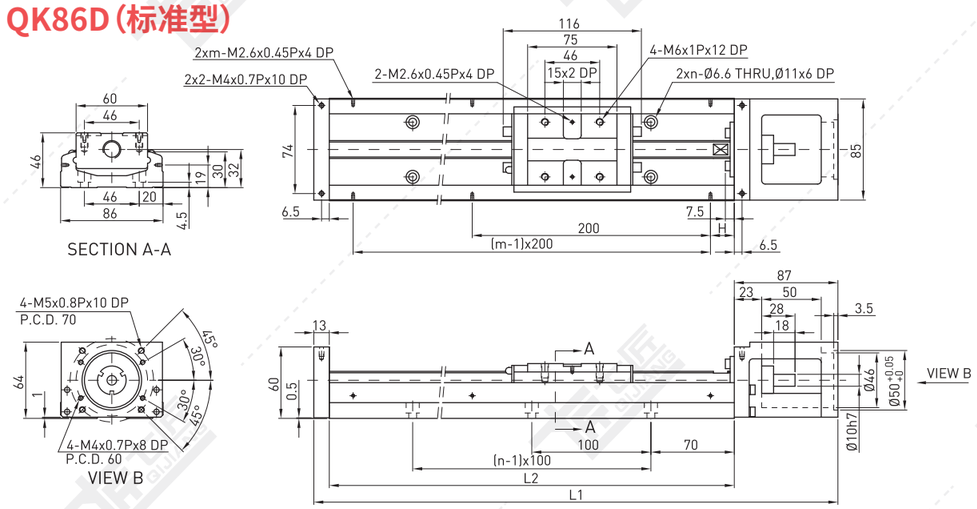

轨道长度 L2 (mm)	全长 L1 (mm)	最大行程 (mm)		H (mm)	n	m	重量 (kg)	
		A1 滑座	A2 滑座				A1 滑座	A2 滑座
340	440	216.5	108.5	70	3	2	5.7	6.5
440	540	316.5	208.5	20	4	3	6.9	7.7
540	640	416.5	308.5	70	5	3	8.0	8.8
640	740	516.5	408.5	20	6	4	9.2	10.0
740	840	616.5	508.5	70	7	4	10.4	11.2
940	1040	816.5	708.5	70	9	5	11.6	12.4

QK86D (轻载型)

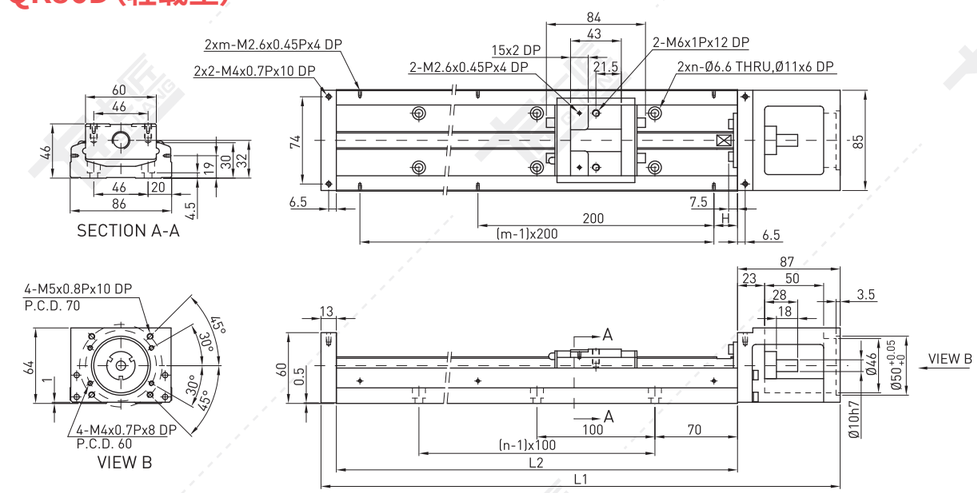

轨道长度 L2 (mm)	全长 L1 (mm)	最大行程 (mm)		H (mm)	n	m	重量 (kg)	
		S1 滑座	S2 滑座				S1 滑座	S2 滑座
340	440	248.5	172.5	70	3	2	5.4	5.9
440	540	348.5	272.5	20	4	3	6.6	7.1
540	640	448.5	372.5	70	5	3	7.7	8.2
640	740	548.5	472.5	20	6	4	8.9	9.4
740	840	648.5	572.5	70	7	4	10.1	10.6
940	1040	848.5	772.5	70	9	5	11.3	11.8

含护尘板

QK60 (标准型)

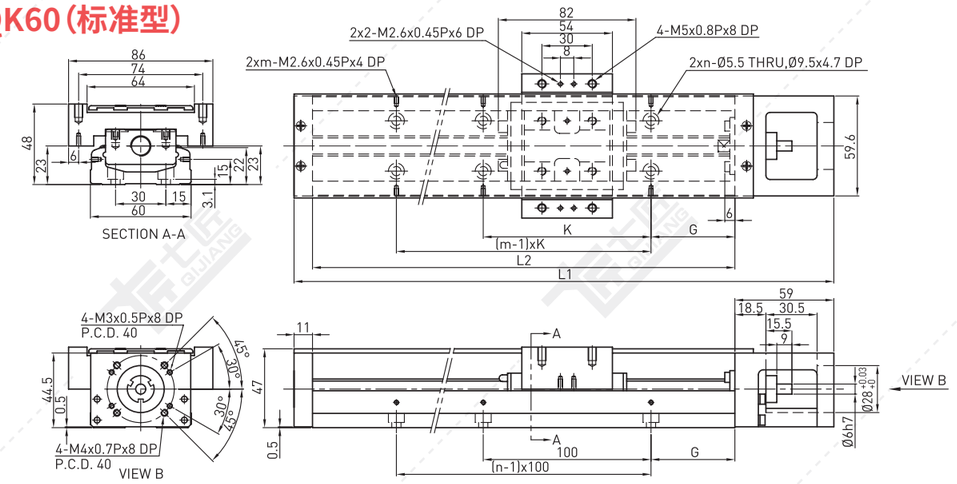

轨道长度 L2 (mm)	全长 L1 (mm)	最大行程 (mm)		G (mm)	K (mm)	n	m	重量 (kg)	
		A1 滑座	A2 滑座					A1 滑座	A2 滑座
150	220	60	-	25	100	2	2	1.7	-
200	270	110	-	50	100	2	2	2.1	-
300	370	210	135	50	200	3	2	2.7	3.0
400	470	310	235	50	100	4	4	3.3	3.6
500	570	410	335	50	200	5	3	3.9	4.2
600	670	510	435	50	100	6	6	4.6	5.0

QK60 (轻载型)

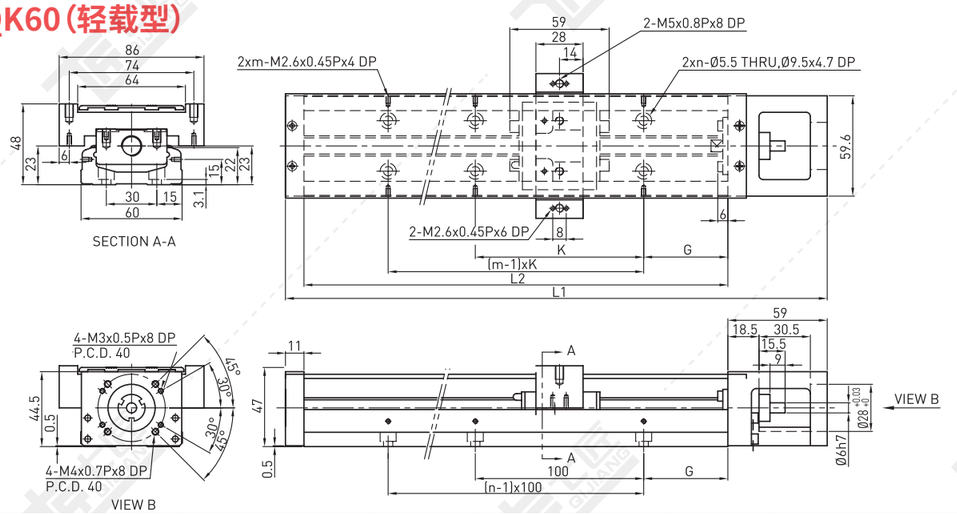

轨道长度 L2 (mm)	全长 L1 (mm)	最大行程 (mm)		G (mm)	K (mm)	n	m	重量 (kg)	
		S1 滑座	S2 滑座					S1 滑座	S2 滑座
150	220	85	34	25	100	2	2	1.6	1.8
200	270	135	84	50	100	2	2	1.9	2.1
300	370	235	184	50	200	3	2	2.5	2.7
400	470	335	284	50	100	4	4	3.1	3.3
500	570	435	384	50	200	5	3	3.7	3.9
600	670	535	484	50	100	6	6	4.4	4.6

QK60D (标准型)

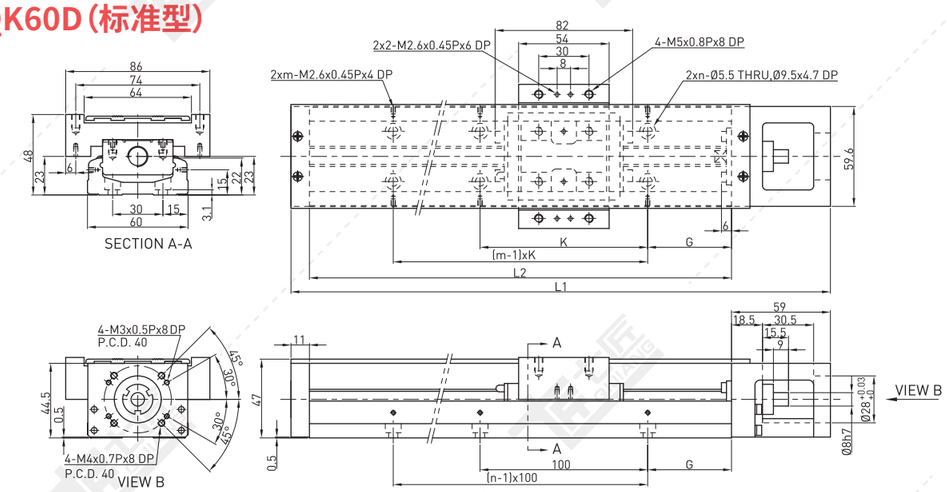

轨道长度 L2 (mm)	全长 L1 (mm)	最大行程 (mm)		G (mm)	K (mm)	n	m	重量 (kg)	
		A1 滑座	A2 滑座					A1 滑座	A2 滑座
150	220	60	-	25	100	2	2	1.7	-
200	270	110	-	50	100	2	2	2.1	-
300	370	210	135	50	200	3	2	2.7	3.0
400	470	310	235	50	100	4	4	3.3	3.6
500	570	410	335	50	200	5	3	3.9	4.2
600	670	510	435	50	100	6	6	4.6	5.0

QK60D (轻载型)

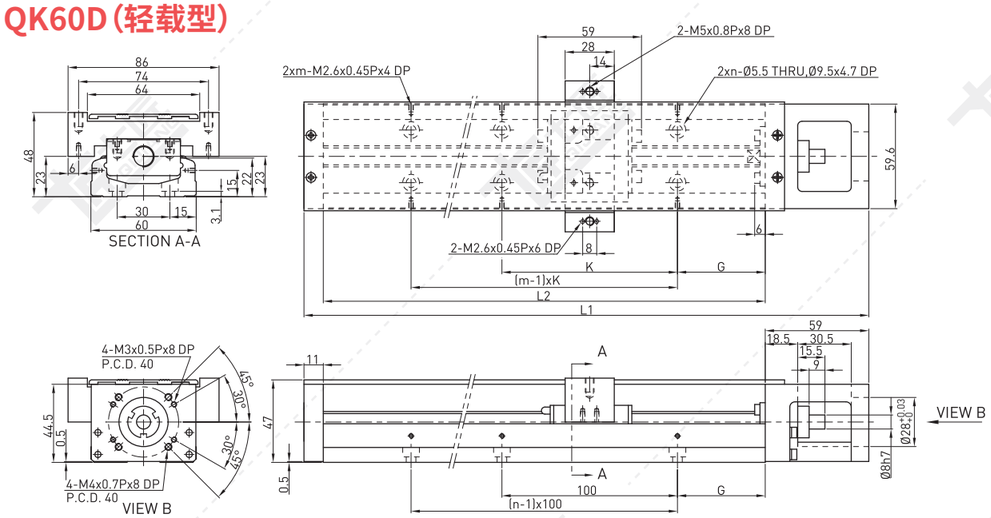

轨道长度 L2 (mm)	全长 L1 (mm)	最大行程 (mm)		G (mm)	K (mm)	n	m	重量 (kg)	
		S1 滑座	S2 滑座					S1 滑座	S2 滑座
150	220	85	34	25	100	2	2	1.6	1.8
200	270	135	84	50	100	2	2	1.9	2.1
300	370	235	184	50	200	3	2	2.5	2.7
400	470	335	284	50	100	4	4	3.1	3.3
500	570	435	384	50	200	5	3	3.7	3.9
600	670	535	484	50	100	6	6	4.4	4.6

QK86 (标准型)

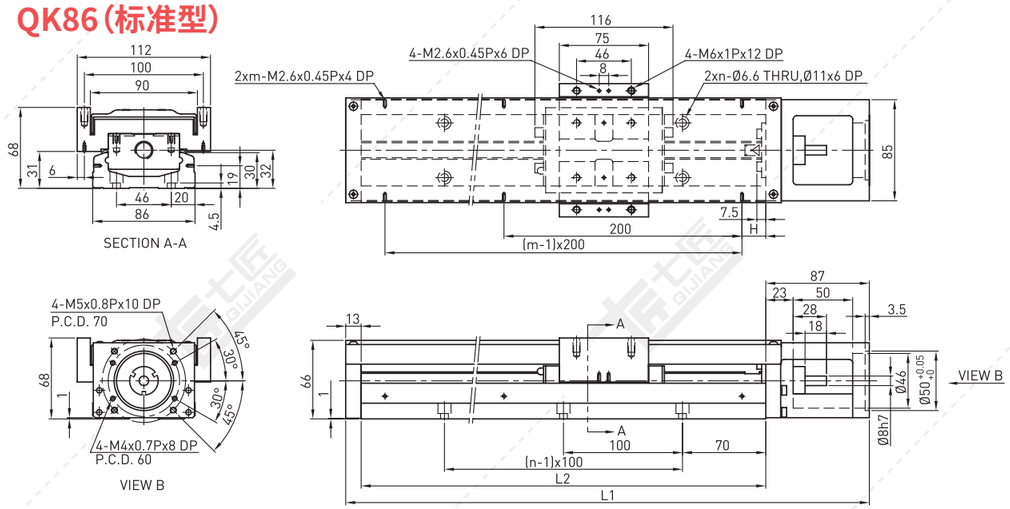

轨道长度 L2 (mm)	全长 L1 (mm)	最大行程 (mm)		H (mm)	n	m	重量 (kg)	
		A1 滑座	A2 滑座				A1 滑座	A2 滑座
340	440	216.5	108.5	70	3	2	6.5	7.3
440	540	316.5	208.5	20	4	3	7.8	8.6
540	640	416.5	308.5	70	5	3	9.0	9.8
640	740	516.5	408.5	20	6	4	10.3	11.3
740	840	616.5	508.5	70	7	4	11.6	12.4
940	1040	816.5	708.5	70	9	5	13.0	13.8

QK86 (轻载型)

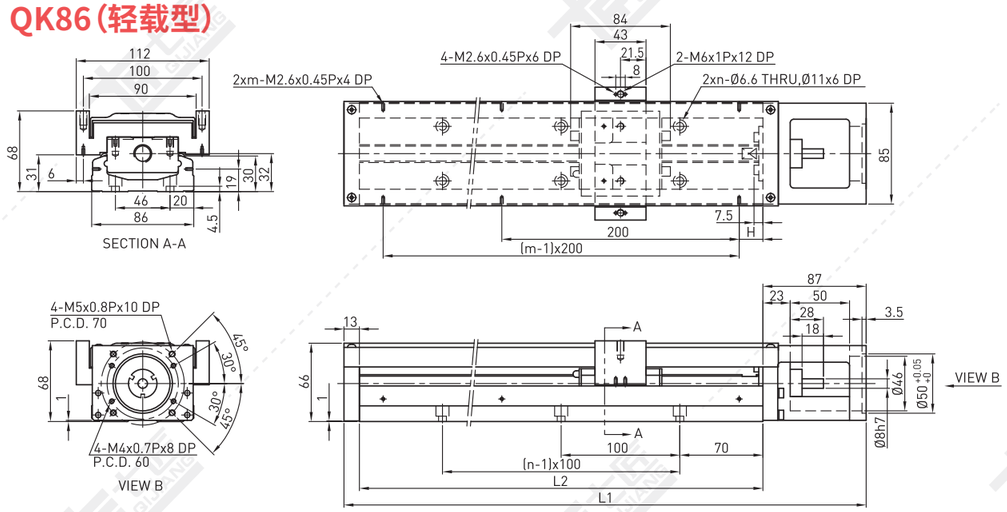

轨道长度 L2 (mm)	全长 L1 (mm)	最大行程 (mm)		H (mm)	n	m	重量 (kg)	
		S1 滑座	S2 滑座				S1 滑座	S2 滑座
340	440	248.5	172.5	70	3	2	6.3	7.1
440	540	348.5	272.5	20	4	3	7.6	8.4
540	640	448.5	372.5	70	5	3	8.8	9.6
640	740	548.5	472.5	20	6	4	10.1	11.1
740	840	648.5	572.5	70	7	4	11.4	12.2
940	1040	848.5	772.5	70	9	5	12.8	13.6

QK86D（标准型）

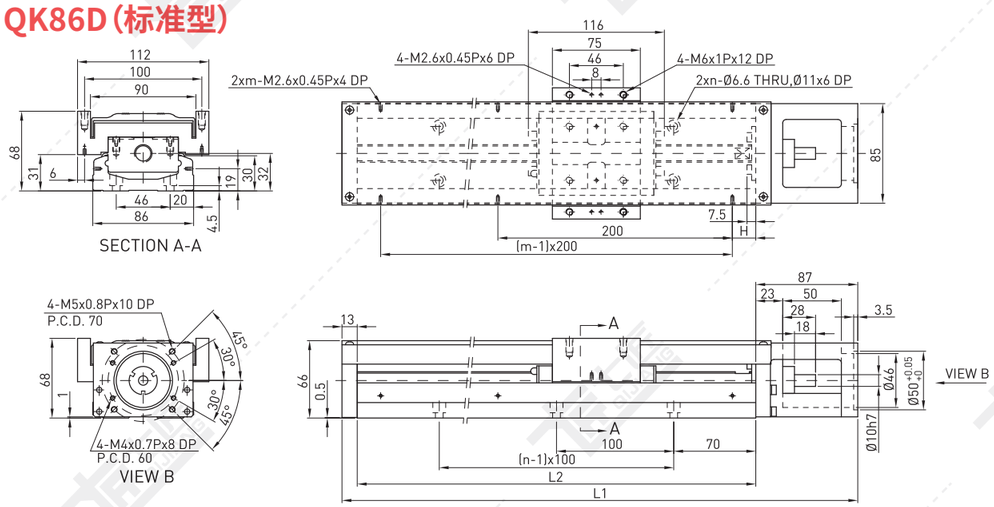

轨道长度 L2 (mm)	全长 L1 (mm)	最大行程 (mm)		H (mm)	n	m	重量 (kg)	
		A1 滑座	A2 滑座				A1 滑座	A2 滑座
340	440	216.5	108.5	70	3	2	6.5	7.3
440	540	316.5	208.5	20	4	3	7.8	8.6
540	640	416.5	308.5	70	5	3	9.0	9.8
640	740	516.5	408.5	20	6	4	10.3	11.3
740	840	616.5	508.5	70	7	4	11.6	12.4
940	1040	816.5	708.5	70	9	5	13.0	13.8

QK86D（轻载型）

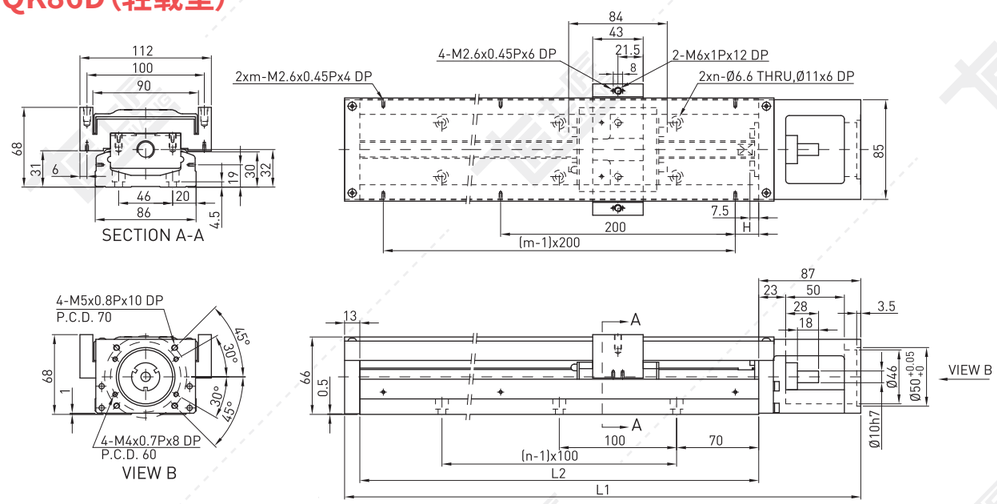

轨道长度 L2 (mm)	全长 L1 (mm)	最大行程 (mm)		H (mm)	n	m	重量 (kg)	
		S1 滑座	S2 滑座				S1 滑座	S2 滑座
340	440	248.5	172.5	70	3	2	6.3	7.1
440	540	348.5	272.5	20	4	3	7.6	8.4
540	640	448.5	372.5	70	5	3	8.8	9.6
640	740	548.5	472.5	20	6	4	10.1	11.1
740	840	648.5	572.5	70	7	4	11.4	12.2
940	1040	848.5	772.5	70	9	5	12.8	13.6

2.9 马达座与马达连接法兰

电机外形尺寸

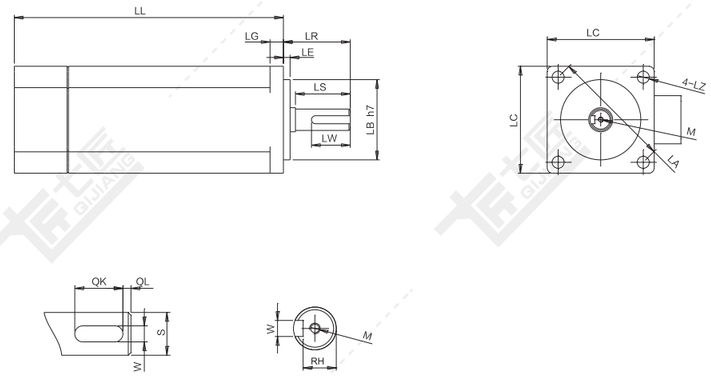

电机搭配一览表

电机外形尺寸																
功率W	品牌	型号			LL	LL刹车	LA	LE	LZ	LC	LG	LW	RH	W	LR	S	LB	M
100W	松下 Panasonic	MSMD012G1□	V:有刹车	U:无刹车	92	122	45	3	3.4	38	6	14	6.2	3h9	25	8h6	30h7	M3x6L
	台达 Delta	EAMA-C20401□S	S:有刹车	R:无刹车	100.6	136	46	2.5	4.5	40	5	16	6.2	3h9	25	8h6	30h7	M3x8L
	三菱 Mitsubishi	HC-KFS13□K	B:有刹车	无	96.5	124.5	46	2.5	4.5	42	5	–	–	–	25	8h6	30h7	–
	汇川 Inovance	ISMH1-10B30CB	2:有刹车	无	106.5	139.6	46	2.5	4.5	40	5	15.5	6.2	3h8	25	8h6	30h7	M3x6
	安川 YASKAWA	SGM7A-01A□A6□	C:有刹车	1:无刹车	93.5	134	46	2.5	4.3	40	5	–	–	–	25	8h6	30h7	–
200W	松下 Panasonic	MSMD22G1□□	V:有刹车	U:无刹车	79	115.5	70	3	4.5	60	6.5	20	8.5	4h9	30	11h6	50h7	M4x8L
	台达 Delta	EAMA-C20602□S	S:有刹车	R:无刹车	105.5	141.6	70	3	5.5	60	7.5	20	11	5	30	14h6	50h7	M4x15L
	三菱 Mitsubishi	HC-KFS23□K	B:有刹车	无	99.5	131.5	70	3	5.8	60	7	–	–	–	30	14h6	50h7	–
	汇川 Inovance	ISMH1-20B30CB	2:有刹车	无	98	138	70	3	5.5	60	7.6	16.5	11.5	5h9	30	14h6	50h7	M5x8
	安川 YASKAWA	SGM7A-02A□A6□	C:有刹车	1:无刹车	99.5	140	70	3	5.5	60	6	–	–	–	30	14h6	50h7	–
400W	松下 Panasonic	MSMD042G1□S	V:有刹车	U:无刹车	98.5	135	70	3	4.5	60	6.5	25	11	5h9	30	14h6	50h7	M5x10L
	台达 Delta	EAMA-C20604□S	S:有刹车	R:无刹车	130.7	166.8	70	3	5.5	60	7.5	20	11	5h9	30	14h6	50h7	M4x15L
	三菱 Mitsubishi	HC-KFS43□K	B:有刹车	无	124.5	156.5	70	3	5.8	60	7	–	–	–	30	14h6	50h7	–
	汇川 Inovance	ISMH1-40B30CB	2:有刹车	无	118	–	70	3	5.5	60	7.6	16.5	11.5	5h9	30	14h6	50h7	M5x8
	安川 YASKAWA	SGM7A-04A□A6□	C:有刹车	1:无刹车	115.5	156	70	3	5.5	60	6	–	–	–	30	14h6	50h7	–

QK60

马达座 F0

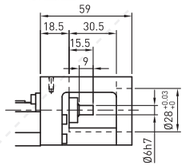

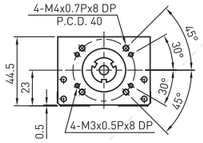

马达连接法兰F1

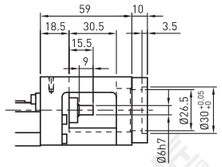

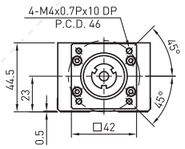

马达连接法兰F2

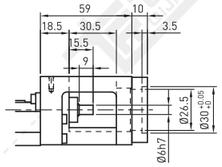

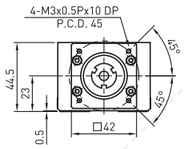

转接固定座 H0

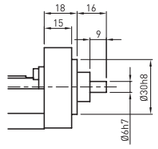

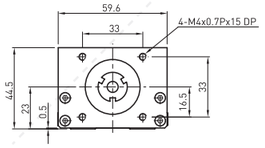

马达连接法兰F3

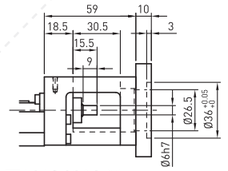

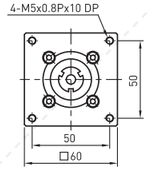

马达连接法兰F4

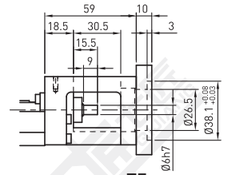

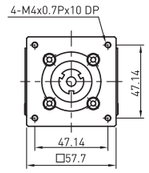

F5

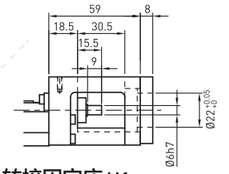

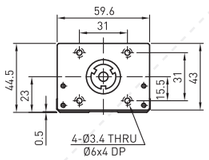

转接固定座 H1

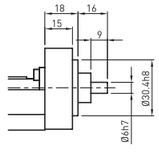

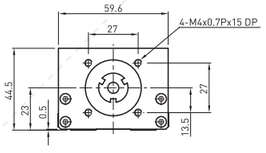

QK86

马达座 F0

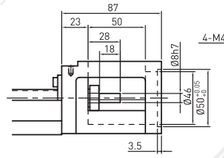

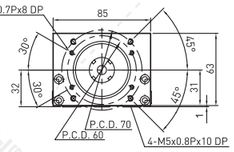

马达连接法兰 F1

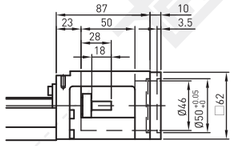

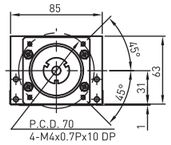

马达连接法兰 F2

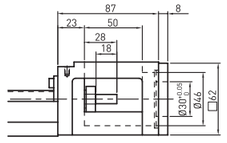

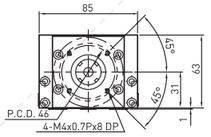

马达连接法兰 F3

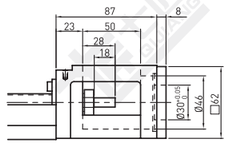

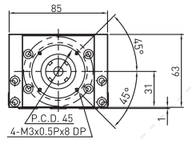

马达连接法兰 F4

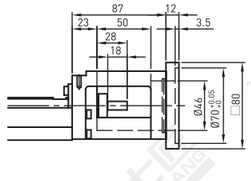

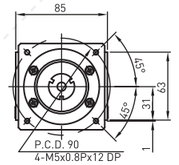

马达连接法兰 F5

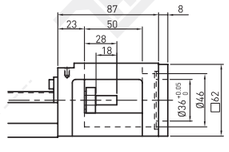

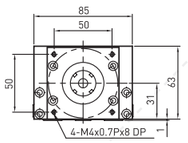

马达连接法兰 F6

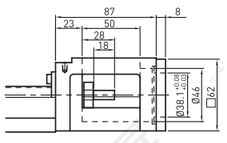

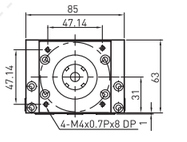

转接固定座 H0

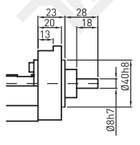

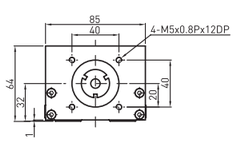

2.10 伸缩护套

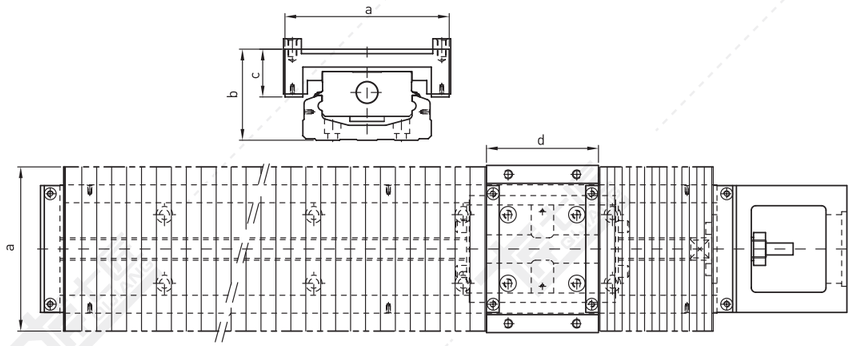

单位：mm

尺寸	轨道长度	最大行程	最小压缩量	最大伸长量	a	b	c	d
QK60	150	56	16	80	84	45.5	24	54
	200	106	20	126				
	300	166	40	206				
	400	234	56	290				
	500	306	70	376				
	600	366	90	456				
QK86	340	188	36	224	110	61	32	75
	440	260	50	310				
	540	336	62	398				
	640	408	76	484				
	740	480	90	570				
	940	640	110	750				

2.11 极限开关

极限导轨

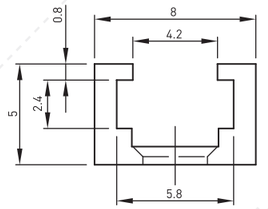

感应器

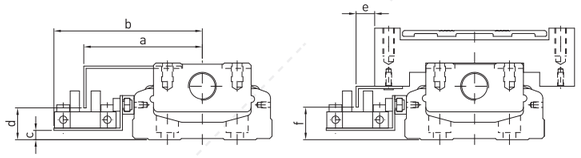

尺寸	a	b	c	d	e	f
QK60	51	63.8	4	14.5	8	13
QK86	63.5	76.7	8	18	8	18

极限开关 S1 : Omron EE-SX671

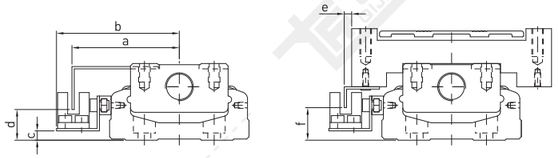

尺寸	a	b	c	d	e	f
QK60	46.2	52.8	4	14	3.2	13
QK86	59	65.7	8	18	3	18

极限开关S2 : Omron EE-SX674

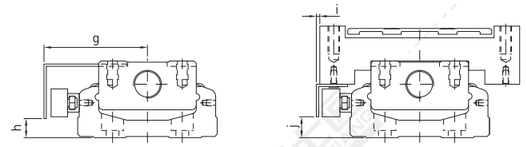

尺寸	g	h	i	j
QK60	44.5	9	2	9
QK86	57	13	1	13

极限开关S3: PANASONIC GX-F12A

极限开关S4 : PANASONIC GX-F12A-P

QJK系列
重负载丝杆精密工作台

QJK系列特点…… A6-024
QJK系列快速选型表…… A6-025
QJK150-CM/CR产品系列……A6-026
QJK200-CM/CR产品系列……A6-030
QJK300-CM/CR产品系列……A6-034

丝杆同步带直线模组的选型步骤及选型表…… A6-038

QJK系列　重负载丝杆精密工作台

☑ 整体钢结构，高强度和稳定性，
精度高。

☑ 滑动座两侧外部注油功能

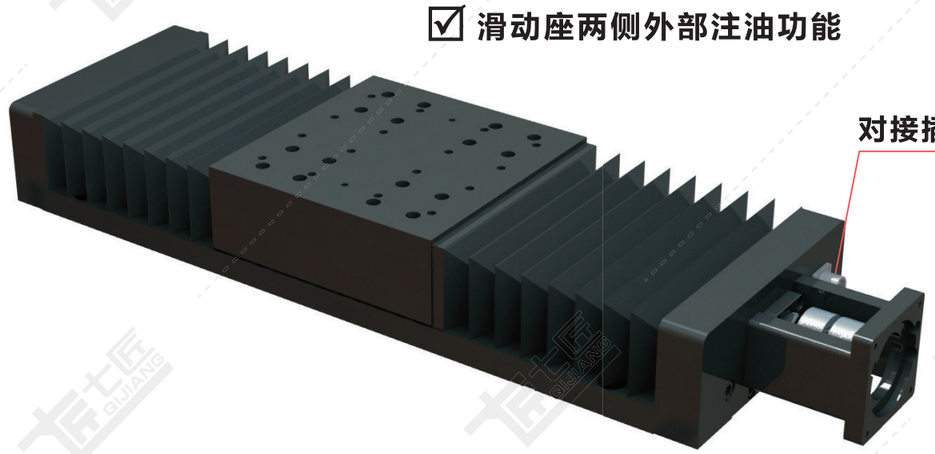

对接插头，接线方便

☑ 可选风琴罩式和敞开式环境

☑ 电机可搭配不同功率和减速机，
满足推力和速度要求

QJK重负载丝杆精密工作台

QJK系列 快速选型表

QJ | K | 150 | C/S | 2 - L10 | S200 - PS | 750 | B - A2U - T | CM - P7 - O

- QJ：品牌
- K：结构
  - K：精密工作台
- 150：宽度
  - 150mm
  - 200mm
  - 300mm
- C/S：滑动座类型
  - C：标准滑动座；滑动座数量为1时省略
  - S：短滑动座
- 2：滑动座数量
  - 滑动座数量为1时省略
- L10：*导程
- S200：*行程
- PS：电机厂商及功率
  - IV（汇川伺服）
  - MT（三菱伺服）
  - PS（松下伺服）
  - DT（台达伺服）
  - YS（安川）
  - CU（客户自配）
  - 400(400W)
  - 750(750W)
  - 57(57系列步进电机)
  - 86(86系列步进电机)
- 750：*行程
- B：刹车
  - B：带刹车
  - 无：无刹车
- A2U：★感应器位置数量及模组安装方式
- T：电机安装方式
  - T：直连带电机座
- CM：应用环境
  - CM：敞开式
  - CR：密封式
- P7：精度等级
  - P7：一般精度（±0.01mm）
  - P5：高精度（±0.005mm）
- O：外部注油

注：感应器位置及数量

A	A	1	P	U
原点开关位置	极限开关位置	极限开关数量	感应器类型	模组安装方式
内置式		1　1个	无　NPN	U　正面沉头孔安装
A　电机侧	A　电机侧	※2　2个	P　PNP	D　反面螺牙安装
B　反电机侧	B　反电机侧			

※数量为 2 时，表示极限开关两侧安装，极限开关位置为无；
无数量时，表示无极限开关，极限开关位置为无。

QJK150敞开式(CM)/密封式(CR) 丝杆传动 钢结构

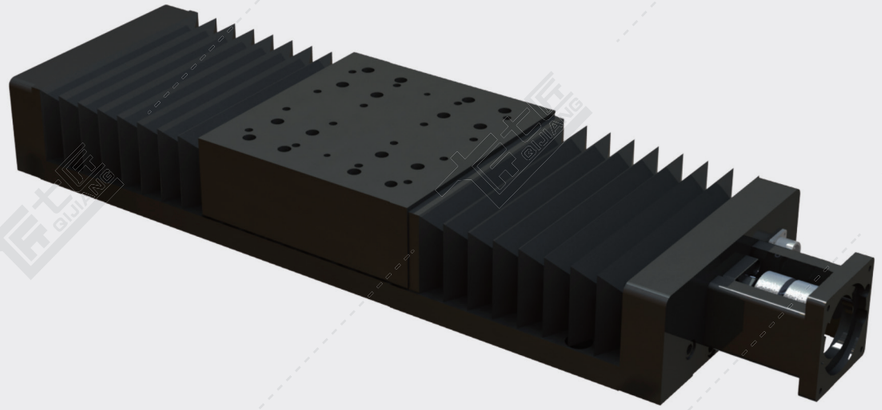

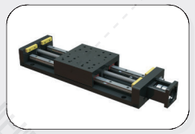

QJK150-CM

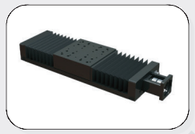

QJK150-CR

基本规格（QJK150-CM/CR）

电机功率 AC(W)				400/750			
重复定位精度（mm）				±0.01/±0.005			
滚珠丝杆导程（mm）				5	10	16	20
最快速度（mm/sec） 电机转速 3000（rpm）				250	500	800	1000
最大载重（kg）	加减速度	水平使用	0.3G	120/220	58/112	35/68	27/54
		垂直使用	0.3G	53/85	24/47	12/30	-
★额定推力（N）				1276/2100	638/1190	398/745	319/603
直线导轨（mm）				15×12.5-2			
原点感应器	内置 EE-SX674(NPN) EE-SX674P(PNP)						

★额定推力为电机额定扭矩时的推力；可搬送质量和最高速度根据使用条件而不同；电机最大转速为3000rpm。

感应器接线图

EE-SX674

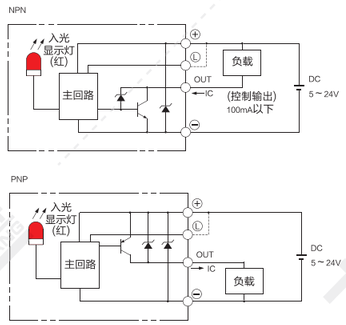

电机外形尺寸

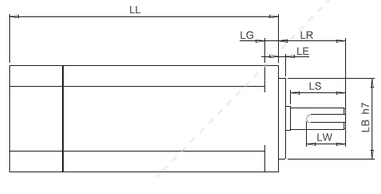

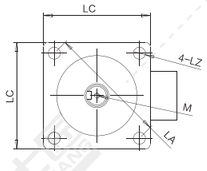

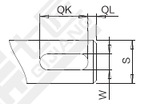

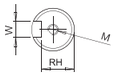

电机搭配一览表

电机外形尺寸																		
功率W	品牌	型号			LL	LL刹车	LA	LE	LZ	LC	LG	LW	RH	W	LR	S	LB	M
400W	松下 Panasonic	MSMD042G1□S	V:有刹车	U:无刹车	98.5	135	70	3	4.5	60	6.5	25	11	5h9	30	14h6	50h7	M5x10L
	台达 Delta	EAMA-C20604□S	S:有刹车	R:无刹车	130.7	166.8	70	3	5.5	60	7.5	20	11	5h9	30	14h6	50h7	M4x15L
	三菱 Mitsubishi	HC-KFS43□K	B:有刹车	无	124.5	156.5	70	3	5.8	60	7	-	-	-	30	14h6	50h7	-
	汇川 Inovance	ISMH1-40B30CB	2:有刹车	无	118	-	70	3	5.5	60	7.6	16.5	11.5	5h9	30	14h6	50h7	M5x8
	安川 YASKAWA	SGM7A-04A□A6□	C:有刹车	1:无刹车	115.5	156	70	3	5.5	60	6	-	-	-	30	14h6	50h7	-
750W	松下 Panasonic	MSMD082G1□□	V:有刹车	U:无刹车	122	149	90	3	6	80	8	25	15.5	6h9	35	19h6	70h7	M5x10L
	台达 Delta	EAMA-C20807□S	S:有刹车	R:无刹车	138.3	178	90	3	6.6	80	8	25	15.5	8h9	35	19h6	70h7	M6x20L
	三菱 Mitsubishi	HC-KFS73□K	B:有刹车	无	142	177.5	90	3	6.6	80	8	-	-	-	40	19h6	70h7	-
	汇川 Inovance	ISMH1-75B30CB	2:有刹车	无	135.5	-	90	3	7	80	7.8	25	15.5	6h8	35	19h6	70h7	M6x20
	安川 YASKAWA	SGM7A-08A□A6□	C:有刹车	1:无刹车	137	184	90	3	7	80	8	-	-	-	40	19h6	70h7	-

容许负载力矩表

单位：mm

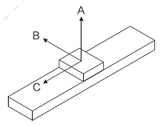

水平安装		A	B	C
导程 5	60kg	3810	720	910
	100kg	2800	420	530
	160kg	2750	320	415
导程 10	60kg	2705	650	890
	80kg	1850	370	485
	100kg	1420	325	295
导程 16	30kg	2900	985	1200
	50kg	2450	650	864
	65kg	2180	420	598
导程 20	10kg	4100	4100	3560
	30kg	3050	2150	2065
	50kg	2580	750	1068

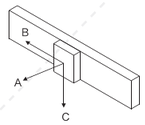

墙面安装		A	B	C
导程 5	60kg	832	567	3680
	100kg	452	263	3017
	160kg	320	189	2689
导程 10	60kg	1055	872	2670
	80kg	640	287	1880
	100kg	420	285	1540
导程 16	30kg	1508	925	3002
	50kg	925	715	2650
	65kg	725	495	2235
导程 20	10kg	3465	4315	4315
	30kg	2350	2306	3580
	50kg	1320	851	2635

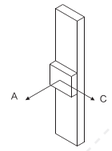

垂直安装		A	C
导程 5	30kg	2650	2650
	50kg	1855	1855
	70kg	1650	1650
导程 10	20kg	2300	2300
	30kg	1580	1580
	45kg	1099	1099
导程 16	15kg	2860	2860
	20kg	2250	2250
	25kg	1832	1832

单位：N.m

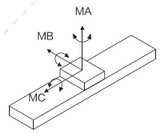

MA	1870
MB	1870
MC	1620

※力距表所表示的数据，代表重心。
※符合型录规范的正常使用下，
保证寿命为10000公里。
※倒吊使用无法套用标准规范，
如有需求请洽询我司业务。

QJK150-TCM 精密工作台

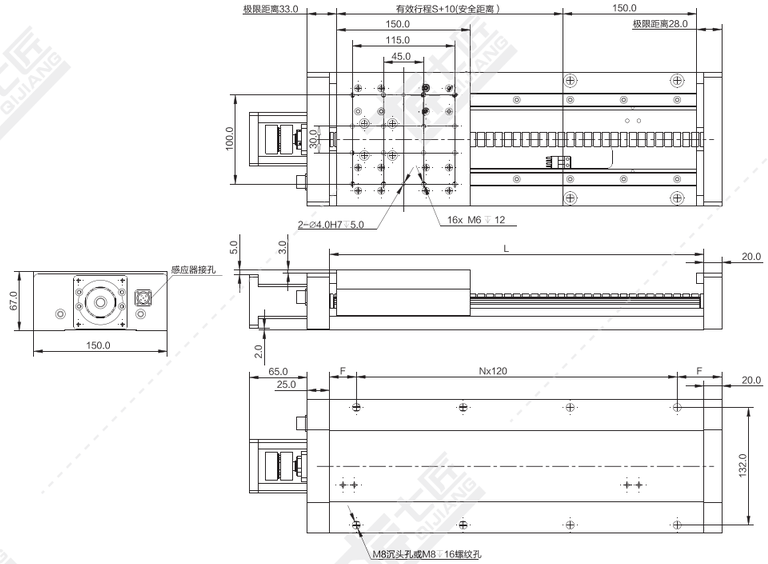

注：以下重量不含电机。 单位：mm

行程 S	200	250	300	350	400	450	500	550	600	650	700	750	800	850	900	950	1000	1050	1100
L	376	426	476	526	576	626	676	726	776	826	876	926	976	1026	1076	1126	1176	1226	1276
N	2	3	3	3	4	4	5	5	5	6	6	7	7	8	8	8	9	9	10
F	68	33	58	83	48	73	38	63	88	53	78	43	68	33	58	83	48	73	38
重量 KG	13.0	15.0	17.0	19.0	21.0	23.0	25.0	27.0	29.0	31.0	33.0	35.0	37.0	39.0	41.0	43.0	45.0	47.0	49.0

*如有特殊行程请先与技术人员联系。

QJK150-TCR 精密工作台

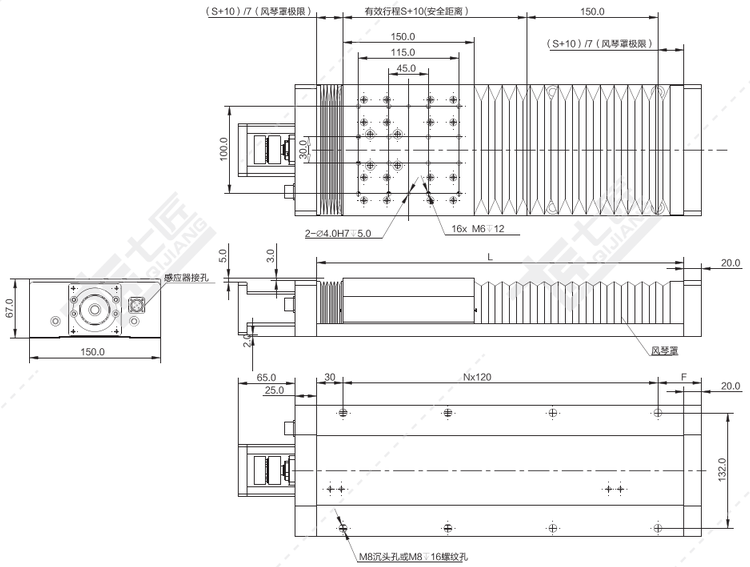

注：以下重量不含电机。 单位：mm

行程 S	200	250	300	350	400	450	500	550	600	650	700	750	800	850	900	950	1000	1050	1100
风琴罩极限	30	37	44	51	58	65	72	80	87	94	101	108	115	122	130	137	144	151	158
L	420	484	548	612	676	740	804	870	934	998	1062	1126	1190	1254	1320	1384	1448	1512	1576
N	3	3	4	4	5	5	6	6	7	7	8	8	9	9	10	11	11	12	12
F	30	62	34	66	38	70	42	75	47	79	51	83	55	87	60	32	64	36	68
重量 KG	20.2	21.5	22.8	24.1	25.4	26.7	28.0	29.3	30.6	31.9	33.2	34.5	35.8	37.1	38.4	39.7	41.0	42.3	43.6

*如有特殊行程请先与技术人员联系。

QJK200敞开式(CM)/密封式(CR) 丝杆传动 钢结构

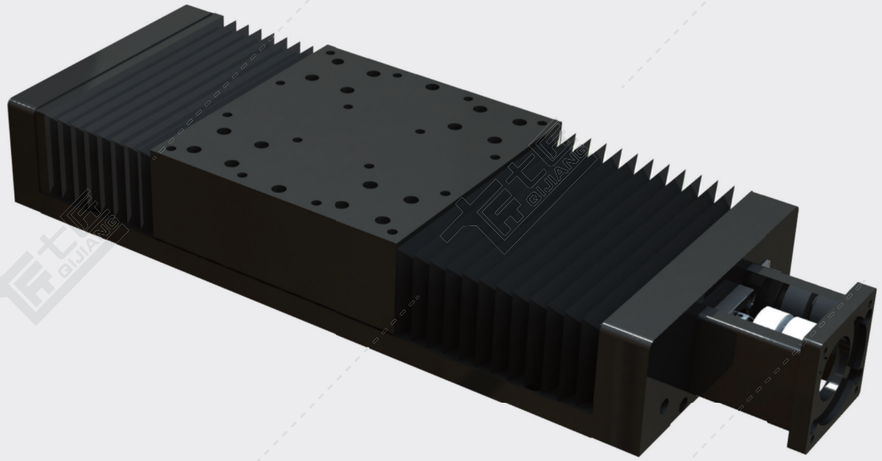

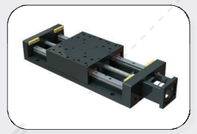

QJK200-CM

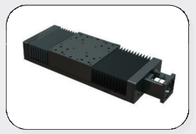

QJK200-CR

基本规格（QJK200-CM/CR）

电机功率 AC(W)				750		
重复定位精度（mm）				±0.01/±0.005		
滚珠丝杆导程（mm）				5	10	20
最快速度（mm/sec） 电机转速 3000（rpm）				250	500	1000
最大载重（kg）	加减速度	水平使用	0.3G	280	150	75
		垂直使用	0.3G	95	43	16
★额定推力（N）				2100	1190	603
直线导轨（mm）				20×15.5-2		
原点感应器	内置 EE-SX674(NPN) EE-SX674P(PNP)					

★额定推力为电机额定扭矩时的推力；可搬送质量和最高速度根据使用条件而不同；电机最大转速为3000rpm。

感应器接线图

EE-SX674

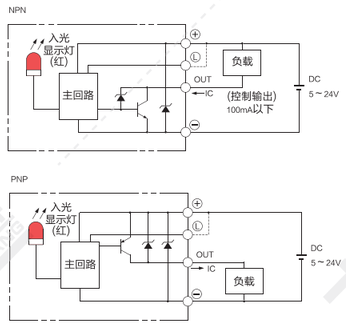

电机外形尺寸

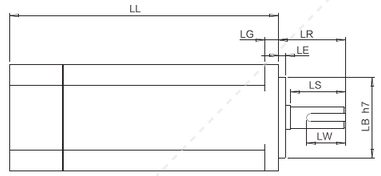

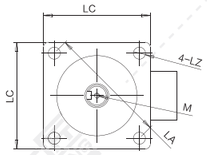

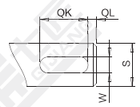

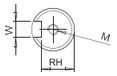

电机搭配一览表

电机外形尺寸																		
功率W	品牌	型号			LL	LL刹车	LA	LE	LZ	LC	LG	LW	RH	W	LR	S	LB	M
400W	松下 Panasonic	MSMD042G1□S	V:有刹车	U:无刹车	98.5	135	70	3	4.5	60	6.5	25	11	5h9	30	14h6	50h7	M5x10L
	台达 Della	EAMA-C20604□S	S:有刹车	R:无刹车	130.7	166.8	70	3	5.5	60	7.5	20	11	5h9	30	14h6	50h7	M4x15L
	三菱 Mitsubishi	HC-KFS43□K	B:有刹车	无	124.5	156.5	70	3	5.8	60	7	–	–	–	30	14h6	50h7	–
	汇川 Inovance	ISMH1-40B30CB	2:有刹车	无	118	–	70	3	5.5	60	7.6	16.5	11.5	5h9	30	14h6	50h7	M5x8
	安川 YASKAWA	SGM7A-04A□A6□	C:有刹车	1:无刹车	115.5	156	70	3	5.5	60	6	–	–	–	30	14h6	50h7	–
750W	松下 Panasonic	MSMD082G1□□	V:有刹车	U:无刹车	122	149	90	3	6	80	8	25	15.5	6h9	35	19h6	70h7	M5x10L
	台达 Della	EAMA-C20807□S	S:有刹车	R:无刹车	138.3	178	90	3	6.6	80	8	25	15.5	8h9	35	19h6	70h7	M6x20L
	三菱 Mitsubishi	HC-KFS73□K	B:有刹车	无	142	177.5	90	3	6.6	80	8	–	–	–	40	19h6	70h7	–
	汇川 Inovance	ISMH1-75B30CB	2:有刹车	无	135.5	–	90	3	7	80	7.8	25	15.5	6h8	35	19h6	70h7	M6x20
	安川 YASKAWA	SGM7A-08A□A6□	C:有刹车	1:无刹车	137	184	90	3	7	80	8	–	–	–	40	19h6	70h7	–
1500W	松下 Panasonic	MSME152G1□	V:有刹车	U:无刹车	160.5	187.5	115	3	9	100	10	45	15.5	6h9	55	19h6	95h7	–
	台达 Della	ECMA-E21315□S	S:有刹车	R:无刹车	167.5	202	145	6	9	130	11.5	36	18	8h9	55	22h6	110h7	M6x20L
	三菱 Mitsubishi	HC-KFS73□K	B:有刹车	无														
	汇川 Inovance	ISMH1-75B30CB	2:有刹车	无	189	–	115	5	7	100	10	36	20	8h8	45	24h6	95h7	M8x16
	安川 YASKAWA	SGM7A-08A□A6□	C:有刹车	1:无刹车	198		115	3	7	100	10	–	–	–	45	24h6	95h7	M8x16

容许负载力矩表

单位：mm

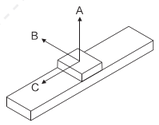

水平安装		A	B	C
导程 5	80kg	4406	914	1212
	160kg	3600	518	695
	210kg	2992	382	508
导程 10	80kg	3182	1258	1391
	160kg	2130	736	830
	210kg	1675	445	320
导程 20	50kg	2862	956	1191
	80kg	2412	581	773
	120kg	2025	373	556

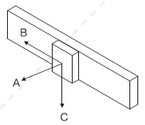

墙面安装		A	B	C
导程 5	80kg	1113	735	4388
	160kg	582	347	3592
	210kg	406	223	2974
导程 10	80kg	1178	978	3087
	160kg	682	530	2016
	210kg	405	279	1509
导程 20	50kg	1207	879	2862
	80kg	779	504	2412
	120kg	515	295	2025

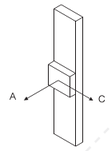

垂直安装		A	C
导程 5	30kg	3225	3225
	50kg	2272	2272
	70kg	1968	1968
导程 10	20kg	2756	2756
	30kg	1821	1821
	45kg	1198	1198
导程 20	15kg	3320	3320
	20kg	2520	2520
	25kg	2042	2042

单位：N.m

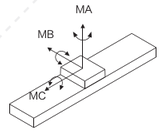

MA	2872
MB	2872
MC	2534

※力距表所表示的数据，代表重心。
※符合型录规范的正常使用下，
保证寿命为10000公里。
※倒吊使用无法套用标准规范，
如有需求请洽询我司业务。

QJK200-TCM 精密工作台

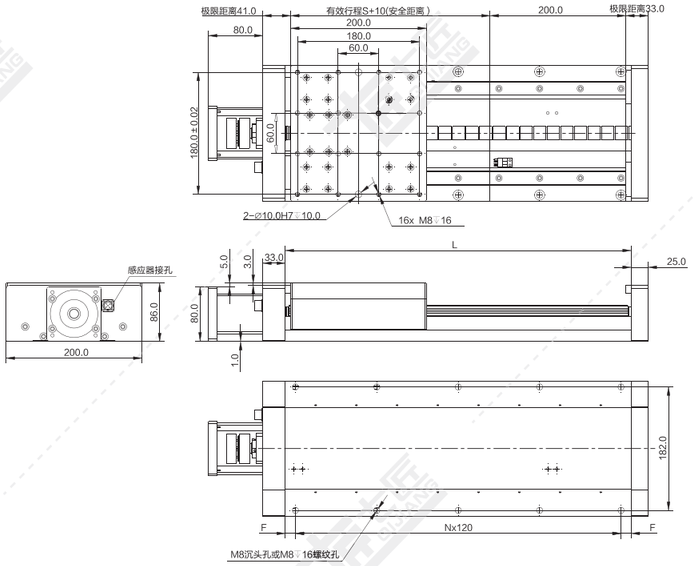

注：以下重量不含电机。 单位：mm

行程 S	200	250	300	350	400	450	500	550	600	650	700	750	800	850	900	950	1000	1050	1100	1150
L	426	476	526	576	626	676	726	776	826	876	926	976	1026	1076	1126	1176	1226	1276	1326	1376
N	3	3	3	4	4	5	5	5	6	6	7	7	8	8	8	9	9	10	10	10
F	33	58	83	48	73	38	63	88	53	78	43	68	33	58	83	48	73	38	63	88
重量 KG	35.0	38.0	41.0	44.0	47.0	50.0	53.0	56.0	59.0	62.0	65.0	68.0	71.0	74.0	77.0	80.0	83.0	86.0	89.0	92.0

*如有特殊行程请先与技术人员联系。

QJK200-TCR 精密工作台

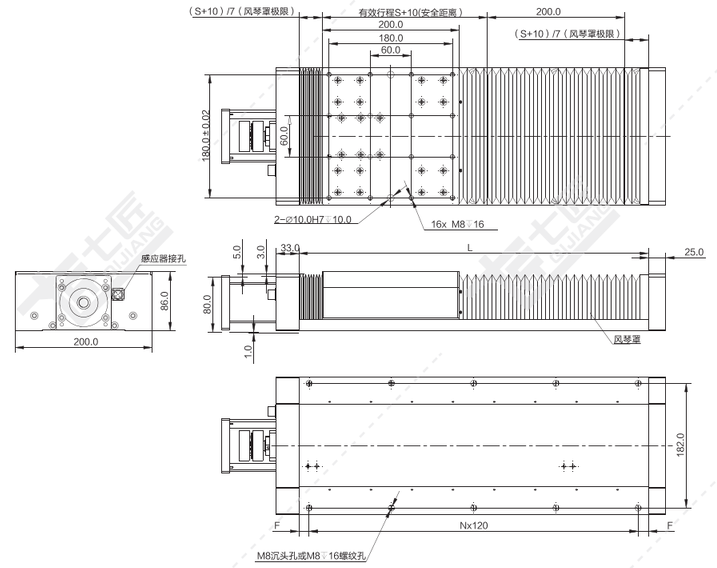

注：以下重量不含电机。 单位：mm

行程 S	200	250	300	350	400	450	500	550	600	650	700	750	800	850	900	950	1000	1050	1100	1150
风琴罩极限	30	37	44	51	58	65	72	80	87	94	101	108	115	122	130	137	144	151	158	165
L	470	534	598	662	726	790	854	920	984	1048	1112	1176	1240	1304	1370	1434	1498	1562	1626	1690
N	3	3	4	5	5	6	6	7	7	8	8	9	9	10	10	11	11	12	13	13
F	55	87	59	31	63	35	67	40	72	44	76	48	80	52	85	57	89	61	33	65
重量 KG	35.0	37.0	39.0	41.0	43.0	45.0	47.0	49.0	51.0	53.0	55.0	57.0	59.0	61.0	63.0	65.0	67.0	69.0	71.0	73.0

*如有特殊行程请先与技术人员联系。

QJK300敞开式(CM)/密封式(CR) 丝杆传动 钢结构

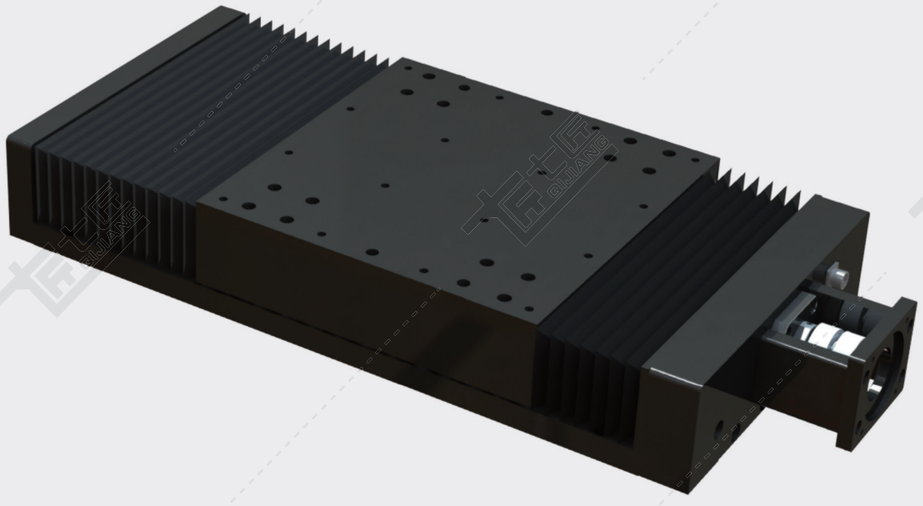

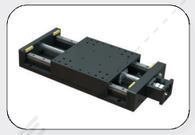

QJK300-CM

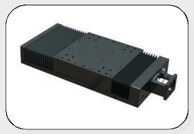

QJK300-CR

基本规格（QJK300-CM/CR）

电机功率 AC(W)				750			
重复定位精度（mm）				±0.01/±0.005			
滚珠丝杆导程（mm）				5	10	20	32
最快速度（mm/sec） 电机转速 3000（rpm）				250	500	1000	1600
最大载重（kg）	加减速度	水平使用	0.3G	385	220	105	63
		垂直使用	0.3G	92	42	13	-
★额定推力（N）				2100	1190	603	375
直线导轨（mm）				25×18-2			
原点感应器	内置 EE-SX674(NPN) EE-SX674P(PNP)						

★额定推力为电机额定扭矩时的推力；可搬送质量和最高速度根据使用条件而不同；电机最大转速为3000rpm。

感应器接线图

EE-SX674

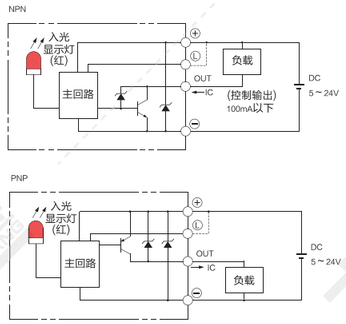

电机外形尺寸

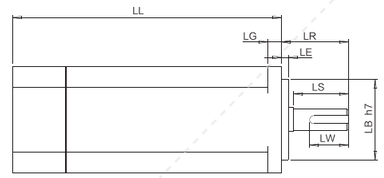

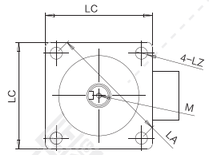

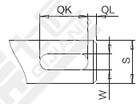

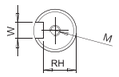

电机搭配一览表

电机外形尺寸																		
功率W	品牌	型号			LL	LL刹车	LA	LE	LZ	LC	LG	LW	RH	W	LR	S	LB	M
400W	松下 Panasonic	MSMD042G1□S	V:有刹车	U:无刹车	98.5	135	70	3	4.5	60	6.5	25	11	5h9	30	14h6	50h7	M5x10L
	台达 Della	EAMA-C20604□S	S:有刹车	R:无刹车	130.7	166.8	70	3	5.5	60	7.5	20	11	5h9	30	14h6	50h7	M4x15L
	三菱 Mitsubishi	HC-KFS43□K	B:有刹车	无	124.5	156.5	70	3	5.8	60	7	-	-	-	30	14h6	50h7	-
	汇川 Inovance	ISMH1-40B30CB	2:有刹车	无	118	-	70	3	5.5	60	7.6	16.5	11.5	5h9	30	14h6	50h7	M5x8
	安川 YASKAWA	SGM7A-04A□A6□	C:有刹车	1:无刹车	115.5	156	70	3	5.5	60	6	-	-	-	30	14h6	50h7	-
750W	松下 Panasonic	MSMD082G1□□	V:有刹车	U:无刹车	122	149	90	3	6	80	8	25	15.5	6h9	35	19h6	70h7	M5x10L
	台达 Della	EAMA-C20807□S	S:有刹车	R:无刹车	138.3	178	90	3	6.6	80	8	25	15.5	8h9	35	19h6	70h7	M6x20L
	三菱 Mitsubishi	HC-KFS73□K	B:有刹车	无	142	177.5	90	3	6.6	80	8	-	-	-	40	19h6	70h7	-
	汇川 Inovance	ISMH1-75B30CB	2:有刹车	无	135.5	-	90	3	7	80	7.8	25	15.5	6h8	35	19h6	70h7	M6x20
	安川 YASKAWA	SGM7A-08A□A6□	C:有刹车	1:无刹车	137	184	90	3	7	80	8	-	-	-	40	19h6	70h7	-
1500W	松下 Panasonic	MSME152G1□	V:有刹车	U:无刹车	160.5	187.5	115	3	9	100	10	45	15.5	6h9	55	19h6	95h7	-
	台达 Della	ECMA-E21315□S	S:有刹车	R:无刹车	167.5	202	145	6	9	130	11.5	36	18	8h9	55	22h6	110h7	M6x20L
	三菱 Mitsubishi	HC-KFS73□K	B:有刹车	无														
	汇川 Inovance	ISMH1-75B30CB	2:有刹车	无	189	-	115	5	7	100	10	36	20	8h8	45	24h6	95h7	M8x16
	安川 YASKAWA	SGM7A-08A□A6□	C:有刹车	1:无刹车	198		115	3	7	100	10	-	-	-	45	24h6	95h7	M8x16

容许负载力矩表

单位：mm

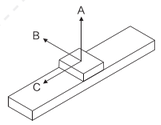

水平安装		A	B	C
导程 5	100kg	5875	1045	1385
	160kg	4800	592	795
	240kg	3988	437	580
导程 10	100kg	4232	1438	1590
	160kg	2840	841	950
	240kg	2233	507	427
导程 20	60kg	4010	4010	3460
	80kg	3011	2003	1911
	95kg	2453	730	980
导程 32	30kg	5213	4860	4498
	45kg	3914	2603	2484
	60kg	3189	949	1274

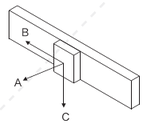

水平安装		A	B	C
导程 5	100kg	1272	840	5851
	160kg	666	396	4788
	240kg	464	254	3966
导程 10	100kg	1571	1304	4116
	160kg	910	707	2688
	240kg	539	371	2012
导程 20	60kg	3057	4113	4113
	80kg	2112	2108	3387
	95kg	1020	668	2461
导程 32	30kg	3974	5346	5346
	45kg	2745	2740	4403
	60kg	1326	868	3199

单位：N.m

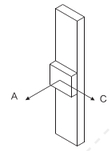

垂直安装		A	C
导程 5	50kg	4300	4300
	75kg	3028	3028
	90kg	2624	2624
导程 10	30kg	3675	3675
	50kg	2428	2428
	65kg	1598	1598

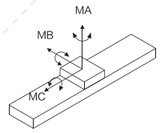

MA	3283
MB	3283
MC	2896

※力距表所表示的数据，代表重心。
※符合型录规范的正常使用下，保证寿命为10000公里。
※倒吊使用无法套用标准规范，如有需求请洽询我司业务。

QJK300-TCM 精密工作台

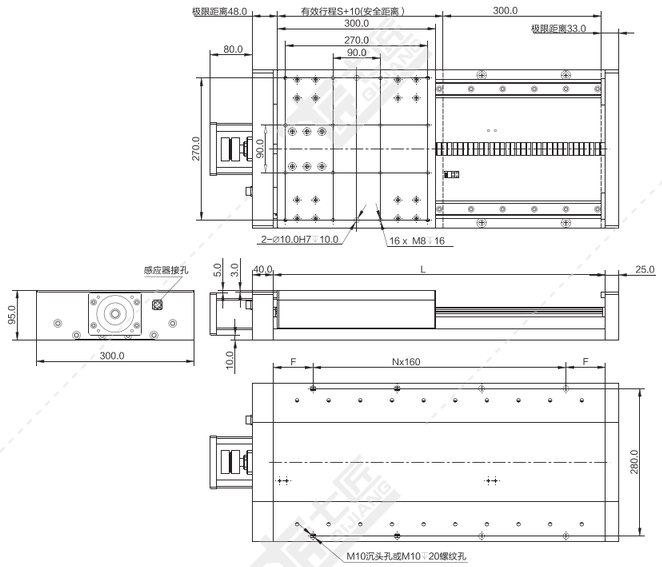

注：以下重量不含电机。

单位：mm

行程 S	200	250	300	350	400	450	500	550	600	650	700	750	800	850	900	950	1000	1050	1100	1150
L	526	576	626	676	726	776	826	876	926	976	1026	1076	1126	1176	1226	1276	1326	1376	1426	1476
N	2	3	3	3	4	4	4	5	5	5	6	6	6	6	7	7	7	8	8	8
F	103	48	73	98	43	68	93	38	63	88	33	58	83	108	53	78	103	48	73	98
重量 KG	65.0	70.0	75.0	80.0	85.0	90.0	95.0	100.0	105.0	110.0	115.0	120.0	125.0	130.0	135.0	140.0	145.0	150.0	155.0	160.0

*如有特殊行程请先与技术人员联系。

QJK300-TCR 精密工作台

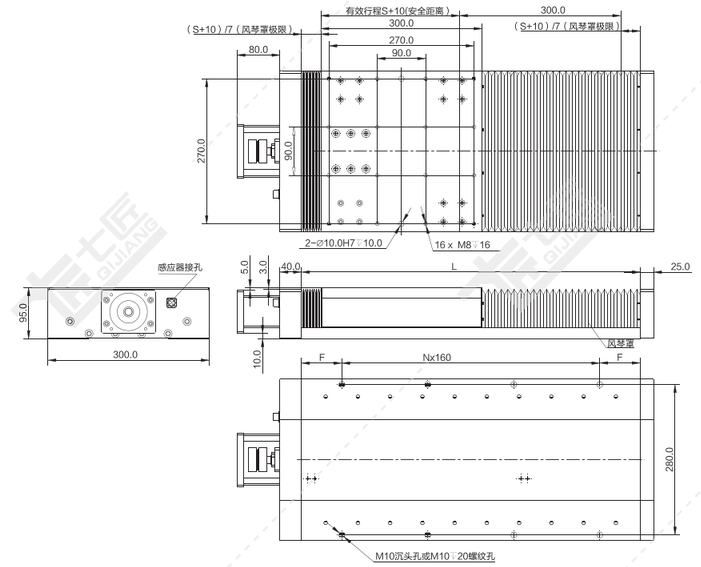

注：以下重量不含电机。

单位：mm

行程 S	200	250	300	350	400	450	500	550	600	650	700	750	800	850	900	950	1000	1050	1100	1150
风琴罩极限	30	37	44	51	58	65	72	80	87	94	101	108	115	122	130	137	144	151	158	165
L	570	634	698	762	826	890	954	1020	1084	1148	1212	1276	1340	1404	1470	1534	1598	1662	1726	1790
N	3	3	3	4	4	5	5	6	6	6	7	7	8	8	8	9	9	10	10	10
F	45	77	109	61	93	45	77	30	62	94	46	78	30	62	95	47	79	31	63	95
重量 KG	65.0	70.0	75.0	80.0	85.0	90.0	95.0	100.0	105.0	110.0	115.0	120.0	125.0	130.0	135.0	140.0	145.0	150.0	155.0	160.0

*如有特殊行程请先与技术人员联系。

丝杆、同步带直线模组的选型步骤及选型表

选择七匠丝杆、同步带模组滑台时应根据要求的条件，重点考虑密切相关的事项。
一般选择步骤如下所示。

1 确认使用条件

- 所用行程的长度
- 安装空间(高度、宽度、长度)
- 安装方向
- 负荷的大小和方向
- 运行模式
- 工作环境

2 确认所需的精度

- 定位精度
- 重复定位精度
- 工作台运动的平行度A、B
- 直线度
- 垂直度

3 暂时选择工作台的型号

- 滑台的进给机构
- 大小尺寸
- 行程长度
- 轴数

重新探讨

4 暂时选择电机

- 电机的种类和大小

5 探讨最高速度和分解能

- 滚珠丝杠导程
- 电机的最高转速
- 编码器规格

6 探讨运行模式

- 极限加速时间
- 实际扭矩
- 惯量
- 定位时间

确定

7 探讨系统

- 选择控制器
- 有无传感器
- 连接线
- 连接外部设备的接口

8 最终确认

- 重新确认使用条件
- 价格、交货期
- 追加加工
- 模组型号规格

七匠丝杆、同步带模组选型需求表

年 月 日

公司名称：					E-mail：		
联系人：		部门：		座机：		手机：	
地址：							

客户产品需求

①类型： □ 丝杆型式 □ 同步带型式

②安装空间： 长(mm)：_____ 宽(mm)：_____ 高(mm)：_____

③其他：（单轴填写X，两轴填写XY，三轴填写XYZ）

轴	行程(mm)	速度(m/s)	加速度(m/s²)	负载(kg)	重复定位精度(mm)
X					
Y					
Z					

④安装方式（同步带型式不建议采用垂直的安装方式）：

□ 水平 □ 壁挂 □ 倒挂 □ 垂直

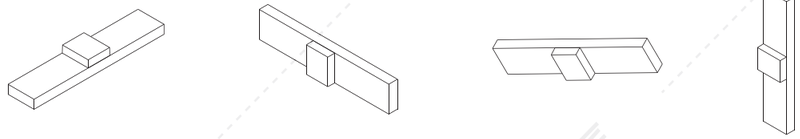

⑤组合方式（需要4轴/5轴产品时，请直接联系本公司技术人员）：

□ 单轴

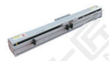

□ 两轴悬臂

□ 两轴十字反装

□ 两轴十字正装

□ 两轴T型组合

□ 两轴龙门架

□ 三轴悬臂

□ 三轴头装

□ 三轴叠装

□ 三轴T型组合

□ 三轴龙门架

⑥感应器： □ 内置（Q30、Q45、Q65无此安装方式） □ 外置 □ 无 □ 光栅尺 □ 磁栅尺

⑦使用环境： □ 一般使用环境 □ 无尘使用环境 □ 粉尘/滴水使用环境

⑧数量（套）：

备注：

齿轮齿条传动直线模组

齿轮齿条传动直线模组

QG系列特点…… B-003
QG系列快速选型表……B-005
QG135-CM/CR产品系列……B-006
QG170-CM/CR产品系列……B-010
QG220-CM/CR产品系列…… B-014

齿轮齿条模组选型步骤及选型表……B-019

QG系列齿轮齿条传动直线模组

☑ 传动效率大，可以拼接做长行程。

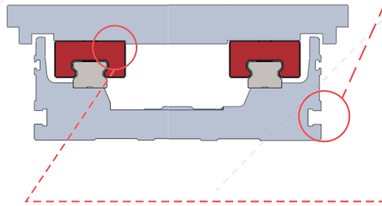

独有多功能安装槽设计：

可安装坦克链托板、固定模组本体或装其他配件。

滑动座与滑块定位设计：

当力臂过长时，悬臂甩动时不容易变位。

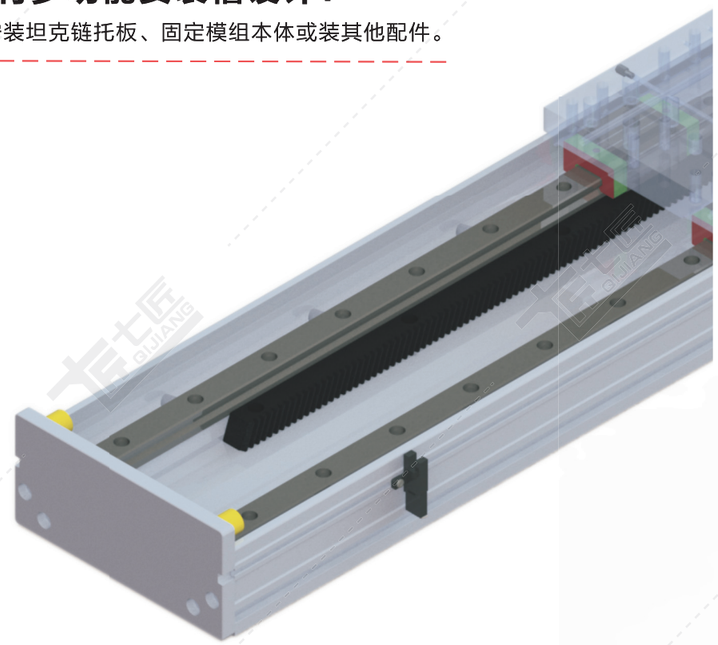

采用螺旋斜齿轮和斜齿条：

（1）啮合性能好：斜齿圆柱齿轮齿条间的啮合过程是一个过渡的过程，
齿面上的力是由小到大，再由大到小逐渐增加的；斜齿圆柱齿轮适用于高速、重载的场合。

（2）重合度大：重合度的增大提高了齿轮的承载能力。从而延长了齿轮的使用寿命。
重合度主要取决于啮合时间，而啮合时间长和接触面积大的斜齿轮降低了应力。并使传动平稳，
且增加了其经济性。

（3）结构紧凑：最小齿数越少，则结构越紧凑。

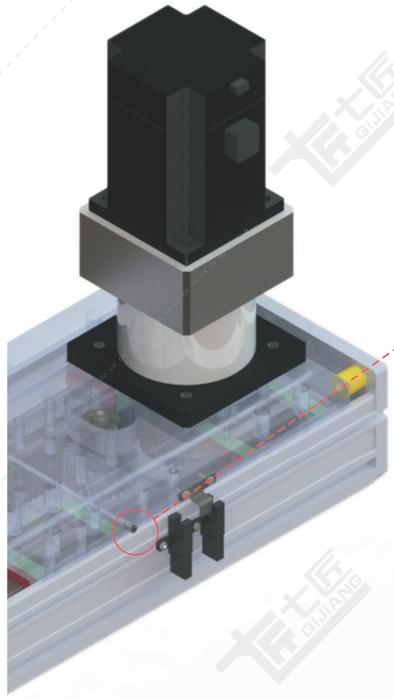

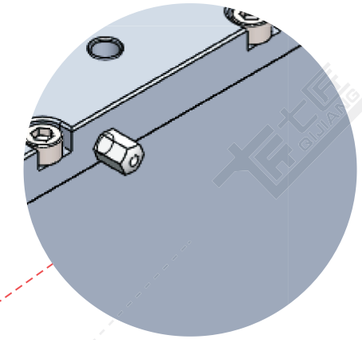

专业注油设计：

在滑动座两侧增加注油嘴或者预留注油口连通齿条润滑轮注油嘴，可实现集中供油，
可同时对齿轮齿条及多组滑块进行注油保养，让您在维修保养上更方便、省时。注油嘴可根据客户使用方向自由更换安装方向。

☑ 转角减速机有四个方向可以安装，电机可以按转角减速机方向安装

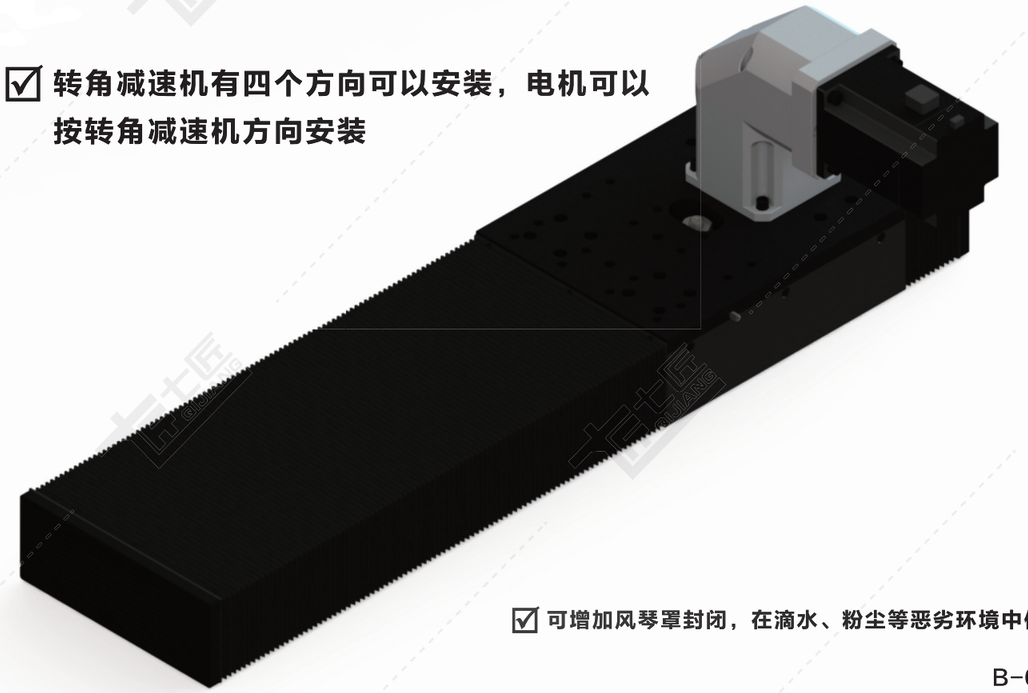

☑ 可增加风琴罩封闭，在滴水、粉尘等恶劣环境中使用

QG系列齿轮齿条直线模组

QG 系列快速选型表

Q	G	135	C/L	2	-	L22	S200	-	PS	750	B	-	C2U	-	T	CM	-	P7	-	O	BL

- **Q** 品牌（七匠）
- **G** 结构：G:齿轮齿条
- **135** 宽度代号：135: 本体宽度135mm；170: 本体宽度170mm；220: 本体宽度220mm
- **C/L** 滑动座类型：C：标准滑动座；滑动座数量为1时省略；L：加长滑动座
- **2** 滑动座数量：滑动座数量为1时省略
- **L22** 导程
- **S200** 行程
- **PS** 电机型号
- **750** 电机功率
- **B** 刹车：B：带刹车；无：无刹车
- **C2U** ★感应器位置数量及模组安装方式
- **T** 电机安装方式：T:电机直连；L：电机左折；R：电机右折；F：电机前折；B：电机后折
- **CM** 应用环境：CM：敞开式；CR：风琴罩
- **P7** 精度等级：P10：一般精度（±0.02mm）；P7：高精度（±0.01mm）
- **O** *外部注油
- **BL** 颜色：无：银色；BL：黑色

电机厂商及功率：IV(汇川伺服)；MT(三菱伺服)；PS(松下伺服)；DT(台达伺服)；YS(安川伺服)；CU(客户自配)；400（400W）；750（750W）；57（57系列步进电机）；86（86系列步进电机）

电机安装方式

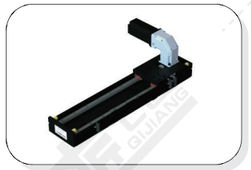

L-左折

F-前折

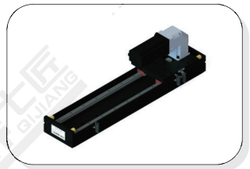

B-后折

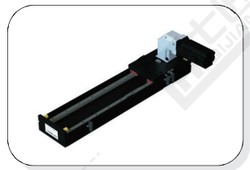

R-右折

注：感应器位置及数量

C	C	1	P	U

原点开关位置		极限开关位置		极限开关数量		感应器类型		模组安装方式	
内置式				1	1个	无	NPN	U	正面沉头孔安装
A	电机侧	A	电机侧	※2	2个	P	PNP	D	反面螺牙安装
B	反电机侧	B	反电机侧	※数量为2时，表示极限开关两侧安装，极限开关位置为无；无数量时，表示无极限开关，极限开关位置为无。					
外置式									
C	电机侧	C	电机侧						
D	反电机侧	D	反电机侧						
N	无感应器	无	无极限开关						

QG135敞开式(CM)/密封式(CR) 齿轮齿条传动 银色/黑色

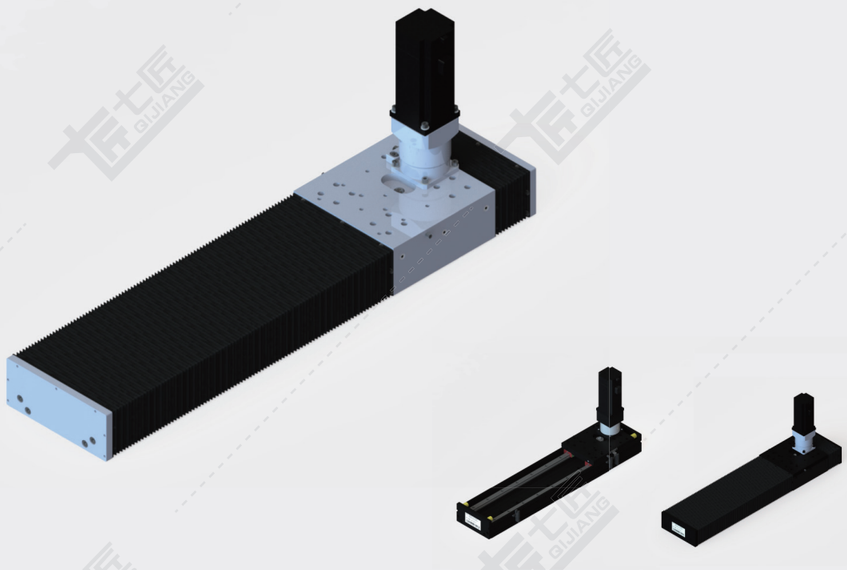

黑色

基本规格（QG135-CM/CR）

电机功率 AC(W)				400	
重复定位精度 (mm)				±0.02/±0.01	
齿轮齿数 (z)				22	
齿轮齿距(mm)				5	
减速比				5:1	10:1
导程 (mm)				22	11
最快速度 (mm/sec) 电机转速3000(rpm)				1100	550
最大载重（kg）	加减速度	水平使用	0.3G	35	70
		垂直使用	0.3G	7	16
★额定推力（N）				160	300
直线导轨（mm）				15 x 12.5-2	
原点感应器	外挂 EE-SX672(NPN) EE-SX672P(PNP)				
	内置 TL-W1R5MC1				

★额定推力为电机额定扭矩时的推力；可搬送质量和最高速度根据使用条件而不同；电机最大转速为3000rpm。

感应器接线图

EE-SX672

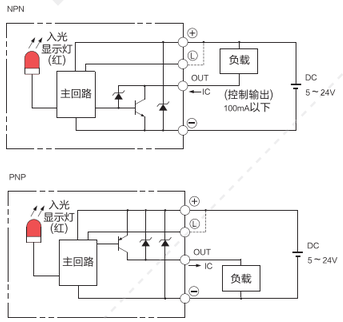

TL-W1R5MC1

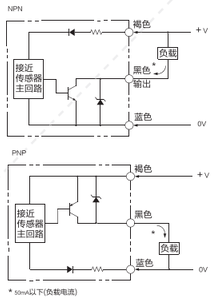

电机外形尺寸

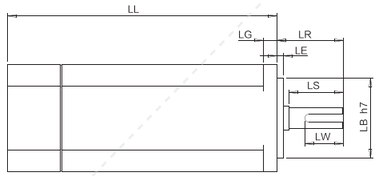

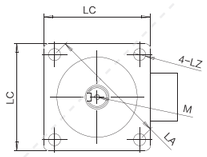

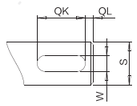

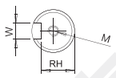

电机搭配一览表

电机外形尺寸																			
功率W	品牌	型号			LL	LL刹车	LA	LE	LZ	LC	LG	LW	RH	W	LR	S	LB	M
400W	松下 Panasonic	MSMD042G1□S	V:有刹车	U:无刹车	98.5	135	70	3	4.5	60	6.5	25	11	5h9	30	14h6	50h7	M5x10L
	台达 Della	EAMA-C20604□S	S:有刹车	R:无刹车	130.7	166.8	70	3	5.5	60	7.5	20	11	5h9	30	14h6	50h7	M4x15L
	三菱 Mitsubishi	HC-KFS43□K	B:有刹车	无	124.5	156.5	70	3	5.8	60	7	–	–	–	30	14h6	50h7	–
	汇川 Inovance	ISMH1-40B30CB	2:有刹车	无	118	–	70	3	5.5	60	7.6	16.5	11.5	5h9	30	14h6	50h7	M5x8
	安川 YASKAWA	SGM7A-04A□A6□	C:有刹车	1:无刹车	115.5	156	70	3	5.5	60	6	–	–	–	30	14h6	50h7	–

容许负载力矩表

单位：mm

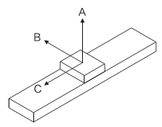

水平安装		A	B	C
导程 22	5kg	2100	1060	1150
	25kg	1200	600	700
导程 11	30kg	1958	600	700
	50kg	1660	480	480
	70kg	725	250	250

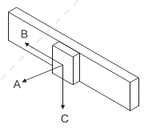

墙面安装		A	B	C
导程 22	5kg	600	1200	800
	25kg	250	700	650
导程 11	30kg	420	350	1150
	50kg	235	180	850
	70kg	150	100	600

单位：N.m

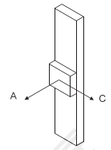

垂直安装		A	C
导程 22	5kg	200	220
	30kg	1200	1100
导程 11	50kg	700	600
	70kg	400	300

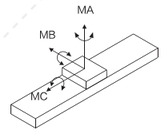

MA	130
MB	90
MC	43

※力距表所表示的数据，代表重心。
※符合型录规范的正常使用下，保证寿命为10000公里。
※倒吊使用无法套用标准规范，如有需求请洽询我司业务。

QG135-CM

注：以下重量不含电机。

单位：mm

行程S	100	150	200	250	300	350	400	450	500	550	600	650	700	750	800	850	900	950	1000	1050	1100	1150	1200	1250	1300
L	330	380	430	480	530	580	630	680	730	780	830	880	930	980	1030	1080	1130	1180	1230	1280	1330	1380	1430	1480	1530
N	1	2	2	2	3	3	4	4	4	5	5	6	6	7	7	7	8	8	9	9	9	10	10	11	11
F	105	70	95	120	85	110	75	100	125	90	115	80	105	70	95	120	85	110	75	100	125	90	115	80	105
重量KG	5.5	6.0	6.4	6.9	7.4	7.8	8.3	8.7	9.2	9.7	10.1	10.6	11.0	11.5	12.0	12.4	12.9	13.3	13.8	14.3	14.7	15.2	15.6	16.1	16.6
行程S	1350	1400	1450	1500	1600	1700	1800	1900	2000	2100	2200	2300	2400	2500	2600	2700	2800	2900	3000	3100	3200	3300	3400	3500	
L	1580	1630	1680	1730	1830	1930	2030	2130	2230	2330	2430	2530	2630	2730	2830	2930	3030	3130	3230	3330	3430	3530	3630	3730	
N	12	12	12	13	14	14	15	16	17	18	19	19	20	21	22	23	24	24	25	26	27	28	29	29	
F	70	95	120	85	75	125	115	105	95	85	75	125	115	105	95	85	75	125	115	105	95	85	75	125	
重量KG	17.1	17.5	18.0	18.4	19.4	20.3	21.2	22.1	23.0	24.0	24.9	25.8	26.7	27.6	28.6	29.5	30.4	31.3	32.2	33.2	34.1	35.0	35.9	36.8	

*如有特殊行程请先与技术人员联系。

QG135-CR

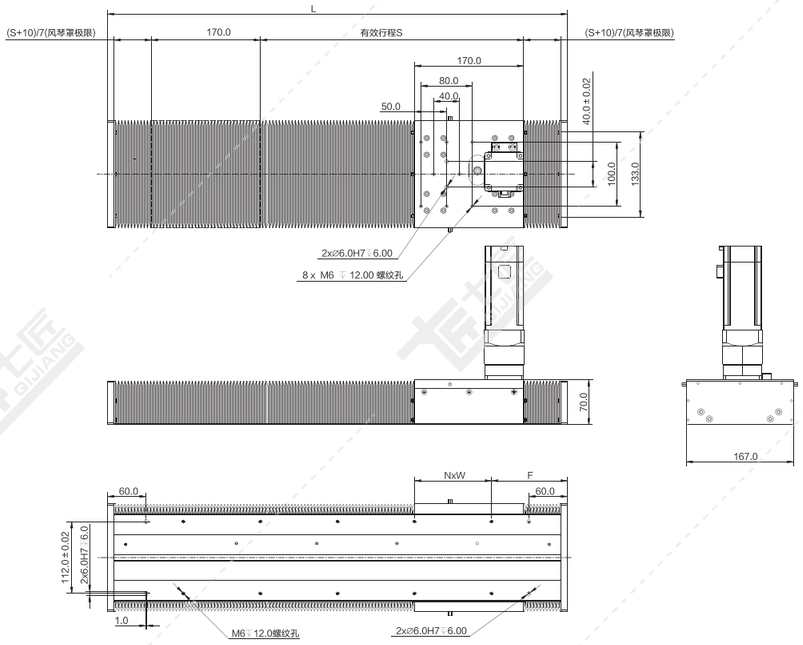

注：以下重量不含电机。 单位：mm

行程S	100	150	200	250	300	350	400	450	500	550	600	650	700	750	800	850	900	950	1000	1050	1100	1150	1200	1250	1300
L	330	394	459	523	587	651	716	780	844	909	973	1037	1101	1166	1230	1294	1359	1423	1487	1551	1616	1680	1744	1809	1873
N	1	2	2	3	3	4	4	5	5	6	6	7	8	8	9	9	10	10	11	11	12	12	12	13	14
F	105	77	109.5	81.5	113.5	85.5	118	90	122	94.5	126.5	98.5	70.5	103	75	107	79.5	111.5	83.5	115.5	88	120	92	124.5	96.5
重量KG	7.0	7.6	8.2	8.9	9.5	10.1	10.8	11.4	12.0	12.7	13.3	13.9	14.5	15.2	15.8	16.4	17.1	17.7	18.3	19.0	19.6	20.2	20.8	21.5	22.1

行程S	1350	1400	1450	1500	1600	1700	1800	1900	2000	2100	2200	2300	2400	2500	2600	2700	2800	2900	3000	3100	3200	3300	3400	3500
L	1937	2001	2066	2130	2259	2387	2516	2644	2773	2901	3030	3159	3287	3416	3544	3673	3801	3930	4059	4187	4316	4444	4573	4701
N	14	15	16	16	17	18	19	20	21	23	24	25	26	27	28	29	30	31	32	33	34	35	36	38
F	126.5	100.5	73	105	109.5	113.5	118	122	126.5	70.5	75	79.5	83.5	88	92	96.5	100.5	105	109.5	113.5	118	122	126.5	70.5
重量KG	22.7	23.4	24.0	24.6	25.9	27.1	28.4	29.7	30.9	32.2	33.4	34.7	36.0	37.2	38.5	39.7	41.0	42.3	43.5	44.8	46.0	47.3	48.6	49.8

*如有特殊行程请先与技术人员联系。

QG170敞开式(CM)/密封式(CR) 齿轮齿条传动 银色/黑色

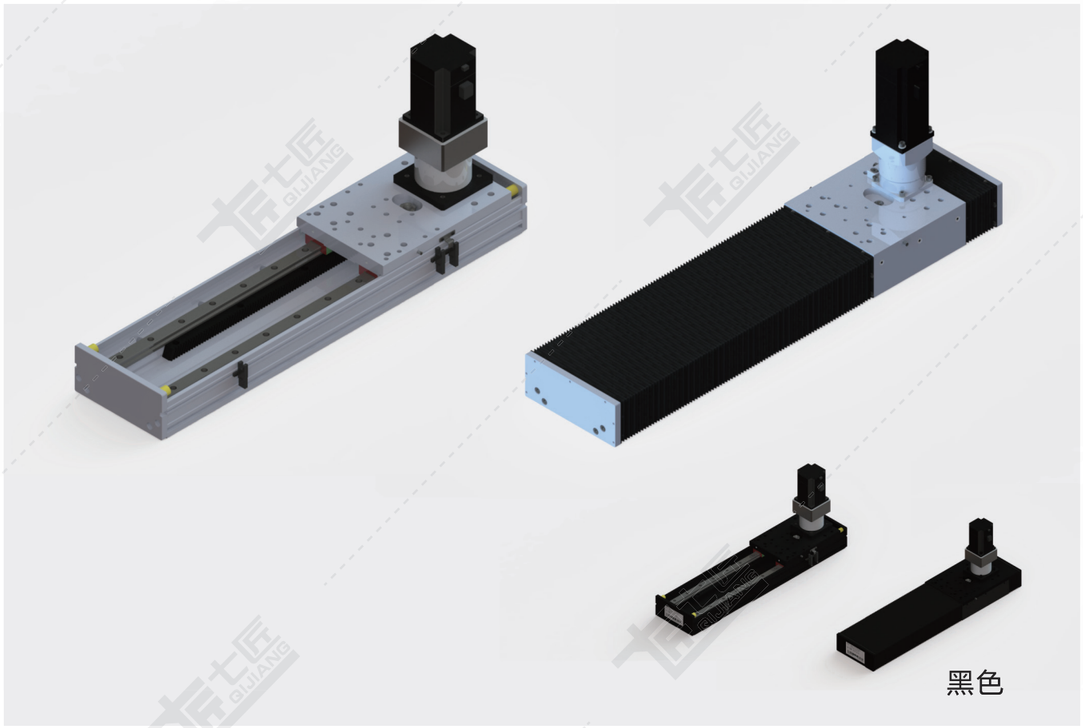

基本规格（QG170-CM/CR）

电机功率 AC(W)				750	
重复定位精度 (mm)				±0.02/±0.01	
齿轮齿数 (z)				32	
齿轮齿距(mm)				5	
减速比				5:1	10:1
导程 (mm)				32	16
最快速度 (mm/sec) 电机转速3000(rpm)				1600	800
最大载重（kg）	加减速度	水平使用	0.3G	40	80
		垂直使用	0.3G	10	20
★额定推力（N）				195	400
直线导轨（mm）				20×15.5-2	
原点感应器	外挂 EE-SX672(NPN) EE-SX672P(PNP)				
	内置 EE-SX674(NPN) EE-SX674P(PNP)				

★额定推力为电机额定扭矩时的推力；可搬送质量和最高速度根据使用条件而不同；电机最大转速为3000rpm。

感应器接线图

EE-SX672

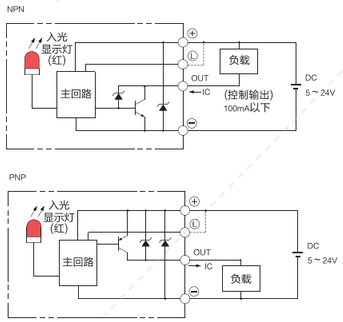

EE-SX674

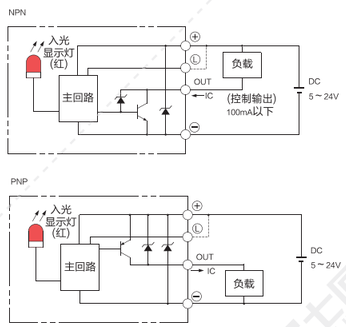

电机外形尺寸

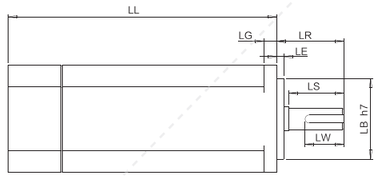

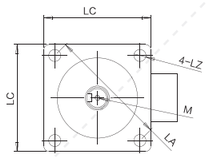

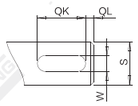

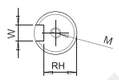

电机搭配一览表

电机外形尺寸																		
功率W	品牌	型号			LL	LL刹车	LA	LE	LZ	LC	LG	LW	RH	W	LR	S	LB	M
400W	松下 Panasonic	MSMD042G1□S	V:有刹车	U:无刹车	98.5	135	70	3	4.5	60	6.5	25	11	5h9	30	14h6	50h7	M5x10L
	台达 Della	EAMA-C20604□S	S:有刹车	R:无刹车	130.7	166.8	70	3	5.5	60	7.5	20	11	5h9	30	14h6	50h7	M4x15L
	三菱 Mitsubishi	HC-KFS43□K	B:有刹车	无	124.5	156.5	70	3	5.8	60	7	–	–	–	30	14h6	50h7	–
	汇川 Inovance	ISMH1-40B30CB	2:有刹车	无	118	–	70	3	5.5	60	7.6	16.5	11.5	5h9	30	14h6	50h7	M5x8
	安川 YASKAWA	SGM7A-04A□A6□	C:有刹车	1:无刹车	115.5	156	70	3	5.5	60	6	–	–	–	30	14h6	50h7	–
750W	松下 Panasonic	MSMD082G1□□	V:有刹车	U:无刹车	122	149	90	3	6	80	8	25	15.5	6h9	35	19h6	70h7	M5x10L
	台达 Della	EAMA-C20807□S	S:有刹车	R:无刹车	138.3	178	90	3	6.6	80	8	25	15.5	8h9	35	19h6	70h7	M6x20L
	三菱 Mitsubishi	HC-KFS73□K	B:有刹车	无	142	177.5	90	3	6.6	80	8	–	–	–	40	19h6	70h7	–
	汇川 Inovance	ISMH1-75B30CB	2:有刹车	无	135.5	–	90	3	7	80	7.8	25	15.5	6h8	35	19h6	70h7	M6x20
	安川 YASKAWA	SGM7A-08A□A6□	C:有刹车	1:无刹车	137	184	90	3	7	80	8	–	–	–	40	19h6	70h7	–

容许负载力矩表

单位：mm

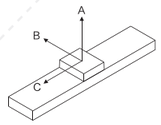

水平安装		A	B	C
导程 32	5kg	2900	1460	1600
	30kg	1600	900	1300
导程 16	10kg	2900	1460	1600
	40kg	1650	750	900
	80kg	700	600	700

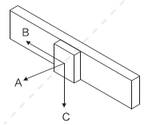

墙面安装		A	B	C
导程 32	5kg	2000	2200	2400
	30kg	1200	1300	1500
导程 16	10kg	2000	2200	2400
	40kg	1000	450	500
	80kg	400	400	450

单位：N.m

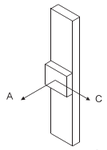

垂直安装		A	C
导程 32	5kg	1680	1700
导程 16	10kg	1080	1700

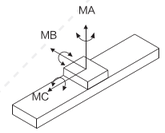

MA	1032
MB	1034
MC	900

※力距表所表示的数据，代表重心。
※符合型录规范的正常使用下，
保证寿命为10000公里。
※倒吊使用无法套用标准规范，
如有需求请洽询我司业务。

QG170-CM

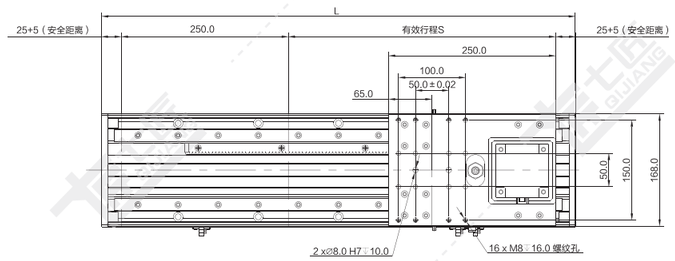

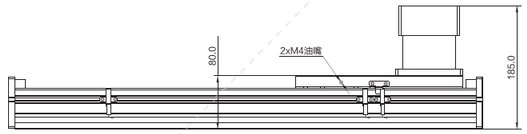

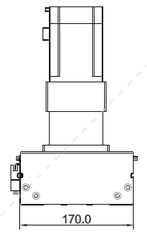

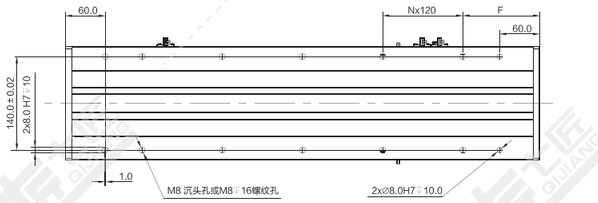

注：以下重量不含电机。

单位：mm

行程S	100	150	200	250	300	350	400	450	500	550	600	650	700	750	800	850	900	950	1000	1050	1100	1150	1200	1250	1300
L	410	460	510	560	610	660	710	760	810	860	910	960	1010	1060	1110	1160	1210	1260	1310	1360	1410	1460	1510	1560	1610
N	2	2	3	3	3	4	4	5	5	6	6	6	7	7	8	8	8	9	9	10	10	11	11	11	12
F	85	110	75	100	125	90	115	80	105	70	95	120	85	110	75	100	125	90	115	80	105	70	95	120	85
重量KG	15.4	16.1	16.8	17.5	18.2	18.9	19.6	20.3	21.0	21.7	22.4	23.1	23.8	24.5	25.2	25.9	26.6	27.3	28.0	28.7	29.5	30.2	30.9	31.6	32.3
行程S	1350	1400	1450	1500	1600	1700	1800	1900	2000	2100	2200	2300	2400	2500	2600	2700	2800	2900	3000	3100	3200	3300	3400	3500	
L	1660	1710	1760	1810	1910	2010	2110	2210	2310	2410	2510	2610	2710	2810	2910	3010	3110	3210	3310	3410	3510	3610	3710	3810	
N	12	13	13	13	14	15	16	17	18	18	19	20	21	22	23	23	24	25	26	27	28	28	29	30	
F	110	75	100	125	115	105	95	85	75	125	115	105	95	85	75	125	115	105	95	85	75	125	115	105	
重量KG	33.0	33.7	34.4	35.1	36.5	37.9	39.3	40.7	42.1	43.5	45.0	46.4	47.8	49.2	50.6	52.0	53.4	54.8	56.2	57.6	59.1	60.5	61.9	63.3	

*如有特殊行程请先与技术人员联系。

QG170-CR

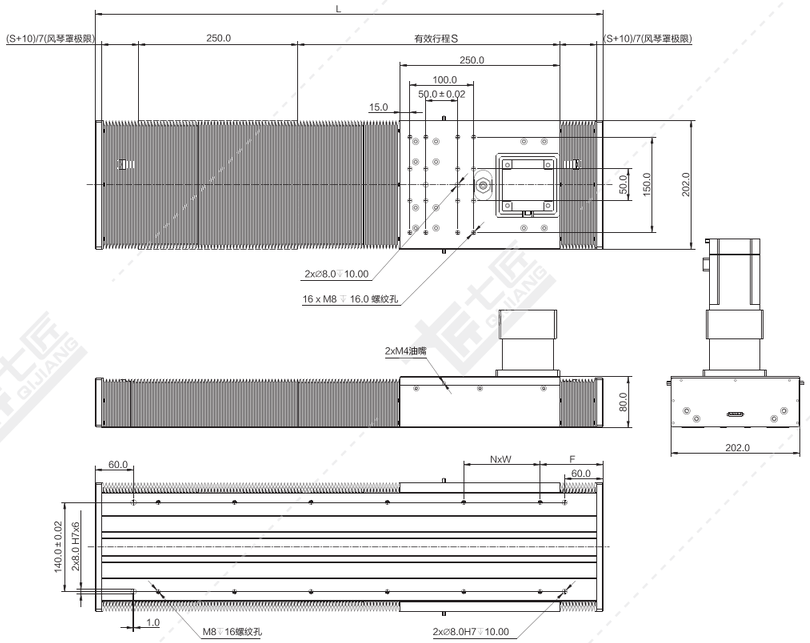

注：以下重量不含电机。 单位：mm

行程S	100	150	200	250	300	350	400	450	500	550	600	650	700	750	800	850	900	950	1000	1050	1100	1150	1200	1250	1300
L	411	475	540	604	668	732	797	861	925	990	1054	1118	1182	1247	1311	1375	1440	1504	1568	1632	1697	1761	1825	1890	1954
N	2	2	3	3	4	4	5	6	6	7	7	8	8	9	9	10	10	11	11	12	12	13	14	14	15
F	85.5	117.5	90	122	94	126	98.5	70.5	102.5	75	107	79	111	83.5	115.5	87.5	120	92	124	96	128.5	100.5	72.5	105	77
重量KG	16.8	17.7	18.7	19.7	20.6	21.6	22.6	23.6	24.5	25.5	26.5	27.4	28.4	29.4	30.3	31.3	32.3	33.3	34.2	35.2	36.2	37.1	38.1	39.1	40.0
行程S	1350	1400	1450	1500	1600	1700	1800	1900	2000	2100	2200	2300	2400	2500	2600	2700	2800	2900	3000	3100	3200	3300	3400	3500	
L	2018	2082	2147	2211	2340	2468	2597	2725	2854	2982	3111	3240	3368	3497	3625	3754	3882	4011	4140	4268	4397	4525	4654	4782	
N	15	16	16	17	18	19	20	21	22	23	24	25	26	27	29	30	31	32	33	34	35	36	37	38	
F	109	81	113.5	85.5	90	94	98.5	102.5	107	111	115.5	120	124	128.5	72.5	77	81	85.5	90	94	98.5	102.5	107	111	
重量KG	41.0	42.0	43.0	43.9	45.9	47.8	49.7	51.7	53.6	55.6	57.5	59.4	61.4	63.3	65.3	67.2	69.1	71.1	73.0	75.0	76.9	78.8	80.8	82.7	

*如有特殊行程请先与技术人员联系。

QG220敞开式(CM)/密封式(CR) 齿轮齿条传动 银色/黑色

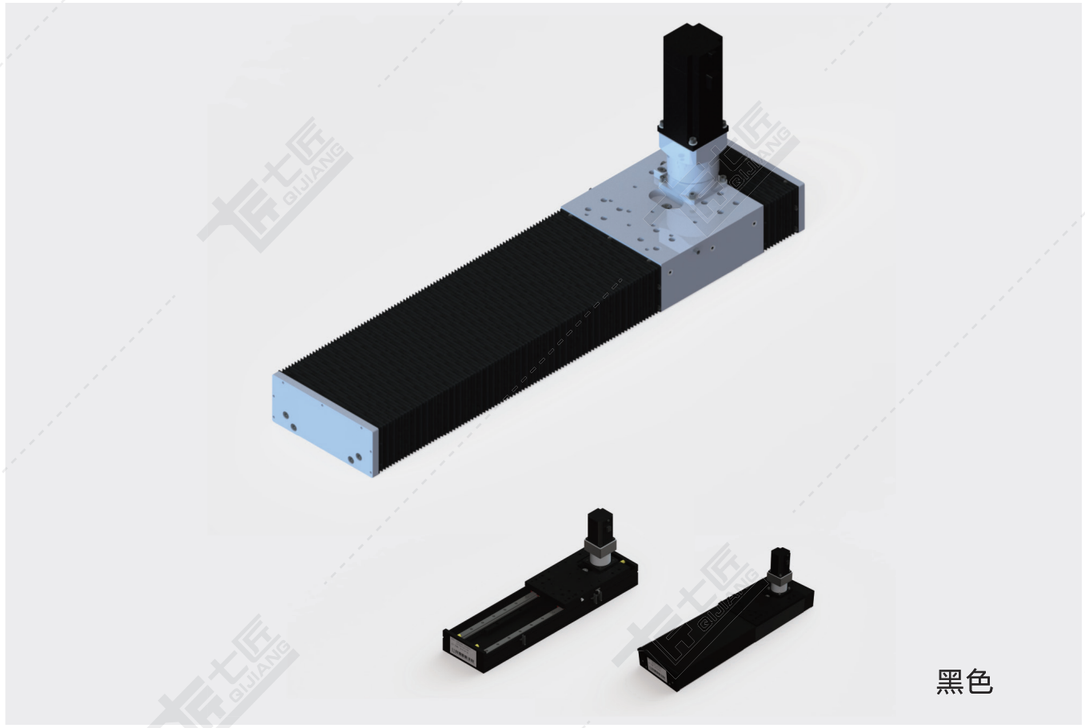

黑色

基本规格（QG220-CM/CR）

电机功率 AC(W)				750/1500	
重复定位精度 (mm)				±0.02/±0.01	
齿轮齿数 (z)				30	
齿轮齿距(mm)				6.666	
减速比				5:1	10:1
导程 (mm)				40	20
最快速度 (mm/sec) 电机转速3000(rpm)				2000	1000
最大载重（kg）	加减速度	水平使用	0.3G	22/45	43/85
		垂直使用	0.3G	5/11	11/23
★额定推力（N）				150/305	295/617
直线导轨（mm）				23×18-2	
原点感应器	外挂 EE-SX672(NPN) EE-SX672P(PNP)				
	内置 EE-SX674(NPN) EE-SX674P(PNP)				

★额定推力为电机额定扭矩时的推力；可搬送质量和最高速度根据使用条件而不同；电机最大转速为3000rpm。

感应器接线图

EE-SX672

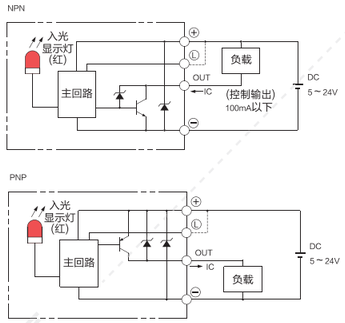

EE-SX674

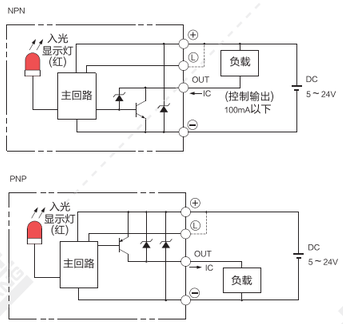

电机外形尺寸

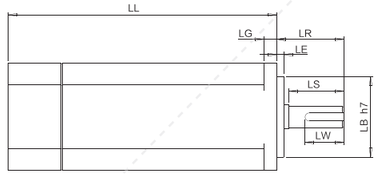

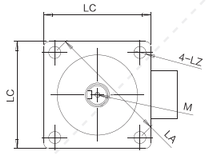

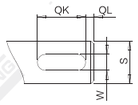

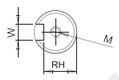

电机搭配一览表

电机外形尺寸																		
功率W	品牌	型号			LL	LL刹车	LA	LE	LZ	LC	LG	LW	RH	W	LR	S	LB	M
750W	松下 Panasonic	MSMD082G1□□	V:有刹车	U:无刹车	122	149	90	3	6	80	8	25	15.5	6h9	35	19h6	70h7	M5x10L
	台达 Della	EAMA-C20807□S	S:有刹车	R:无刹车	138.3	178	90	3	6.6	80	8	25	15.5	8h9	35	19h6	70h7	M6x20L
	三菱 Mitsubishi	HC-KFS73□K	B:有刹车	无	142	177.5	90	3	6.6	80	8	–	–	–	40	19h6	70h7	–
	汇川 Inovance	ISMH1-75B30CB	2:有刹车	无	135.5	–	90	3	7	80	7.8	25	15.5	6h8	35	19h6	70h7	M6x20
	安川 YASKAWA	SGM7A-08A□A6□	C:有刹车	1:无刹车	137	184	90	3	7	80	8	–	–	–	40	19h6	70h7	–
1500W	松下 Panasonic	MSME152G1□	V:有刹车	U:无刹车	160.5	187.5	115	3	9	100	10	45	15.5	6h9	55	19h6	95h7	–
	台达 Della	ECMA-E21315□S	S:有刹车	R:无刹车	167.5	202	145	6	9	130	11.5	36	18	8h9	55	22h6	110h7	M6x20L
	三菱 Mitsubishi	HC-KFS73□K	B:有刹车	无														
	汇川 Inovance	ISMH1-75B30CB	2:有刹车	无	189	–	115	5	7	100	10	36	20	8h8	45	24h6	95h7	M8x16
	安川 YASKAWA	SGM7A-08A□A6□	C:有刹车	1:无刹车	198		115	3	7	100	10	–	–	–	45	24h6	95h7	M8x16

容许负载力矩表

单位：mm

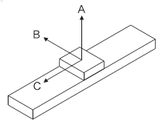

水平安装		A	B	C
导程20	60kg	3900	866	653
	120kg	2400	363	273
导程40	5kg	3000	1560	1650
	15kg	1700	1000	1350

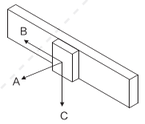

墙面安装		A	B	C
导程20	60kg	795	2800	525
	120kg	300	2400	160
导程40	5kg	2100	2250	2500
	15kg	1300	1350	1700

单位：N.m

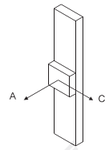

垂直安装		A	C
导程20	10kg	2100	1900
	20kg	1800	1640
导程40	5kg	1750	1900

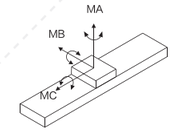

MA	2052
MB	2052
MC	1810

※力距表所表示的数据，代表重心。
※符合型录规范的正常使用下，
保证寿命为10000公里。
※倒吊使用无法套用标准规范，
如有需求请洽询我司业务。

QG220-CM

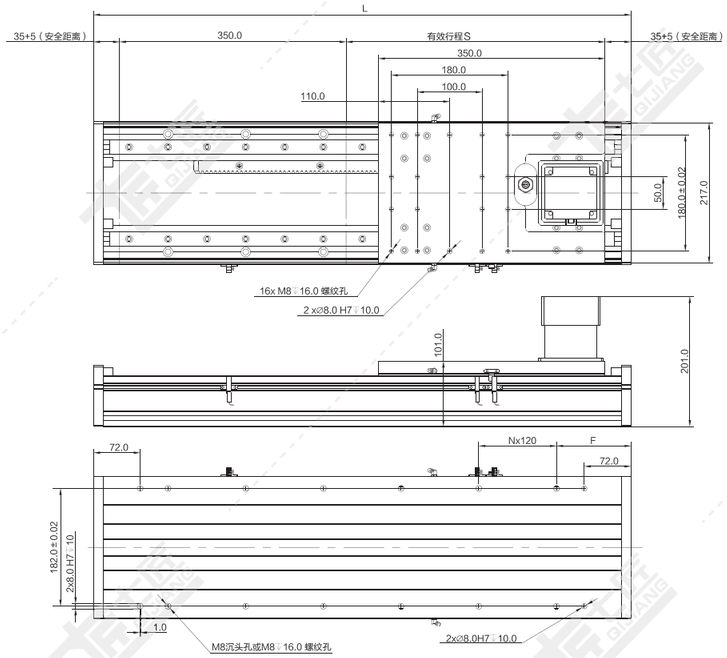

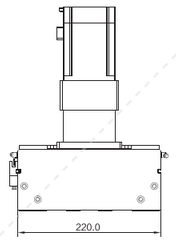

注：以下重量不含电机。 单位：mm

行程S	100	150	200	250	300	350	400	450	500	550	600	650	700	750	800	850	900	950	1000	1050	1100	1150	1200	1250
L	530	580	630	680	730	780	830	880	930	980	1030	1080	1130	1180	1230	1280	1330	1380	1430	1480	1530	1580	1630	1680
N	2	3	3	4	4	5	5	5	6	6	7	7	7	8	8	9	9	10	10	10	11	11	12	12
F	145	110	135	100	125	90	115	140	105	130	95	120	145	110	135	100	125	90	115	140	105	130	95	120
重量KG	24.6	25.6	26.7	27.7	28.8	29.8	30.9	31.9	33.0	34.0	35.1	36.1	37.2	38.2	39.3	40.3	41.4	42.4	43.5	44.5	45.6	46.6	47.7	48.8
行程S	1300	1350	1400	1450	1500	1600	1700	1800	1900	2000	2100	2200	2300	2400	2500	2600	2700	2800	2900	3000	3100	3200	3300	3400	3500
L	1730	1780	1830	1880	1930	2030	2130	2230	2330	2430	2530	2630	2730	2830	2930	3030	3130	3230	3330	3430	3530	3630	3730	3830	3930
N	12	13	13	14	14	15	16	17	17	18	19	20	21	22	22	23	24	25	26	27	27	28	29	30	31
F	145	110	135	100	125	115	105	95	145	135	125	115	105	95	145	135	125	115	105	95	145	135	125	115	105
重量KG	48.8	49.8	50.9	51.9	53.0	55.1	57.2	59.3	61.4	63.5	65.6	67.7	69.8	71.9	74.0	76.1	78.2	80.3	82.4	84.4	86.5	88.6	90.7	92.8	94.9

*如有特殊行程请先与技术人员联系。

QG220-CR

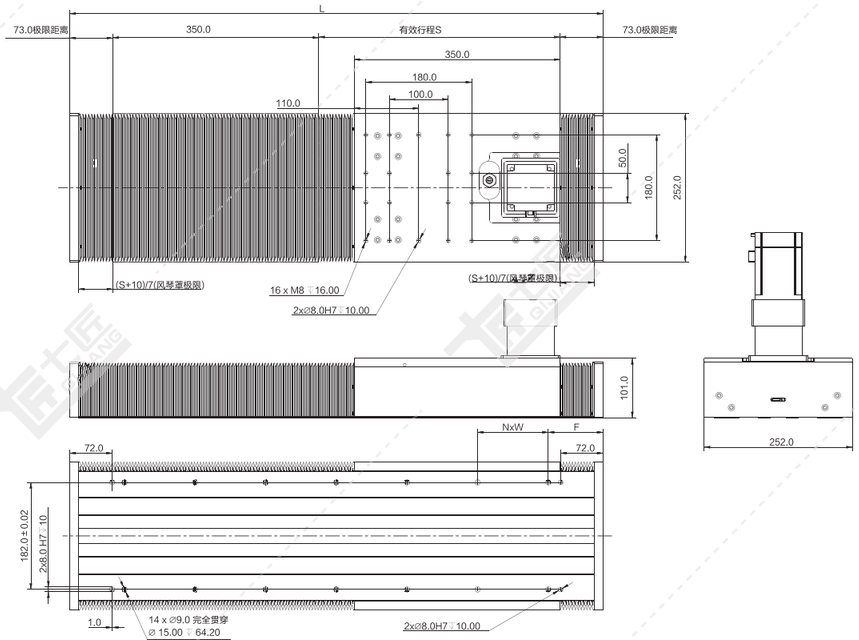

注：以下重量不含电机。 单位：mm

行程S	100	150	200	250	300	350	400	450	500	550	600	650	700	750	800	850	900	950	1000	1050	1100	1150	1200	1250	1300
L	520	584	649	713	777	841	906	970	1034	1099	1163	1227	1291	1356	1420	1484	1549	1613	1677	1741	1806	1870	1934	1999	2063
N	2	3	3	4	4	5	6	6	7	7	8	8	9	9	10	10	11	11	12	13	13	14	14	15	15
F	140	112	144.5	116.5	148.5	120.5	93	125	97	129.5	101.5	133.5	105.5	138	110	142	114.5	146.5	118.5	90.5	123	95	127	99.5	131.5
重量KG	27.3	28.6	30.0	31.4	32.8	34.2	35.6	37.0	38.4	39.8	41.2	42.5	43.9	45.3	46.7	48.1	49.5	50.9	52.3	53.7	55.1	56.4	57.8	59.2	60.6

行程S	1350	1400	1450	1500	1600	1700	1800	1900	2000	2100	2200	2300	2400	2500	2600	2700	2800	2900	3000	3100	3200	3300	3400	3500
L	2127	2191	2256	2320	2449	2577	2706	2834	2963	3091	3220	3349	3477	3606	3734	3863	3991	4120	4249	4377	4506	4634	4763	4891
N	16	16	17	17	18	19	21	22	23	24	25	26	27	28	29	30	31	32	33	34	36	37	38	39
F	103.5	135.5	108	140	144.5	148.5	93	97	101.5	105.5	110	114.5	118.5	123	127	131.5	135.5	140	144.5	148.5	93	97	101.5	105.5
重量KG	62.0	63.4	64.8	66.2	69.0	71.7	74.5	77.3	80.1	82.9	85.6	88.4	91.2	94.0	96.8	99.5	102.3	105.1	107.9	110.7	113.4	116.2	119.0	121.8

*如有特殊行程请先与技术人员联系。

MEMO

齿轮齿条模组选型步骤及选型表

选择七匠齿轮齿条模组滑台时应根据要求的条件，重点考虑密切相关的事项。
一般选择步骤如下所示。

1 确认使用条件

- 所用行程的长度
- 安装空间(高度、宽度、长度)
- 安装方向
- 负荷的大小和方向
- 运行模式
- 工作环境

2 确认所需的精度

- 定位精度
- 重复定位精度
- 工作台运动的平行度A、B
- 直线度
- 垂直度

3 暂时选择工作台的型号

- 滑台的进给机构
- 大小尺寸
- 行程长度
- 轴数

重新探讨

4 暂时选择电机

- 电机的种类和大小

5 探讨最高速度和分解能

- 齿条模数、齿轮的导程
- 电机的最高转速
- 编码器规格

6 探讨运行模式

- 极限加速时间
- 实际扭矩
- 惯量
- 定位时间

确定

7 探讨系统

- 选择控制器
- 有无传感器
- 连接线
- 连接外部设备的接口

8 最终确认

- 重新确认使用条件
- 价格、交货期
- 追加加工
- 齿轮齿条模组型号

七匠齿轮齿条模组选型需求表

年 月 日

公司名称：					E-mail：		
联系人：		部门：		座机：		手机：	
地址：							

客户产品需求

①类型：	☐ 齿轮齿条型式				
②安装空间：	长(mm)：_____ 宽(mm)：_____ 高(mm)：_____				
③其他：（单轴填写X，两轴填写XY，三轴填写XYZ）					
轴	行程(mm)	速度(m/s)	加速度(m/s²)	负载(kg)	重复定位精度(mm)
X					
Y					
Z					

④安装方式

☐ 水平 ☐ 壁挂 ☐ 倒挂 ☐ 垂直

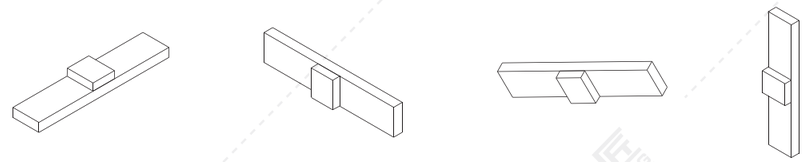

⑤组合方式（需要多轴产品时，请直接联系本公司技术人员）：

☐ 单轴

⑥感应器：☐ 内置 ☐ 外置 ☐ 无 ☐ 光栅尺 ☐ 磁栅尺

⑦使用环境：☐ 一般使用环境 ☐ 粉尘/滴水使用环境

⑧数量（套）：

备注：

伺服电动缸

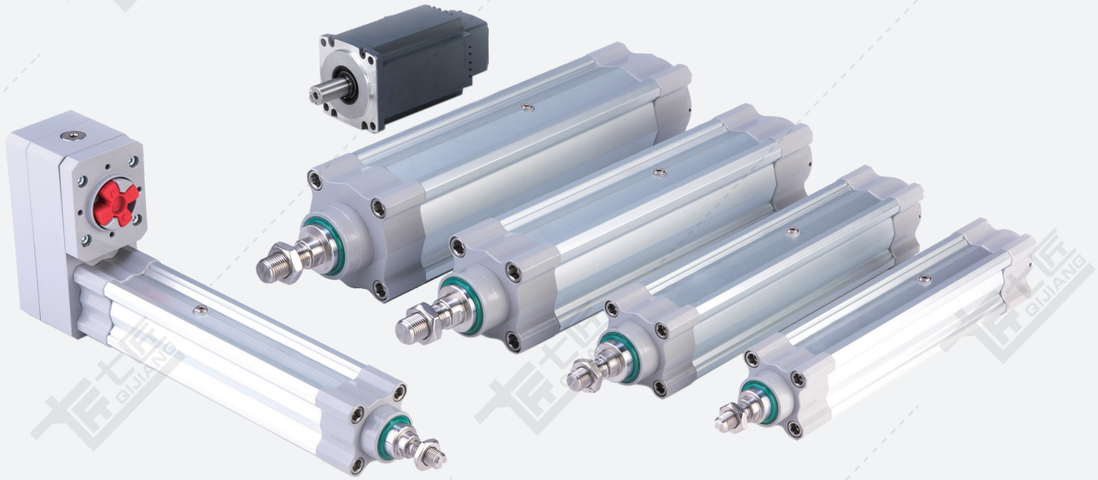

QJ系列 伺服电动缸

电动缸的原理 …… C-004
伺服电动缸产品特点 …… C-004
电机输出扭矩与电动缸输出力的关系 …… C-004
电动缸的寿命计算 …… C-004
电缸产品型号定义 …… C-005
电动缸常用安装方式 …… C-006
丝杠持续出力曲线图 …… C-007
QJ40系列 …… C-018
QJ50系列 …… C-024
QJ60系列 …… C-030
QJ75系列 …… C-036

QJ80系列 ····· C-042
QJ94系列 ····· C-048
QJ110系列 ····· C-054
QJ134系列 ····· C-060
QJ140系列 ····· C-064
QJ170系列 ····· C-066
QJ195系列 ····· C-068
QJ245系列 ····· C-072

电动缸的原理

电动缸是将电机的旋转运动通过丝杆和丝杠副的机械运动转换为推杆的直线运动。利用伺服电机的闭环控制特性，可以很方便地实现对推力、速度和位置的精密控制；利用现代运动控制技术、数控技术及总线（网络）技术，实现程序化、总线（网络）化控制。由于其控制、使用的方便性，将实现气缸和液压缸传动所不能实现的精密运动控制。

伺服电动缸产品特点

七匠系列电动缸采用先进的模块化设计方法，具有如下显著特点：

1、结构紧凑，外形尺寸小，安装使用方便，维护简单，噪音低，寿命长，多重安全保护措施。
2、精确的位置控制，重复定位精度可达 0.01mm，增加外部位移传感器可达 0.005mm。
3、精确的速度控制，可以任意设定速度波形，实现高速平稳无冲击运行，控制精度可达 0.05%。
4、精确的推力控制，增加外部推拉力传感器后控制精度可达 0.5%。
5、可采用梯形丝杆、滚珠丝杆，行星滚柱丝杆的传动方式。
6、可采用伺服电机、步进电机、直流电机、交流电机的驱动方式，进行伺服和变频控制。

电机输出扭矩与电动缸输出力的关系

$$F = T \times \eta \times 2\pi \times R/L$$

F：电动缸输出力，单位：KN
T：电机输出扭矩，单位：Nm
R：减速比
L：丝杆导程，单位：mm
η：效率（一般选择电动缸的总效率为 85%，但是效率根据实际使用工况会有变化，请注意）

电动缸的寿命计算

电动缸的寿命一般指电动缸内部使用的丝杆寿命，可分为两个部分，一是丝杆的疲劳寿命，它可以通过计算得出；另一个是使用寿命，取决于使用条件（如温度、灰尘、使用润滑的种类和定期添加的频率等）。

使用寿命往往通过经验得出。以下是疲劳寿命的计算方法：

$$L10 = (Ca/Fm)^3 \times L$$

L10：电动缸的寿命，单位：Km
Fm：电动缸承受的平均负载，单位：KN
Ca：丝杆螺母的基本额定动负载，单位：KN（可通过丝杆样本查出）
L：丝杆导程，单位：mm

电缸产品型号定义

QJ 80 - R 01 B10 - C100 - D030 - K1500 20 - BA - S3 - BC - FB

① ② ③ ④ ⑤ ⑥ ⑦ ⑧ ⑨ ⑩ ⑪ ⑫ ⑬

① 产品代码

产品代码	
QJ	电动缸

② 产品系列

产品系列	
40	40系列
50	50系列
60	60系列
75	75系列
80	80系列
94	94系列
110	110系列
...	.....

③ 产品结构

产品结构	
L	直连型
R	折返型

④ 安装方式

安装方式	
01	前法兰
02	后法兰
03	耳轴
04	卧式
05	后铰接
06	导柱式
07	前锁型

⑤ 丝杆导程

丝杆导程	
B04	4mm
B05	5mm
B10	10mm
B16	16mm
B20	20mm
B25	25mm
...	.....

⑥ 有效行程

有效行程	
C50	50mm
C100	100mm
C150	150mm
C200	200mm
C250	250mm
C300	300mm
...	.....

⑦ 速比

速比	
D005	1:2
D010	1:1
D015	1.5:1
D020	2:1
D030	3:1
D040	4:1
D050	5:1
D100	10:1
...	.....

⑧ 电机功率

电机功率	
K50	50W
K100	100W
K200	200W
K400	400W
K750	750W
K1000	1KW
K1500	1.5KW
K2000	2KW
K3000	3KW
...	.....

⑨ 电机转速

电机转速	
10	1000rpm
15	1500rpm
20	2000rpm
25	2500rpm
30	3000rpm
...	.....

⑩ 连接类型

负载连接类型	
FM	外螺纹
BA	内螺纹
P	鱼　眼
Y	Y型接头
I	I型接头
WX	万向接头
FL	法兰端
FD	浮动接头
TS	特殊非标

⑪ 感应器数量

感应器数量	
S0	无感应器
S1	1个
S2	2个
S3	3个
...	.....

⑫ 电机抱闸

电机抱闸	
B	不带抱闸
BC	带抱闸

⑬ 尺寸标准

尺寸标准	
B	标准
FB	非标

⑩ 轴端负载连接方式

FM 标准外螺纹

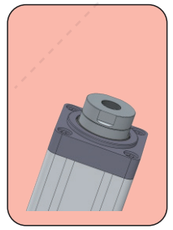

BA 内螺纹

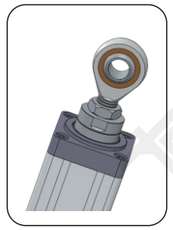

P 鱼眼接头

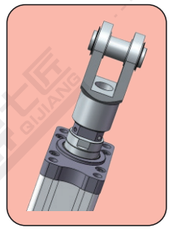

Y型接头

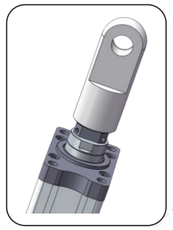

I型接头

非标定制

③④ 直连型安装方式

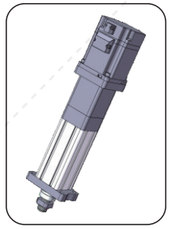

L01

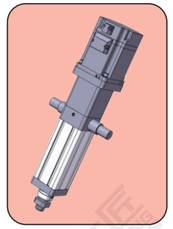

L03

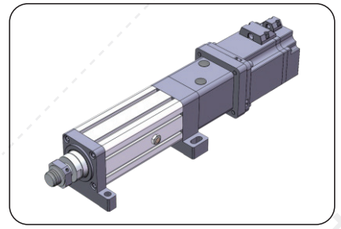

L04

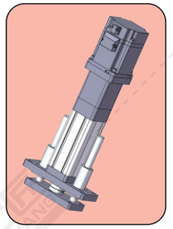

L06

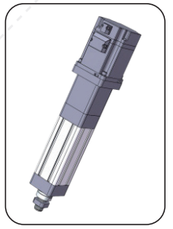

L07

③④ 折返型安装方式

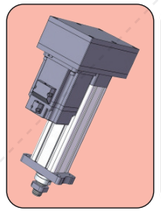

R01

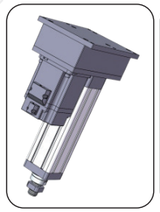

R02

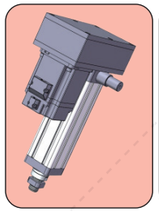

R03

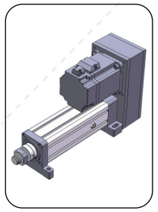

R04

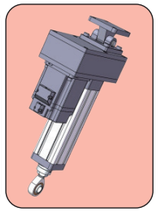

R05

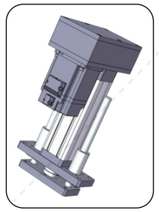

R06

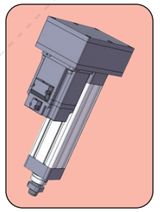

R07

丝杠持续出力曲线图

1204丝杆持续出力（QJ40）（C017-C02）

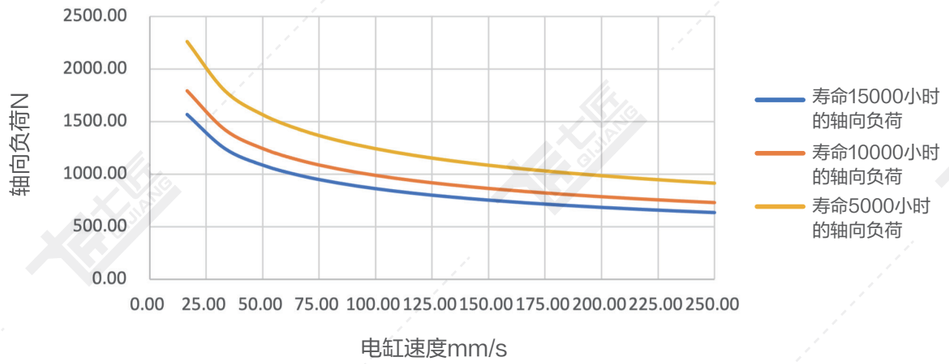

注:以上负荷为未加任何安全系数的理论数据，请根据应用场景自行定义安全系数。

1205丝杆持续出力（QJ40/50）（C017-C028）

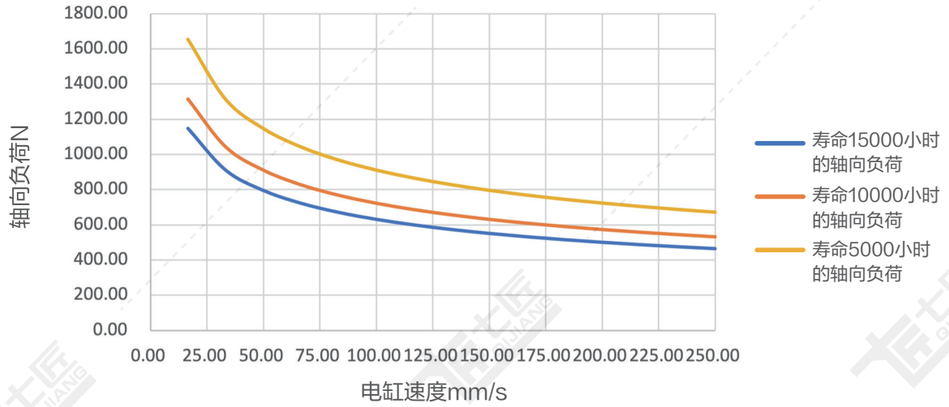

注:以上负荷为未加任何安全系数的理论数据，请根据应用场景自行定义安全系数。

丝杠持续出力曲线图

1210丝杆持续出力（QJ50）（C023-C028）

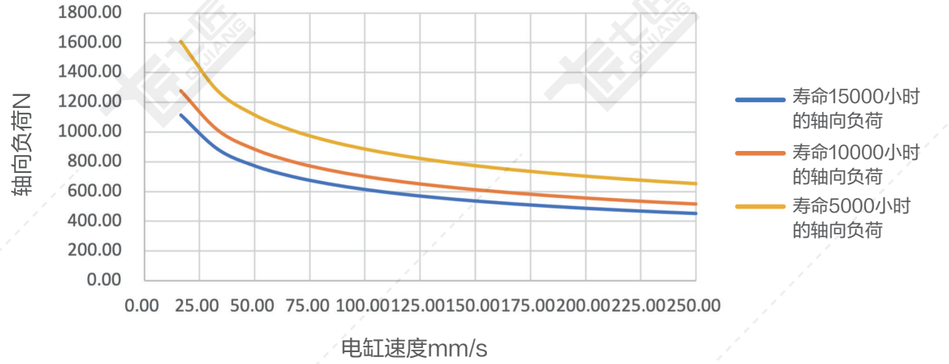

注:以上负荷为未加任何安全系数的理论数据，请根据应用场景自行定义安全系数。

1605丝杆持续出力（QJ60）（C029-C034）

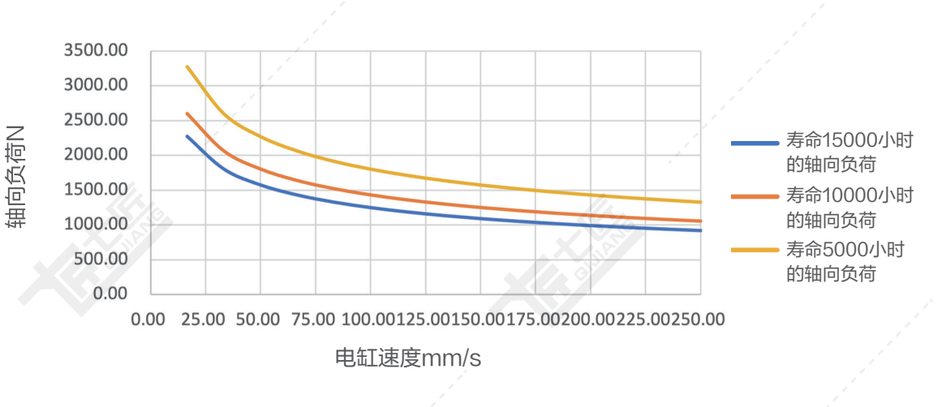

注:以上负荷为未加任何安全系数的理论数据，请根据应用场景自行定义安全系数。

丝杠持续出力曲线图

1610丝杆持续出力（QJ60）（C029-C034)

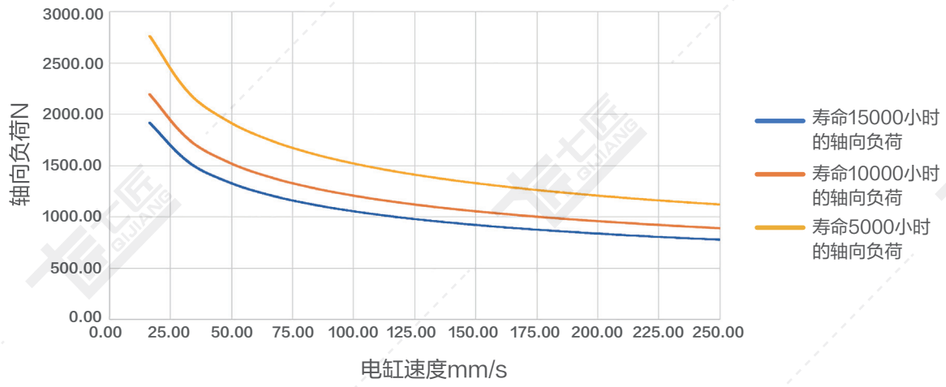

注:以上负荷为未加任何安全系数的理论数据，请根据应用场景自行定义安全系数。

2005丝杆持续出力（QJ75）（C035-C040）

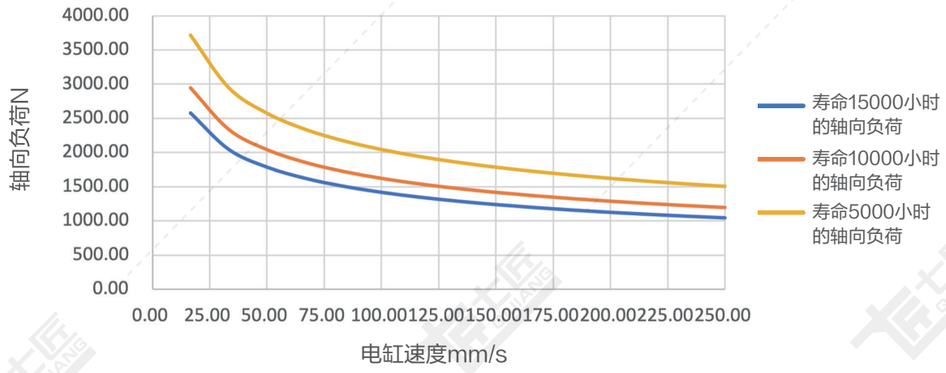

注:以上负荷为未加任何安全系数的理论数据，请根据应用场景自行定义安全系数。

丝杠持续出力曲线图

2010丝杆持续出力（QJ75）（C035-C040）

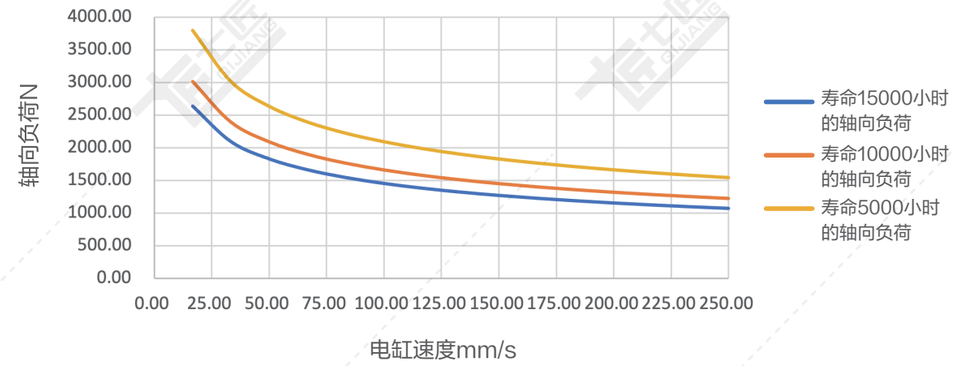

注:以上负荷为未加任何安全系数的理论数据，请根据应用场景自行定义安全系数。

2020丝杆持续出力（QJ75）（C035-C040）

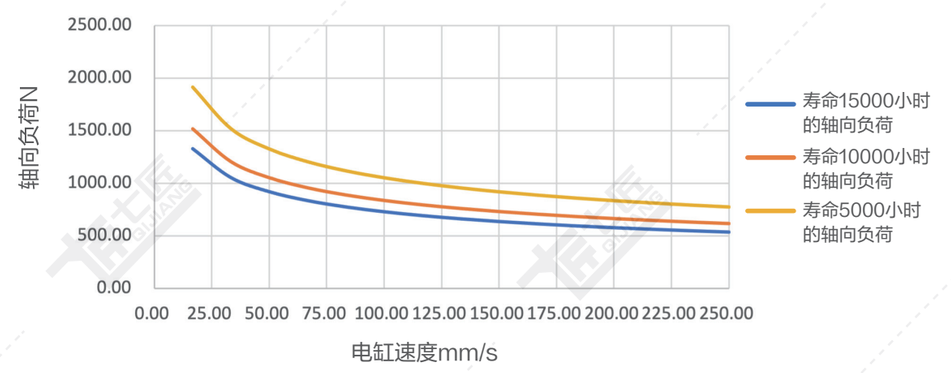

注:以上负荷为未加任何安全系数的理论数据，请根据应用场景自行定义安全系数。

丝杠持续出力曲线图

2505丝杆持续出力（QJ80）（C041-C046）

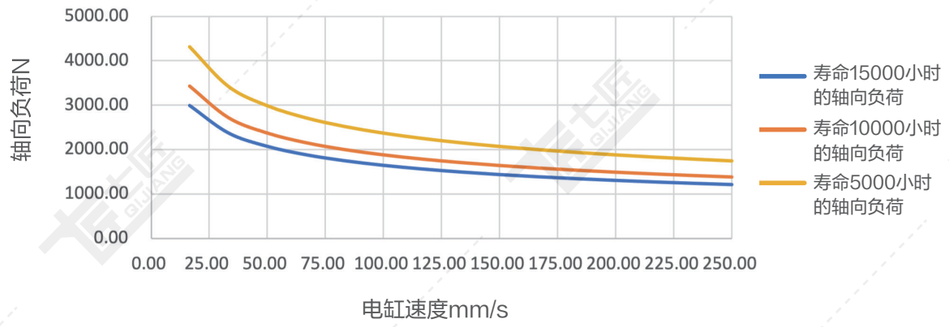

注:以上负荷为未加任何安全系数的理论数据，请根据应用场景自行定义安全系数。

2510丝杆持续出力（QJ80）（C041-C046）

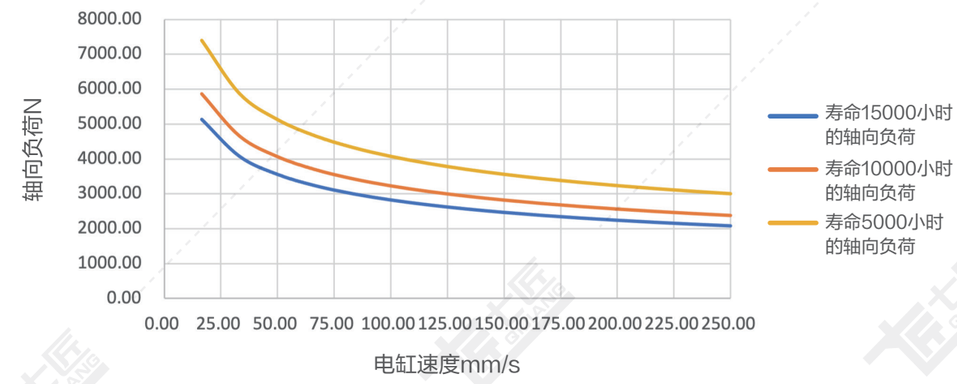

注:以上负荷为未加任何安全系数的理论数据，请根据应用场景自行定义安全系数。

丝杠持续出力曲线图

2525丝杆持续出力（QJ80）（C041-C046）

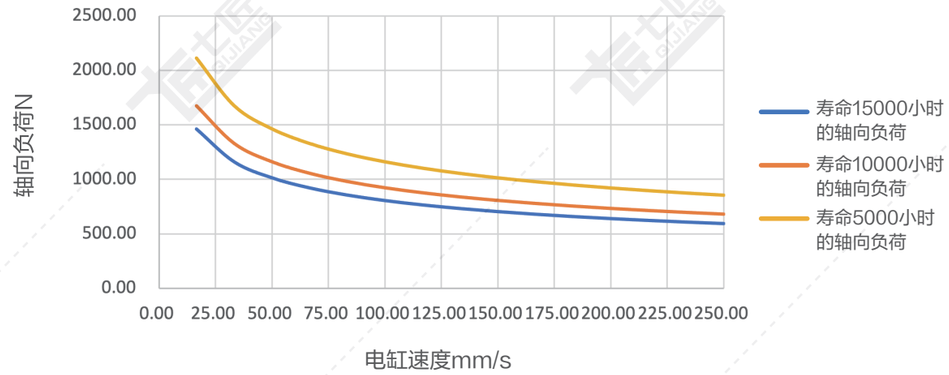

注:以上负荷为未加任何安全系数的理论数据，请根据应用场景自行定义安全系数。

3205丝杆持续出力（QJ94）（C047-C052）

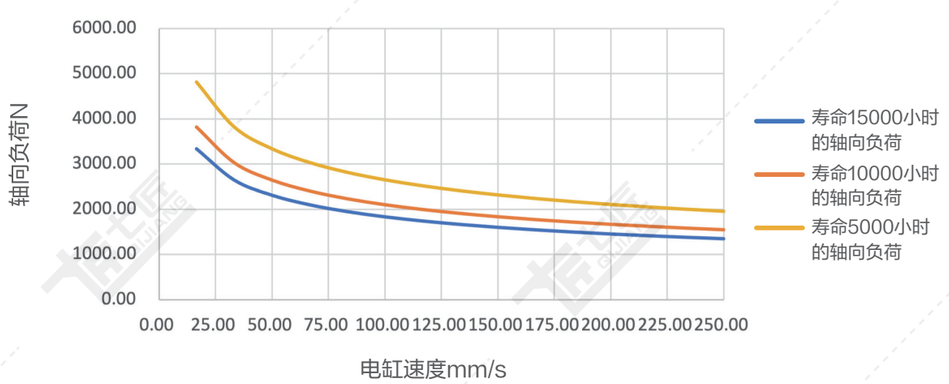

注:以上负荷为未加任何安全系数的理论数据，请根据应用场景自行定义安全系数。

丝杠持续出力曲线图

3210丝杆持续出力（QJ94）（C047-C052）

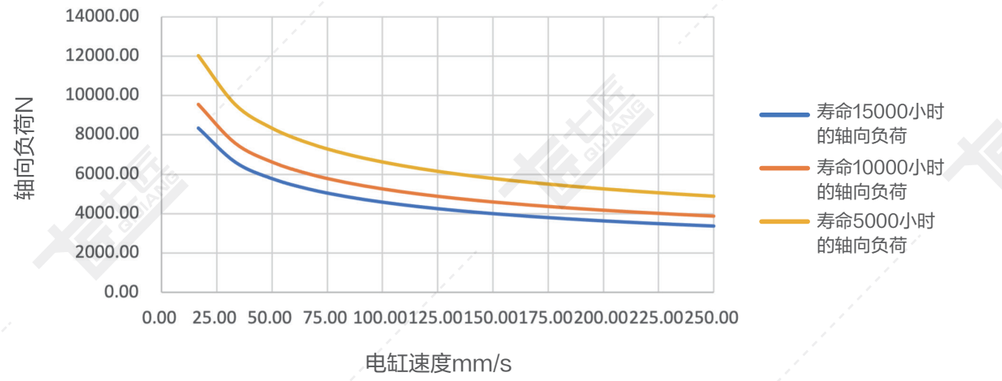

注:以上负荷为未加任何安全系数的理论数据，请根据应用场景自行定义安全系数。

3220丝杆持续出力（QJ94）（C047-C052）

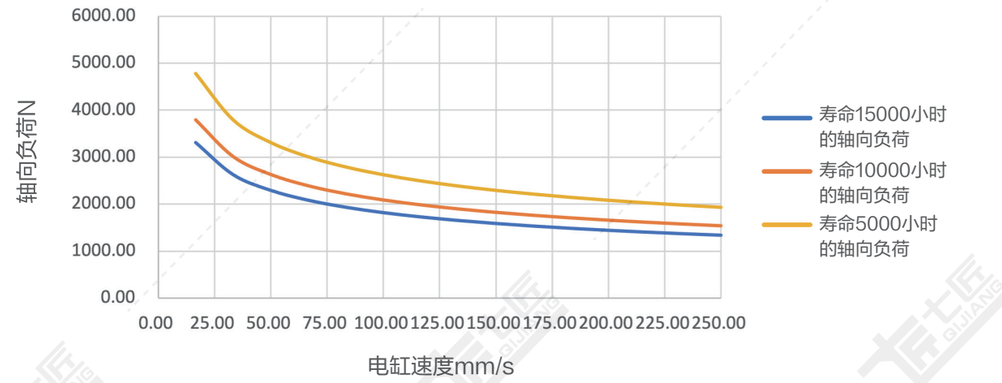

注:以上负荷为未加任何安全系数的理论数据，请根据应用场景自行定义安全系数。

丝杠持续出力曲线图

4010丝杆持续出力（QJ110）（C053-C058）

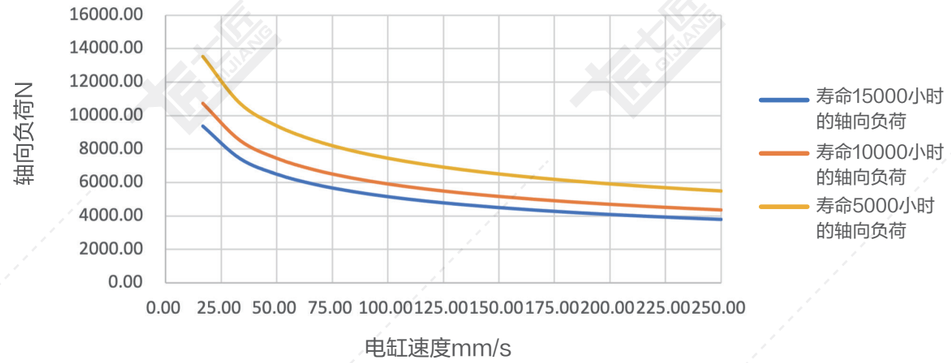

注:以上负荷为未加任何安全系数的理论数据，请根据应用场景自行定义安全系数。

5010丝杆持续出力（QJ140）（C063-C064）

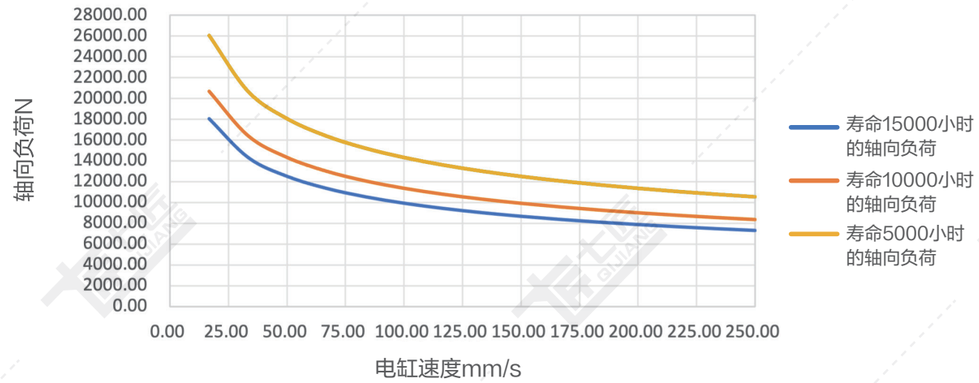

注:以上负荷为未加任何安全系数的理论数据，请根据应用场景自行定义安全系数。

丝杠持续出力曲线图

5020丝杠持续出力（QJ134）（C059-C062）

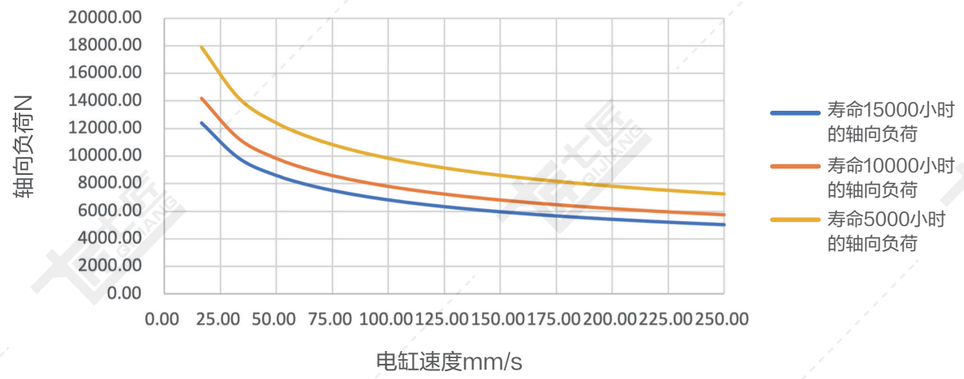

注:以上负荷为未加任何安全系数的理论数据，请根据应用场景自行定义安全系数。

8020丝杆持续出力（QJ245）（C071-C074）

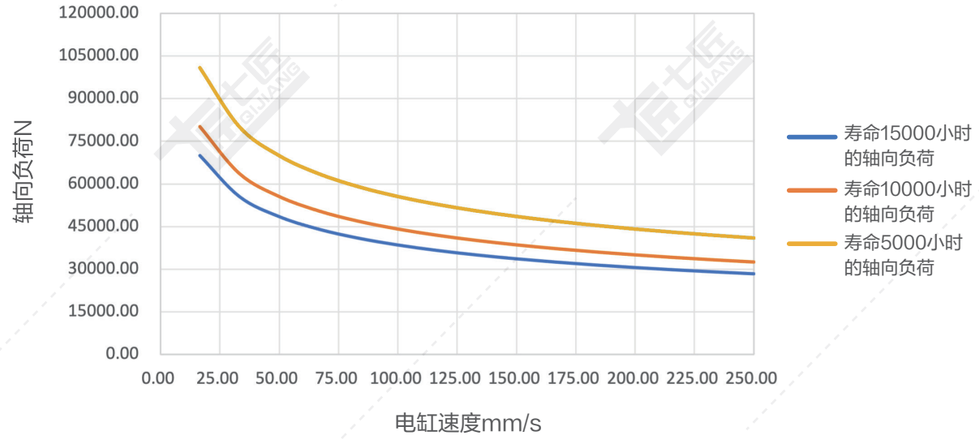

注:以上负荷为未加任何安全系数的理论数据，请根据应用场景自行定义安全系数。

6320丝杠持续出力（QJ170/195）（C065-C070）

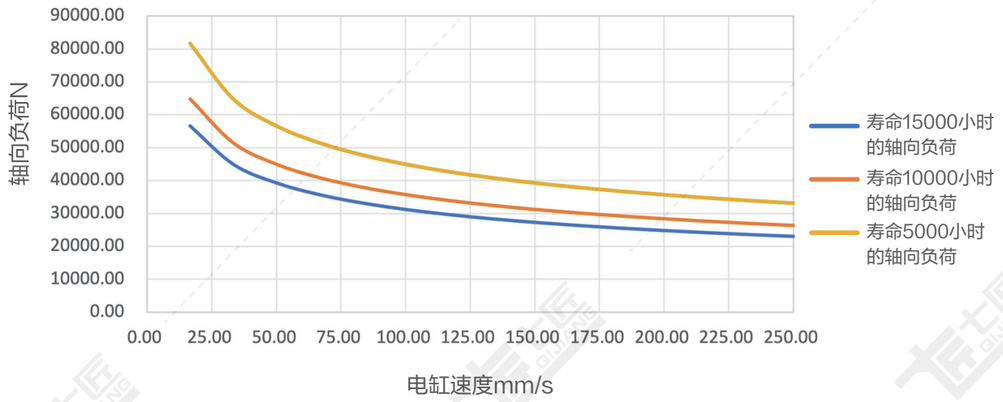

注:以上负荷为未加任何安全系数的理论数据，请根据应用场景自行定义安全系数。

QJ40系列标准配置参数

基础参数：

缸筒外径	40x40 mm
缸筒内径	ϕ30 mm
丝杆类型	滚珠丝杆
允许最大推力	≤0.5KN
行程范围	≤300 mm
允许最大速度	≤250 mm/s

基础配型：

丝杆直径	12 mm
丝杆细长比	1:30
丝杆导程	04 mm
	05 mm
同步轮速比	1
	1.5
	2
匹配电机	40框伺服
	42步进
匹配减速机	无

受力与精度：

轴承	动负荷Cr (KN)	2.7	
	静负荷Cor (KN)	1.3	
丝杆	动负荷 Ca (KN)	04 mm	9.02
		05 mm	6.61
	静负荷 Coa (KN)	04 mm	18.84
		05 mm	13.16
丝杆精度等级		C5	C7
重复定位精度		±0.01	±0.02
活塞杆旋转角		±0.3°	
磁环开关		DFGH	

出力与速度：

电机功率		50W (40框)		100W (40框)		42步进	
额定转速		3000 rpm		3000 rpm		——	
额定扭矩		0.16 N.M		0.32 N.M		0.06 N.M	
减速比	导程 (mm)	最大推力 (KN)	最大速度 (mm/s)	最大推力 (KN)	最大速度 (mm/s)	最大推力 (KN)	最大速度 (mm/s)
同步轮速比 1	04	0.21	200	0.42	200	0.08	——
	05	0.17	250	0.34	250	0.06	——
1.5	04	0.32	133.33	——	——	0.12	——
	05	0.25	166.67	0.51	166.67	0.09	——
2	04	0.42	100	——	——	0.16	——
	05	0.34	125	——	——	0.12	——

以上所配电机 是以不加减速机情况，可配的标准电机框号，如需了解其他配置参数，可咨询我司人员。
注：额定推力请根据P(C-007)~P(C-016)曲线图选择。

直连式·伺服电动缸

折返式·伺服电动缸

QJ40-前端连接方式尺寸图

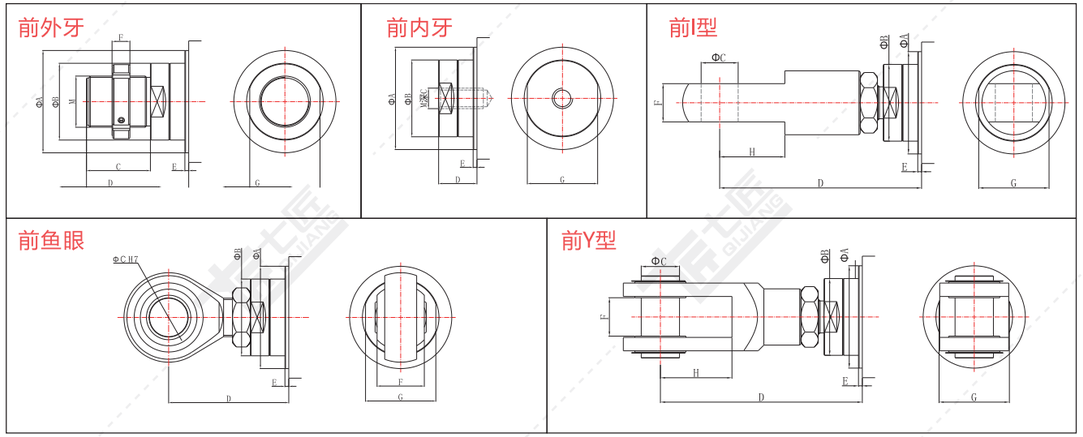

负载类型	ΦA	ΦB	ΦC	C	D	E	F	H	G	M
前外牙	Φ34	Φ20	—	20	35	3	7	—	17	M8
前内牙	Φ34	Φ20	—	16	15	3	—	—	17	M8
前 I 型	Φ34	Φ20	Φ10	—	65	3	10	15	17	—
前鱼眼	Φ34	Φ20	Φ10	—	45	3	14	—	17	—
前 Y 型	Φ34	Φ20	Φ10	—	65	3	10	40	19	—

QJ40-折返系列标准尺寸图

注：电机安装板匹配不同电机时，尺寸可能发生变化。

QJ40-R01 折返前锁型尺寸图

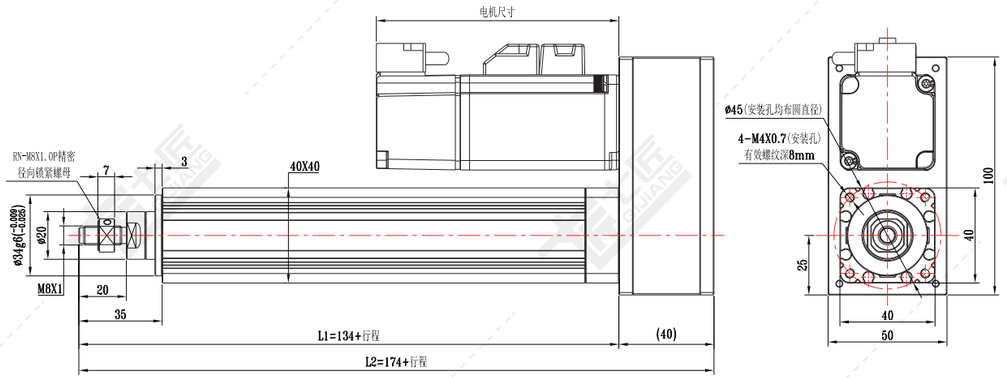

QJ40-折返系列标准尺寸图

注：电机安装板匹配不同电机时，尺寸可能发生变化。

QJ40-R02 折返后法兰尺寸图

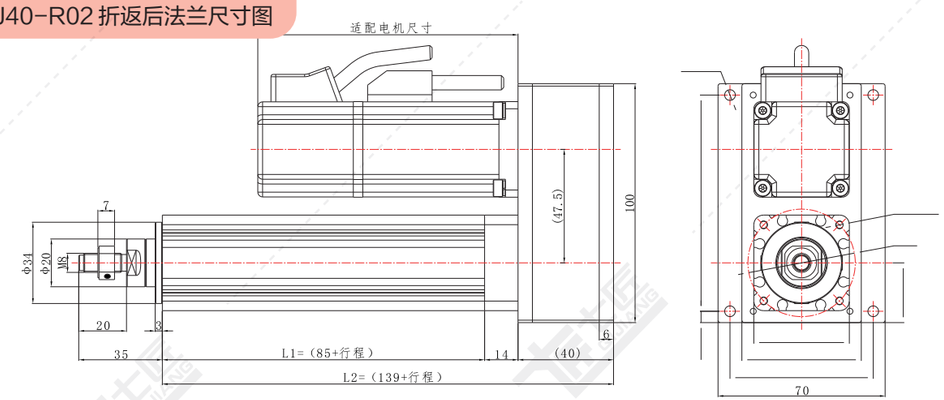

QJ40-R03 折返耳轴型尺寸图

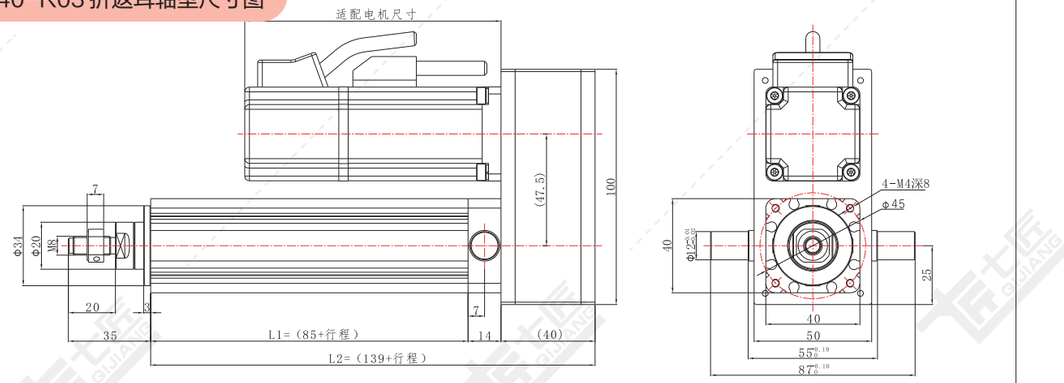

QJ40-R04 折返卧式尺寸图

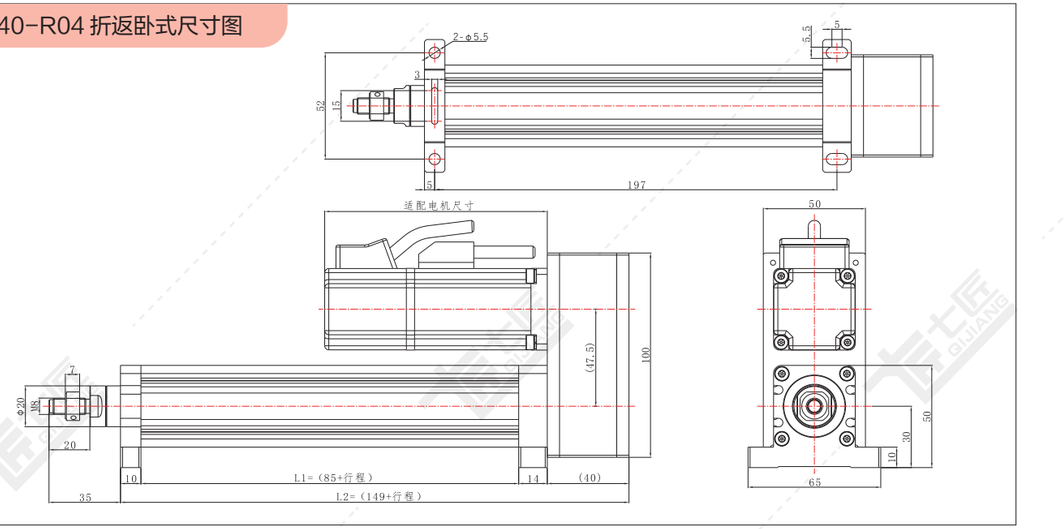

QJ40-R05 折返后铰接尺寸图

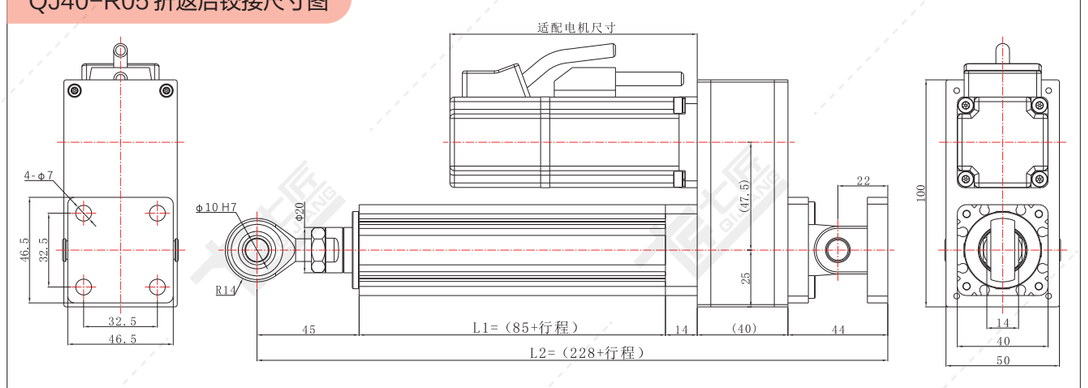

QJ40-R06 折返导柱式尺寸图

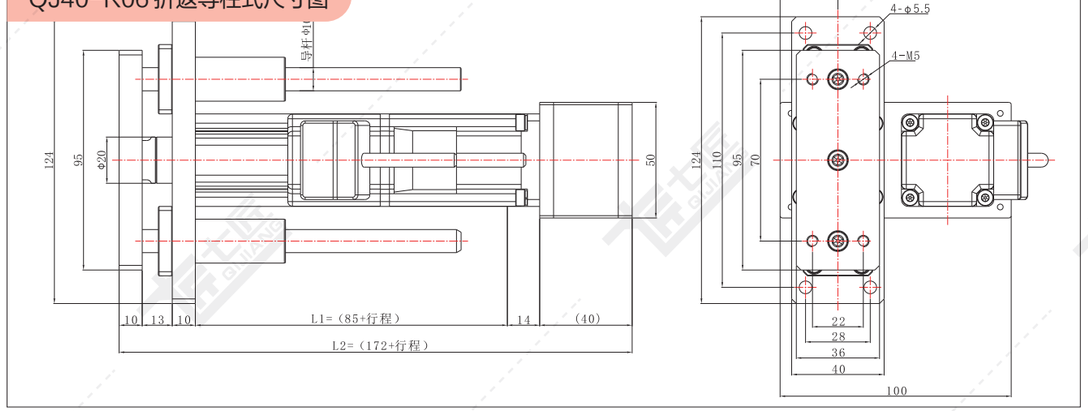

QJ40-R07 折返前法兰尺寸图

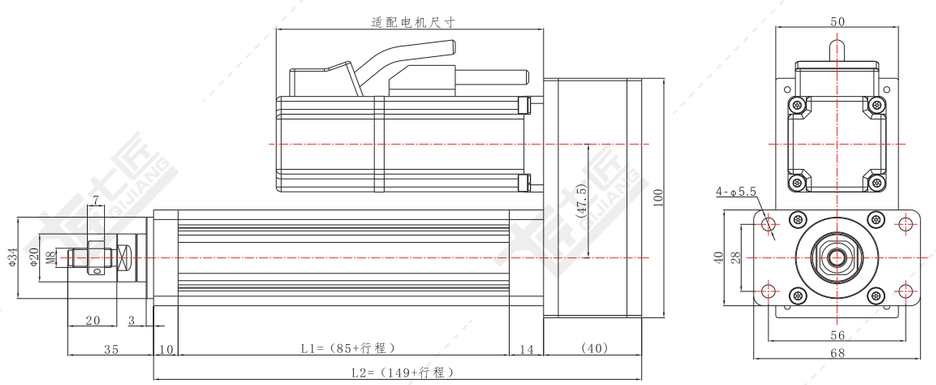

QJ40-直连系列标准尺寸图

注：电机安装板匹配不同电机时，尺寸可能发生变化。

QJ40-L01 直连前法兰尺寸图

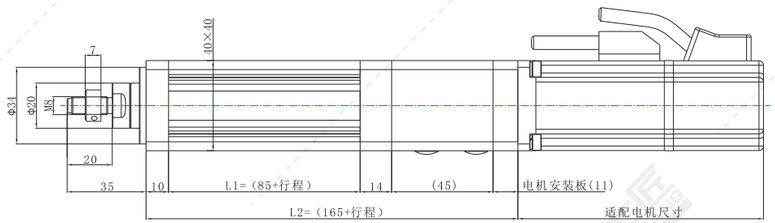

QJ40-L03 直连耳轴型尺寸图

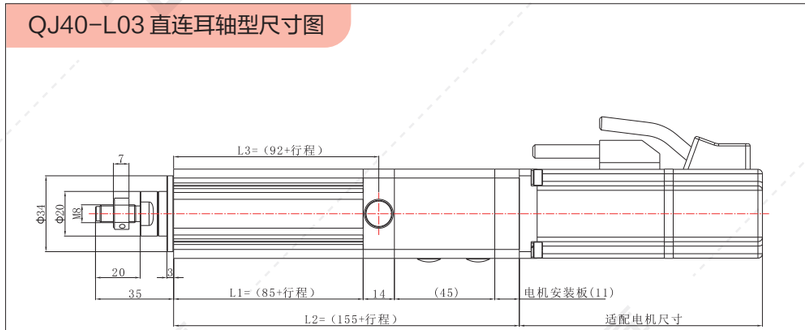

QJ40-L04 直连卧式尺寸图

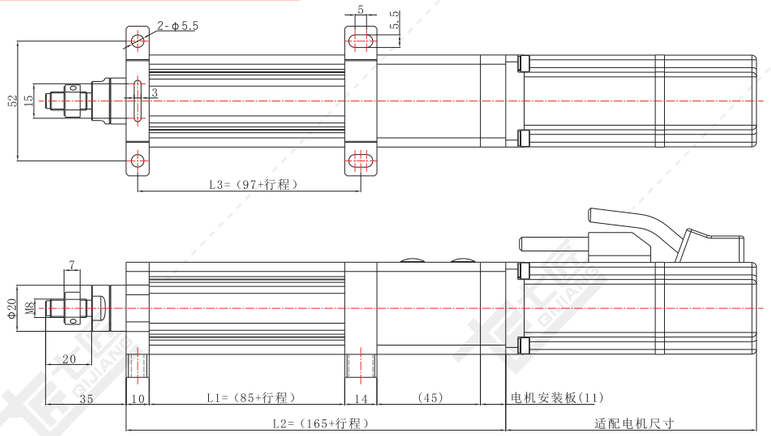

QJ40-L05 直连后铰接尺寸图

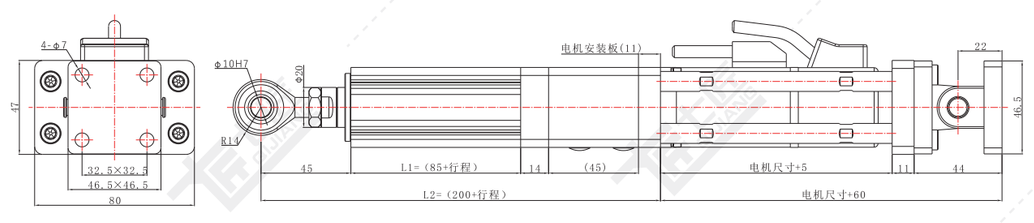

QJ40-L06 直连导柱式尺寸图

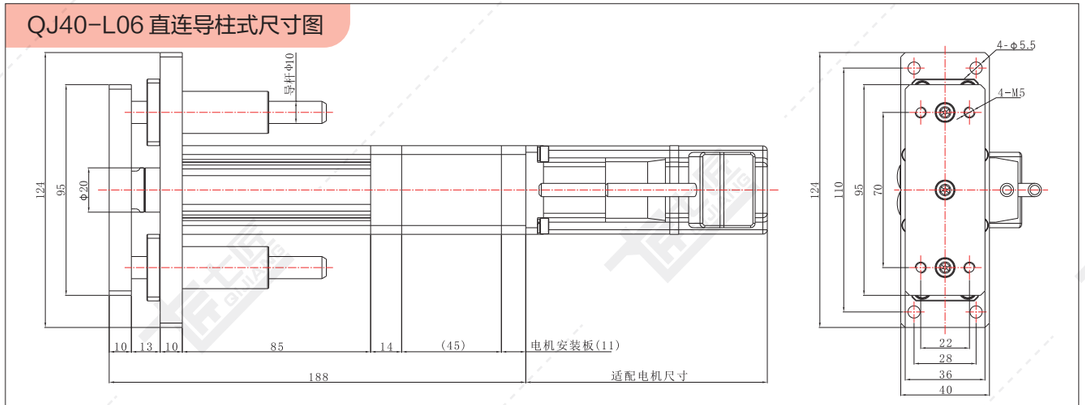

QJ40-L07 直连前锁型尺寸图

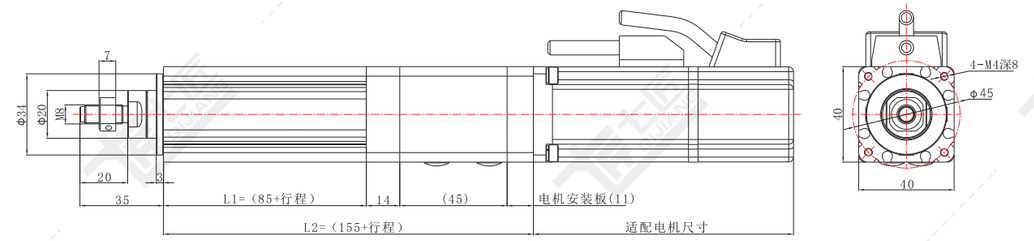

QJ50系列标准配置参数

基础参数：

缸筒外径	53x53 mm
缸筒内径	ϕ40 mm
丝杆类型	滚珠丝杆
允许最大推力	≤1.5KN
行程范围	≤500 mm
允许最大速度	≤500 mm/s

基础配型：

丝杆直径	12 mm
丝杆细长比	1:30
丝杆导程	05 mm
	10 mm
同步轮速比	1
	1.5
	2
匹配电机	60框伺服
	57步进
匹配减速机	无

受力与精度：

轴承	动负荷Cr (KN)	5.1	
	静负荷Cor (KN)	2.38	
丝杆	动负荷 Ca (KN)	05 mm	6.61
		10 mm	6.42
	静负荷 Coa (KN)	05 mm	13.16
		10 mm	12.87
丝杆精度等级		C5	C7
重复定位精度		±0.01	±0.02
活塞杆旋转角		±0.3°	
磁环开关		DFGH	

出力与速度：

电机功率		200W (60框)		400W (60框)		57步进	
额定转速		3000 rpm		3000 rpm		——	
额定扭矩		0.63 N.M		1.27 N.M		0.18 N.M	
减速比	导程 (mm)	最大推力 (KN)	最大速度 (mm/s)	最大推力 (KN)	最大速度 (mm/s)	最大推力 (KN)	最大速度 (mm/s)
同步轮速比 1	05	0.68	250	1.36	250	0.19	——
	10	0.34	500	0.68	500	0.09	——
1.5	05	1.02	166.67	2.04	166.67	0.28	——
	10	0.51	333.33	1.02	333.33	0.14	——
2	05	1.36	125	2.72	125	0.38	——
	10	1.02	250	1.36	250	0.19	——

以上所配电机 是以不加减速机情况，可配的标准电机框号，如需了解其他配置参数，可咨询我司人员。
注：额定推力请根据P(C-007)~P(C-016)曲线图选择。

直连式·伺服电动缸

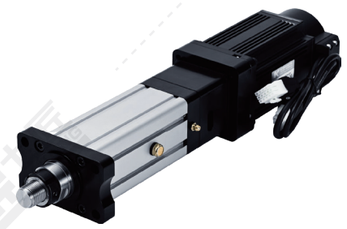

折返式·伺服电动缸

QJ50-前端连接方式尺寸图

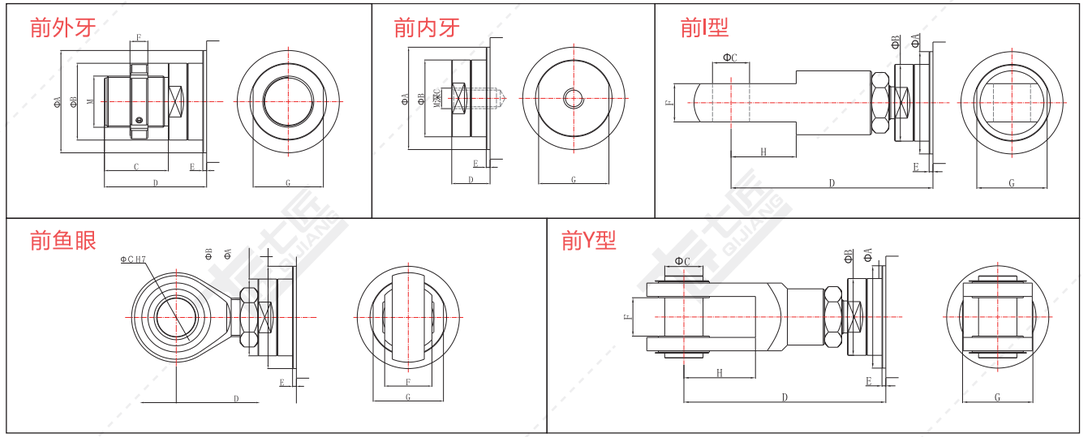

负载类型	ΦA	ΦB	ΦC	C	D	E	F	H	G	M
前外牙	Φ40	Φ25	—	30	50	3	10	—	22	M16x1.5
前内牙	Φ40	Φ25	—	20	20	3	—	—	22	M10
前 I 型	Φ40	Φ25	Φ12	—	78	3	12	24	22	—
前鱼眼	Φ40	Φ25	Φ12	—	53	3	16	—	22	—
前 Y 型	Φ40	Φ25	Φ12	—	78	3	12	24	25.4	—

QJ50-折返系列标准尺寸图

注：电机安装板匹配不同电机时，尺寸可能发生变化。

QJ50-R01 折返前法兰尺寸图

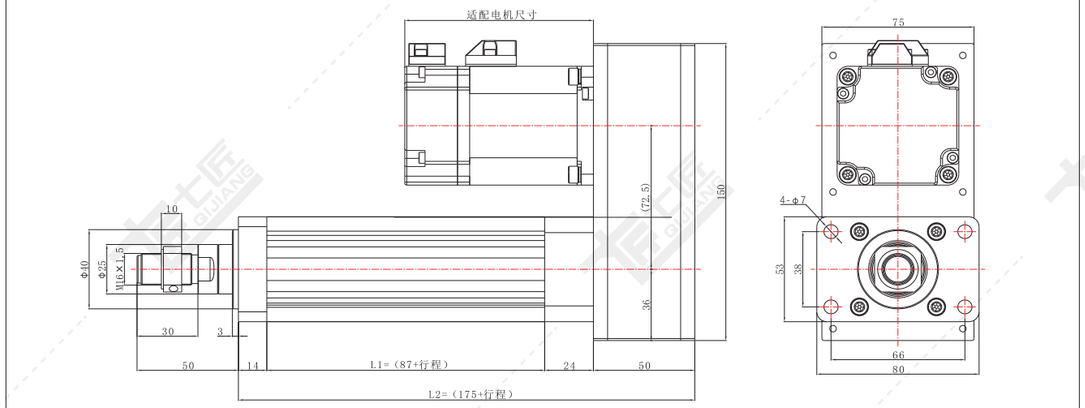

QJ50-折返系列标准尺寸图

注：电机安装板匹配不同电机时，尺寸可能发生变化。

QJ50-R02 折返后法兰尺寸图

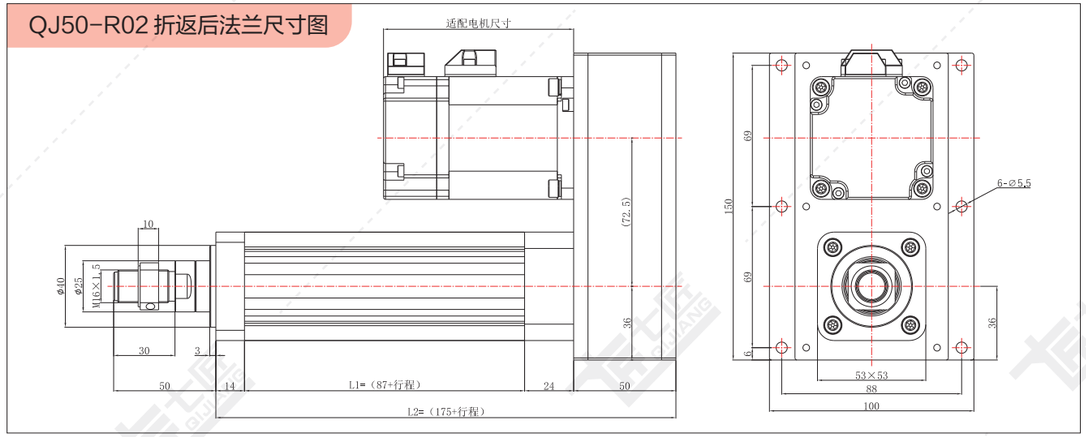

QJ50-R03 折返耳轴型尺寸图

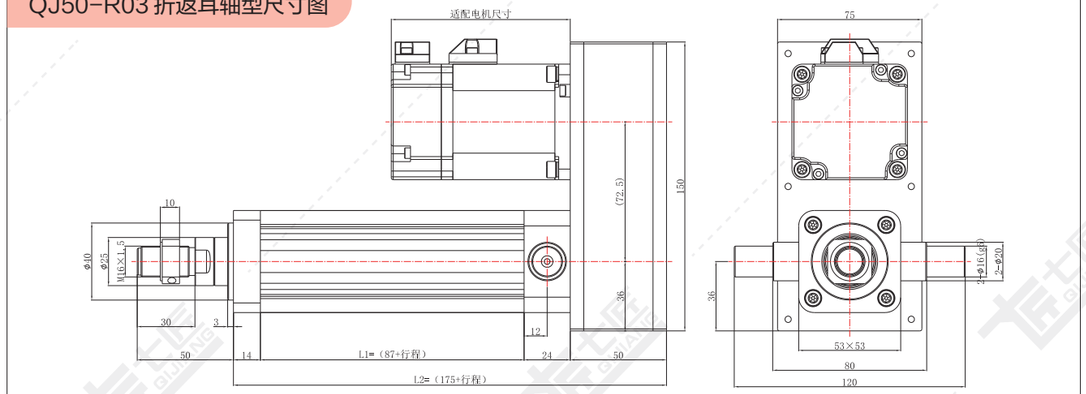

QJ50-R04 折返卧式尺寸图

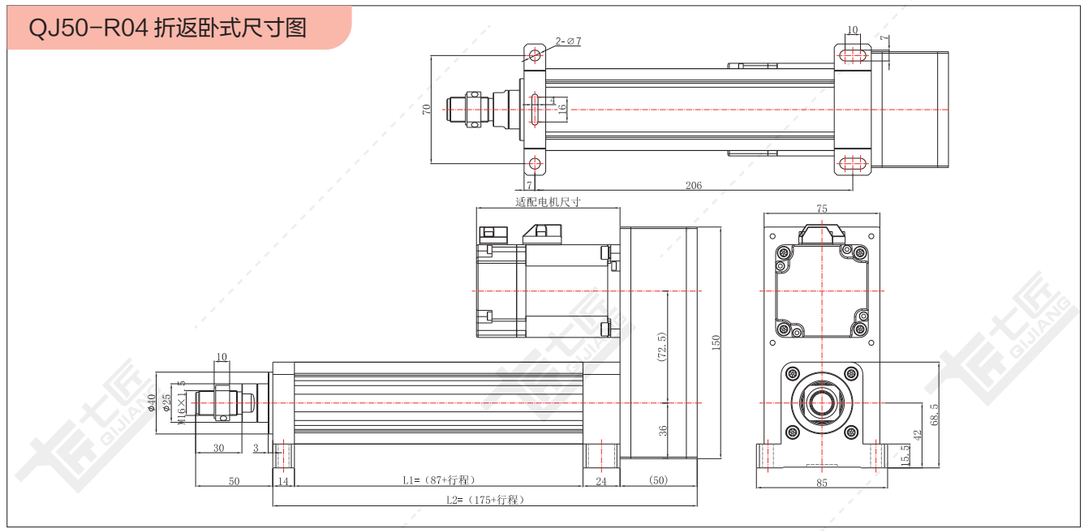

QJ50-折返系列标准尺寸图

注：电机安装板匹配不同电机时，尺寸可能发生变化。

QJ50-R05 折返后较接尺寸图

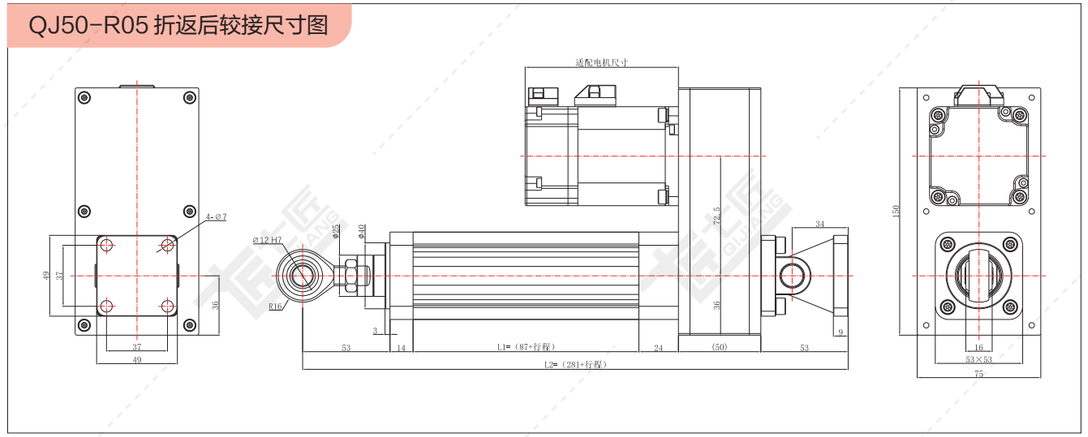

QJ50-R06 折返导柱式尺寸图

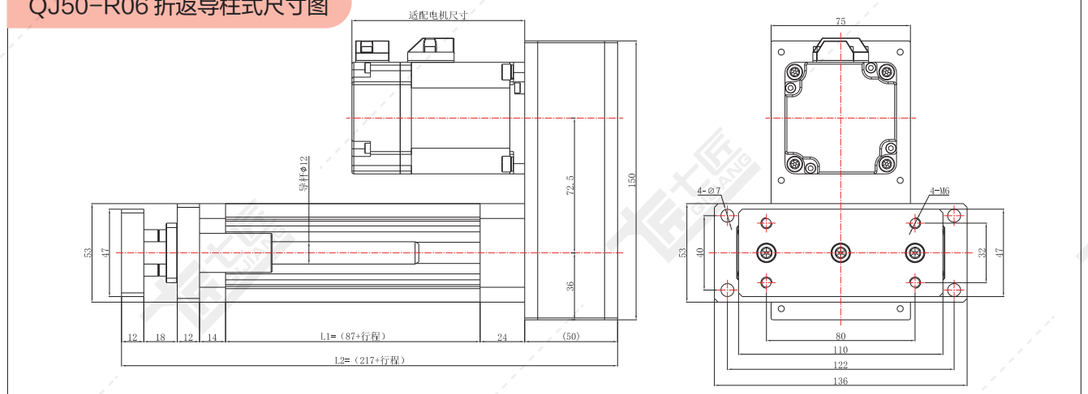

QJ50-R07 折返前锁型尺寸图

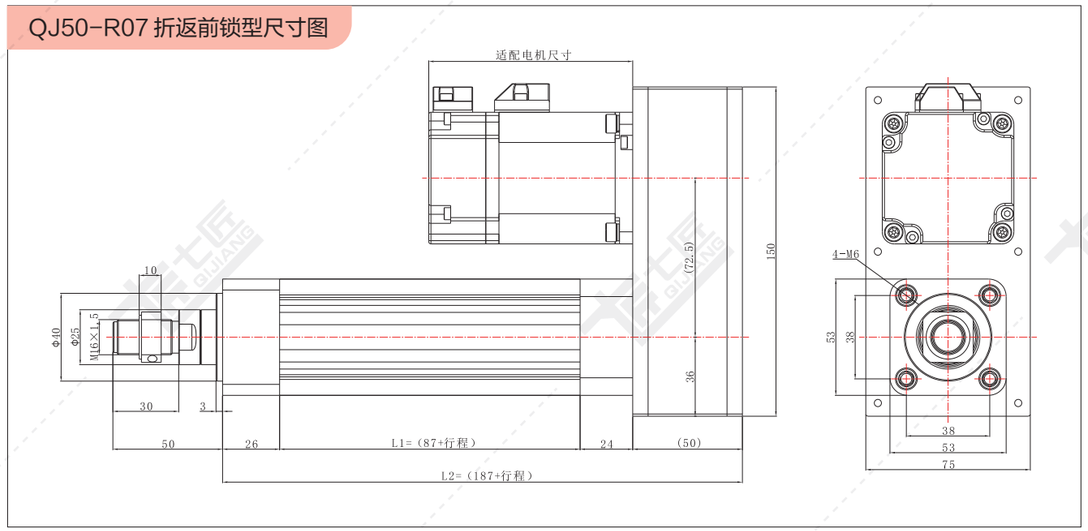

QJ50-直连系列标准尺寸图

注：电机安装板匹配不同电机时，尺寸可能发生变化。

QJ50-L01 直连前法兰尺寸图

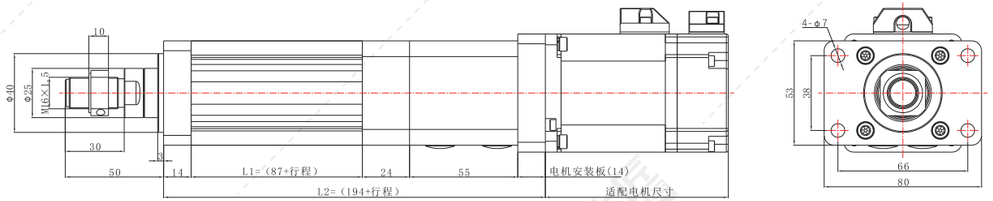

QJ50-L03 直连耳轴型尺寸图

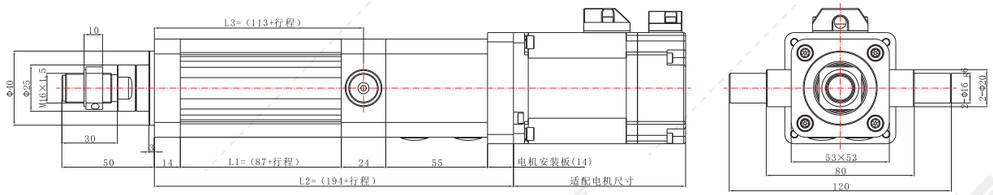

QJ50-L04 直连卧式尺寸图

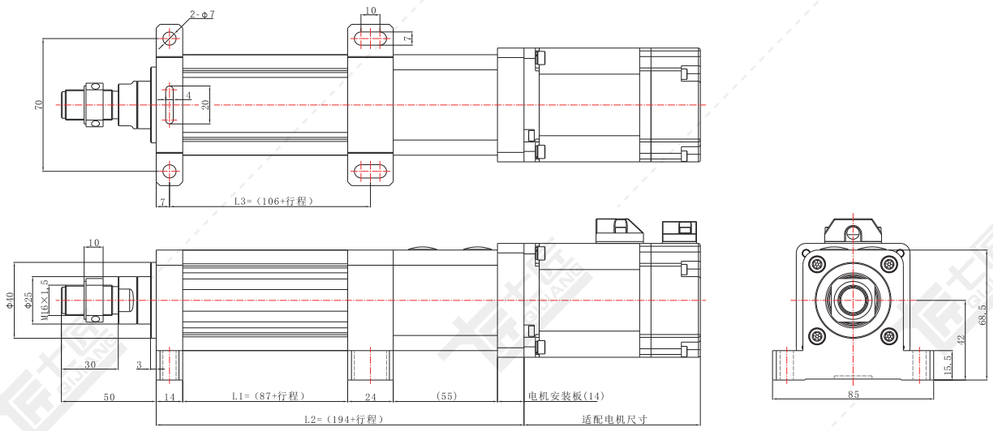

QJ50-L05 直连后铰接尺寸图

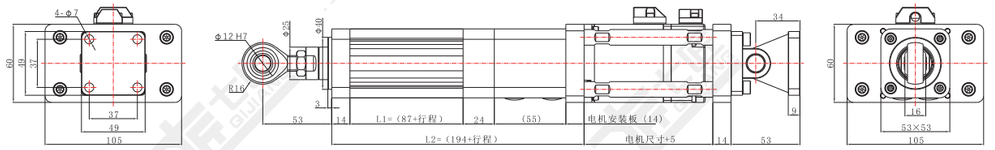

QJ50-L06 直连导柱式尺寸图

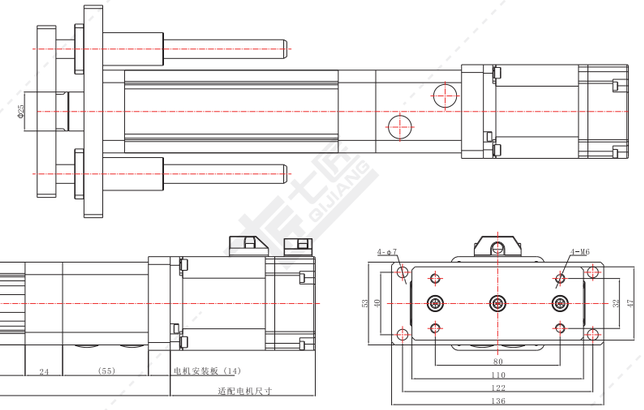

QJ50-L07 直连前锁型尺寸图

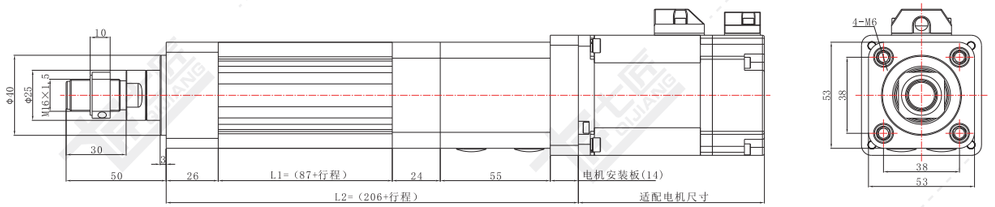

QJ60系列标准配置参数

缸筒外径	61x61 mm
缸筒内径	ϕ50 mm
丝杆类型	滚珠丝杆
允许最大推力	≤5KN
行程范围	≤300 mm
允许最大速度	≤500 mm/s

丝杆直径	16 mm
丝杆细长比	1:50
丝杆导程	05 mm
	10 mm
同步轮速比	1
	1.5
	2
匹配电机	60框伺服
	80框伺服
	42步进
匹配减速机	无

轴承	动负荷Cr (KN)	9.72	
	静负荷Cor (KN)	5.08	
丝杆	动负荷 Ca (KN)	05 mm	13.08
		10 mm	11.03
	静负荷 Coa (KN)	05 mm	30.52
		10 mm	24.01
丝杆精度等级		C5	C7
重复定位精度		±0.01	±0.02
活塞杆旋转角		±0.3°	
磁环开关		DFGH	

出力与速度：

电机功率		400W (60框)		750W (80框)		1000W (80框)		86步进	
额定转速		3000 rpm		3000 rpm		3000 rpm		——	
额定扭矩		1.27 N.M		2.39 N.M		3.18 N.M		1.05 N.M	
减速比	导程 (mm)	最大推力 (KN)	最大速度 (mm/s)	最大推力 (KN)	最大速度 (mm/s)	最大推力 (KN)	最大速度 (mm/s)	最大推力 (KN)	最大速度 (mm/s)
同步轮速比 1	05	1.36	250	2.55	250	3.4	250	1.12	——
	10	0.68	500	1.27	500	1.7	500	0.56	——
1.5	05	2.04	166.67	3.82	166.67	5.1	166.67	1.68	——
	10	1.02	333.33	1.91	333.33	2.55	333.33	0.84	——
2	05	2.72	125	5.1	125	——	——	2.24	——
	10	1.36	250	2.55	250	3.4	250	1.12	——

以上所配电机 是以不加减速机情况，可配的标准电机框号，如需了解其他配置参数，可咨询我司人员。
注：额定推力请根据P(C-007)~P(C-016)曲线图选择。

直连式·伺服电动缸

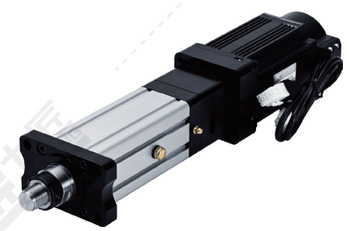

折返式·伺服电动缸

QJ60-前端连接方式尺寸图

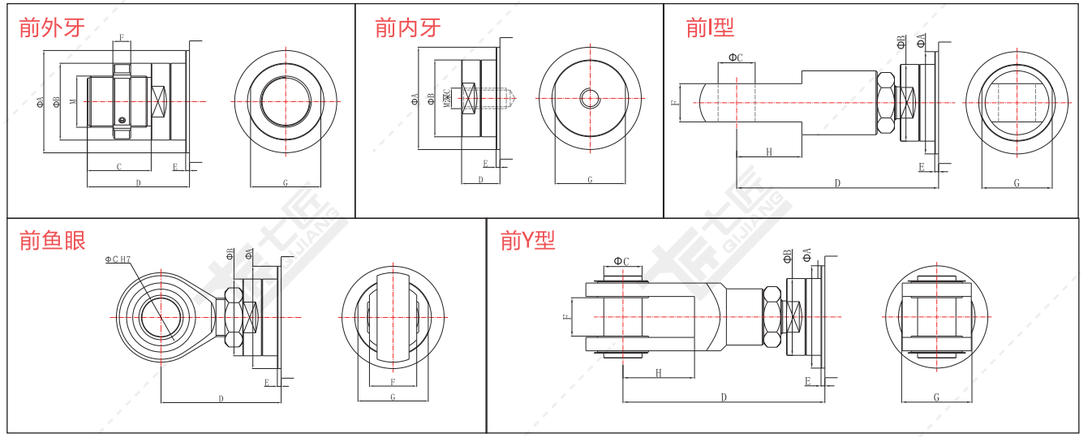

负载类型	ΦA	ΦB	ΦC	C	D	E	F	H	G	M
前外牙	Φ50	Φ35	—	30	50	3	11	—	33	M20x1.5
前内牙	Φ50	Φ35	—	30	20	3	—	—	33	M16
前 I 型	Φ50	Φ35	Φ16	—	95	3	16	32	33	—
前鱼眼	Φ50	Φ35	Φ16	—	61	3	21	—	33	—
前 Y 型	Φ50	Φ35	Φ16	—	95	3	16	32	32	—

QJ60-折返系列标准尺寸图

注：电机安装板匹配不同电机时，尺寸可能发生变化。

QJ60-R01 折返前法兰尺寸图

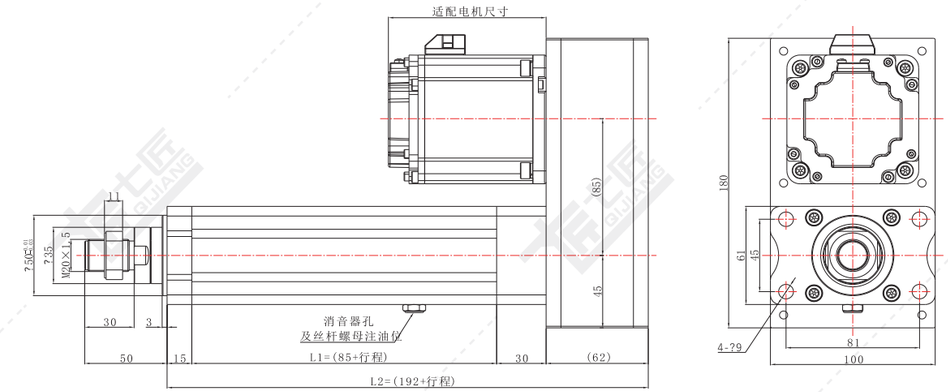

QJ60-折返系列标准尺寸图

注：电机安装板匹配不同电机时，尺寸可能发生变化。

QJ60-R02 折返后法兰尺寸图

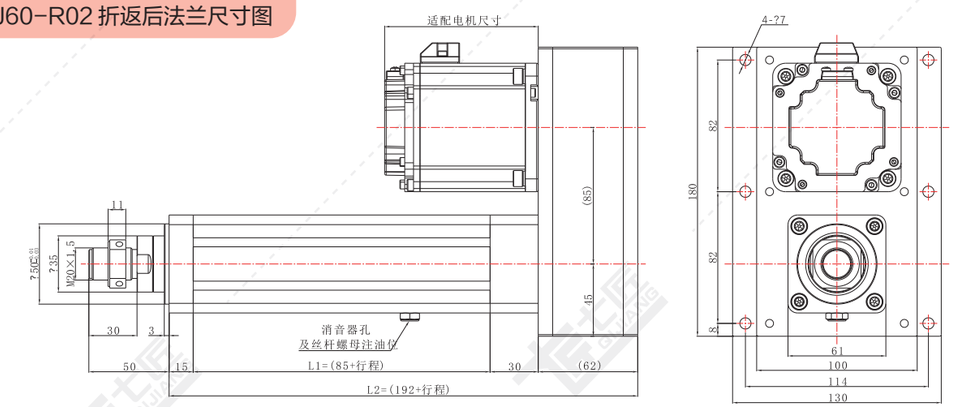

QJ60-R03 折返耳轴型尺寸图

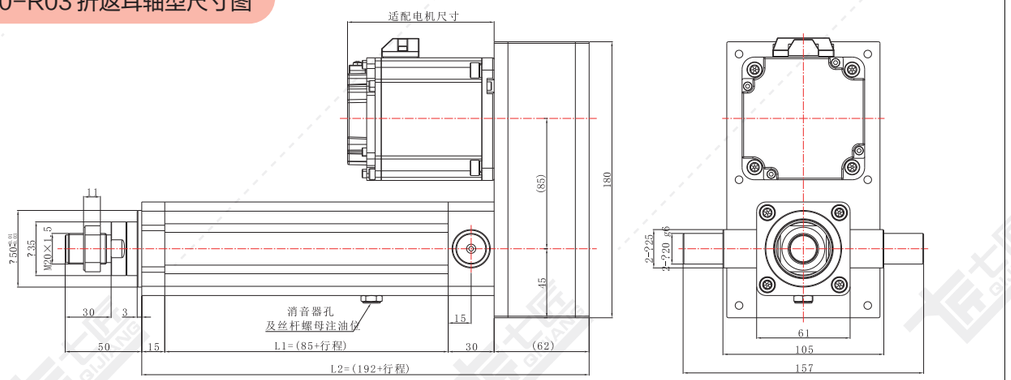

QJ60-R04 折返卧式尺寸图

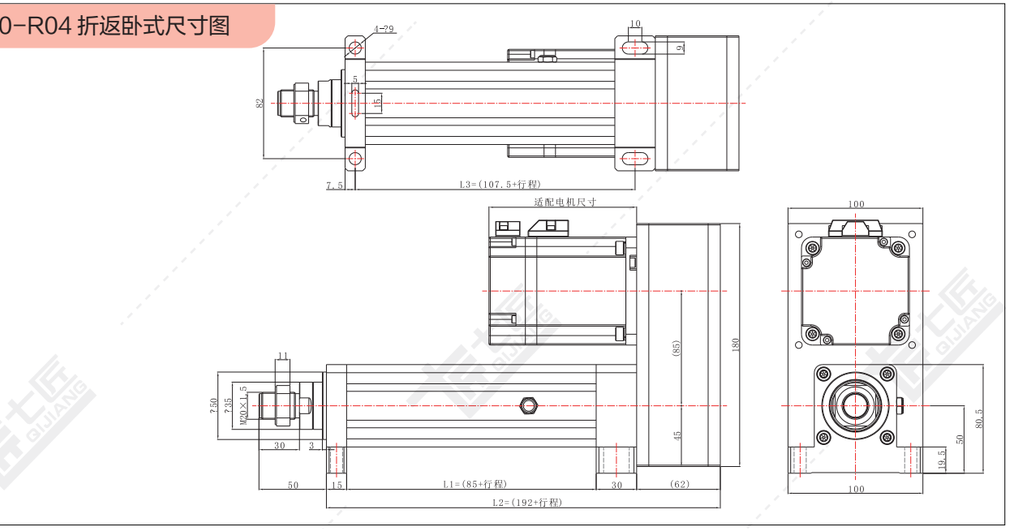

QJ60-R05 折返后铰接尺寸图

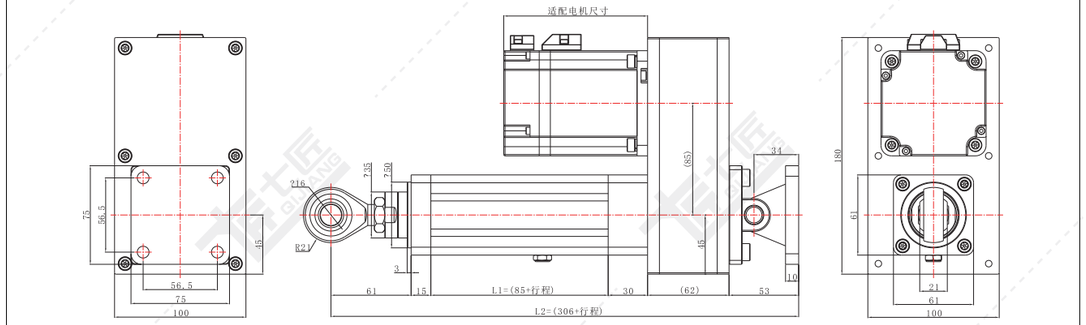

QJ60-R06 折返导柱式尺寸图

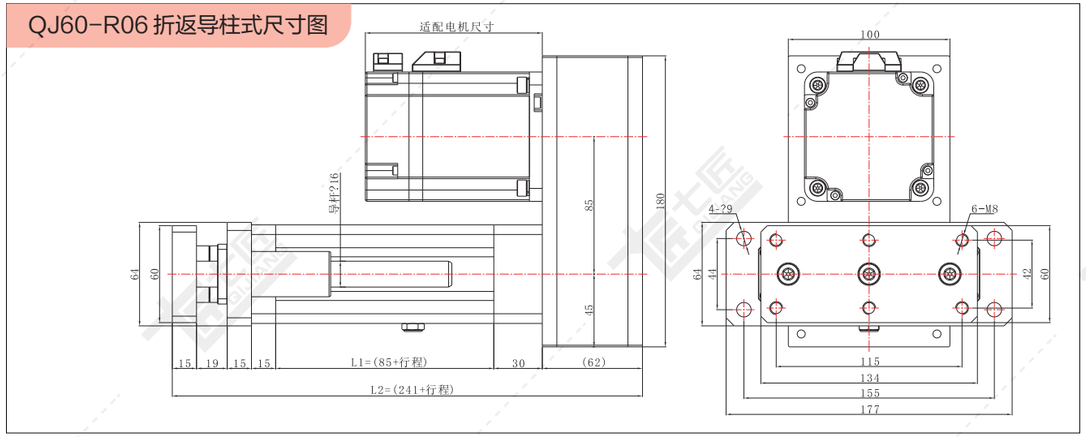

QJ60-R07 折返前锁型尺寸图

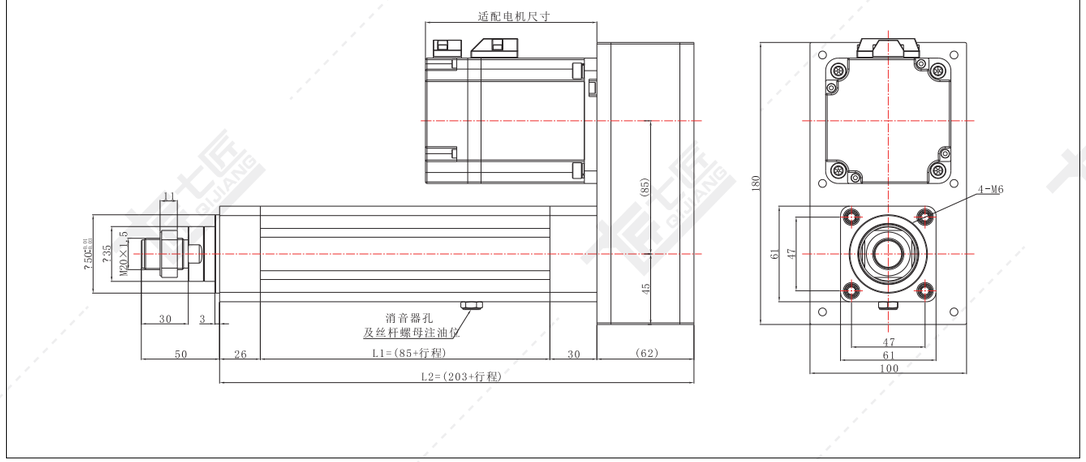

QJ60-直连系列标准尺寸图

注：电机安装板匹配不同电机时，尺寸可能发生变化。

QJ60-L01 直连前法兰尺寸图

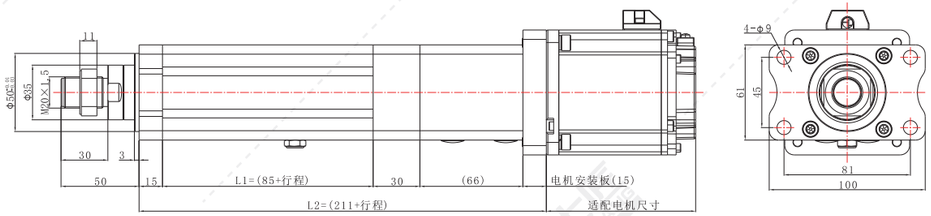

QJ60-L03 直连耳轴型尺寸图

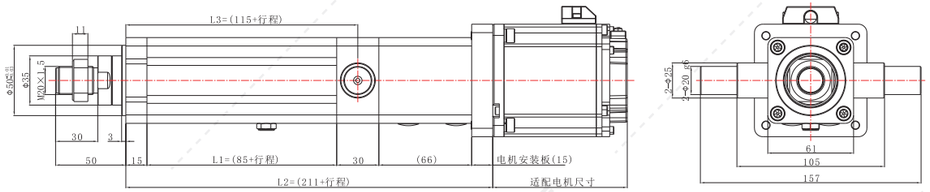

QJ60-L04 直连卧式尺寸图

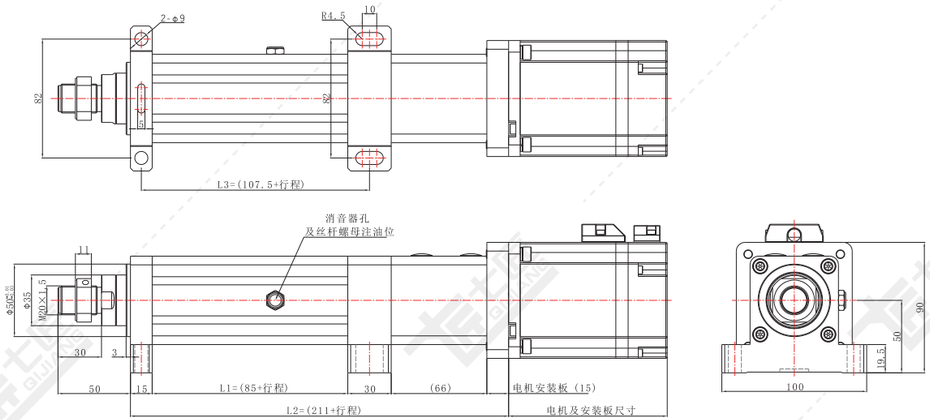

QJ60-L05 直连后铰接尺寸图

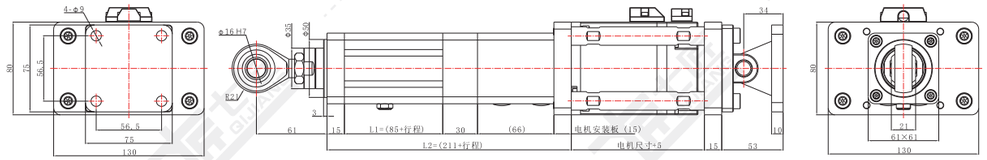

QJ60-L06 直连导柱式尺寸图

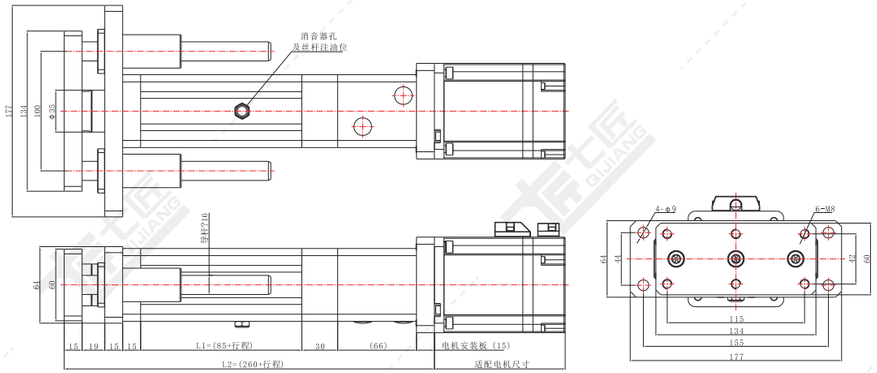

QJ60-L07 直连前锁型尺寸图

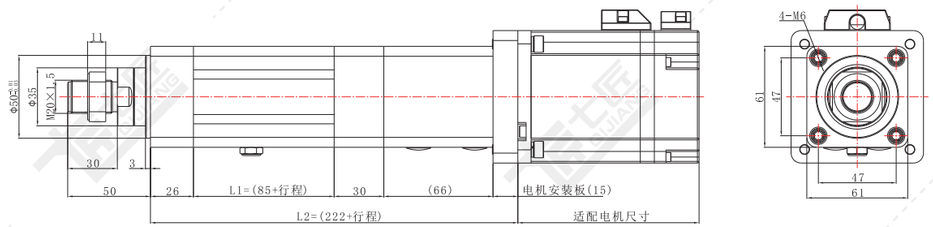

QJ75系列标准配置参数

基础参数：

缸筒外径	75x75 mm
缸筒内径	φ63 mm
丝杆类型	滚珠丝杆
允许最大推力	≤8KN
行程范围	≤1000 mm
允许最大速度	≤500 mm/s

基础配型：

丝杆直径	20 mm
丝杆细长比	1:50
丝杆导程	05 mm
	10 mm
	20 mm
同步轮速比	1
	1.5
	2
匹配电机	80框伺服
	86步进
匹配减速机	85框
	90框

受力与精度：

轴承	动负荷Cr (KN)	22.8	
	静负荷Cor (KN)	21.5	
丝杆	动负荷 Ca (KN)	05 mm	14.84
		10 mm	15.16
		20 mm	7.64
	静负荷 Coa (KN)	05 mm	36.81
		10 mm	38.33
		20 mm	17.58
丝杆精度等级		C5	C7
重复定位精度		±0.01	±0.02
活塞杆旋转角		±0.3°	
磁环开关		DFGH	

出力与速度：

电机功率		750W (80框)		1000W (80框)		86步进	
额定转速		3000 rpm		3000 rpm		300 rpm	
额定扭矩		2.39 N.M		3.18 N.M		1.27 N.M	
减速比	导程 (mm)	最大推力 (KN)	最大速度 (mm/s)	最大推力 (KN)	最大速度 (mm/s)	最大推力 (KN)	最大速度 (mm/s)
同步轮速比 1	5	2.55	250	3.4	250	1.36	25
	10	1.27	500	1.7	500	0.68	50
	20	0.64	1000	0.85	1000	0.34	100
同步轮速比 1.5	5	3.82	166.67	5.1	166.67	2.04	16.66
	10	1.91	333.33	2.55	333.33	1.02	33.33
	20	0.96	666.67	0.34	250	0.76	66.66
同步轮速比 2	5	5.1	125	6.8	125	2.72	12.5
	10	2.55	250	3.4	250	1.36	25
	20	1.27	500	1.7	500	0.68	50

以上所配电机 是以不加减速机情况，可配的标准电机框号，加减速机后适配电机框号更广泛。
因空间有限，许多减速机速比未能标注，如需了解其他配置参数，可咨询我司人员。
注：额定推力请根据P(C-007)~P(C-016)曲线图选择。

直连式·伺服电动缸

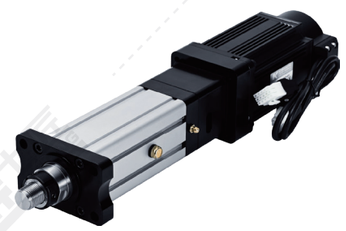

折返式·伺服电动缸

QJ75-前端连接方式尺寸图

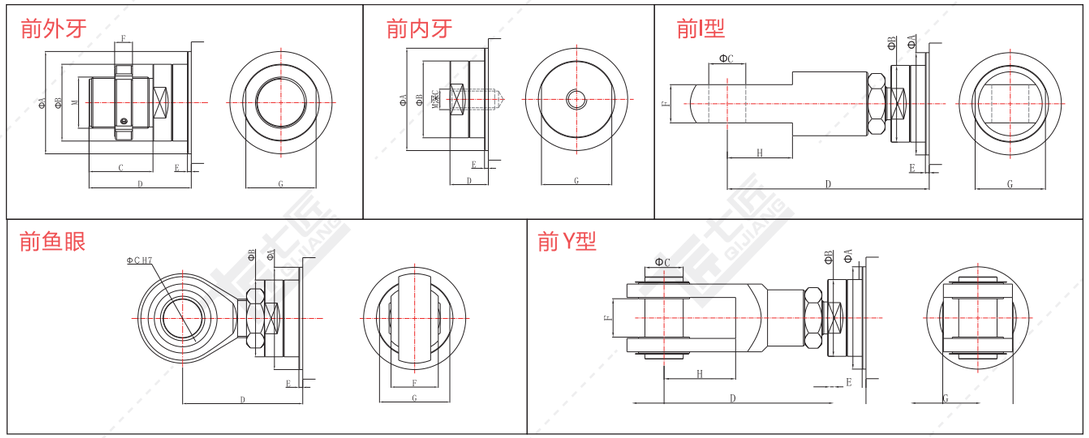

负载类型	ΦA	ΦB	ΦC	C	D	E	F	H	G	M
前外牙	Φ60	Φ45	—	40	65	3	12	—	41	M30x1.5
前内牙	Φ60	Φ45	—	40	25	3	—	—	41	M20
前 I 型	Φ60	Φ45	Φ20	—	118	3	20	40	41	—
前鱼眼	Φ60	Φ45	Φ20	—	72	3	25	—	41	—
前 Y 型	Φ60	Φ45	Φ20	—	118	3	20	40	44.4	—

QJ75-折返系列标准尺寸图

注：电机安装板匹配不同电机时，尺寸可能发生变化。

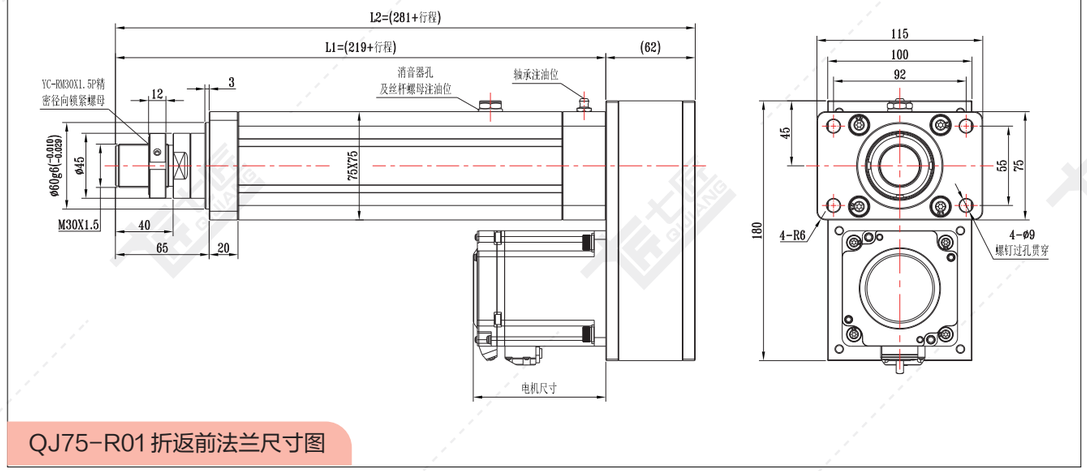

QJ75-R01 折返前法兰尺寸图

QJ75-折返系列标准尺寸图

注：电机安装板匹配不同电机时，尺寸可能发生变化。

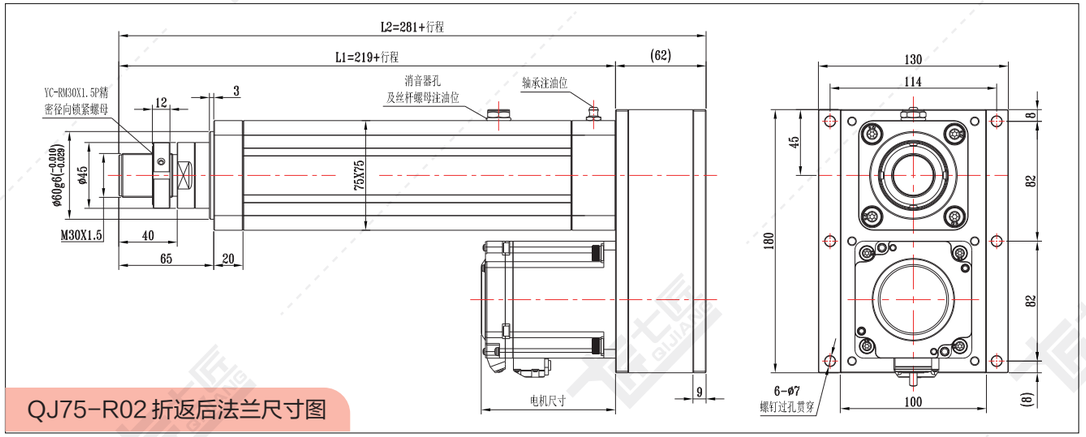

QJ75-R02 折返后法兰尺寸图

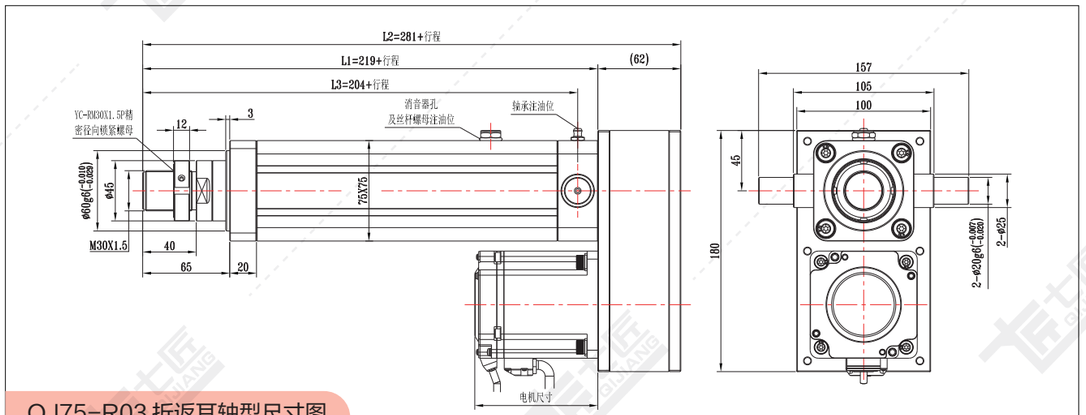

QJ75-R03 折返耳轴型尺寸图

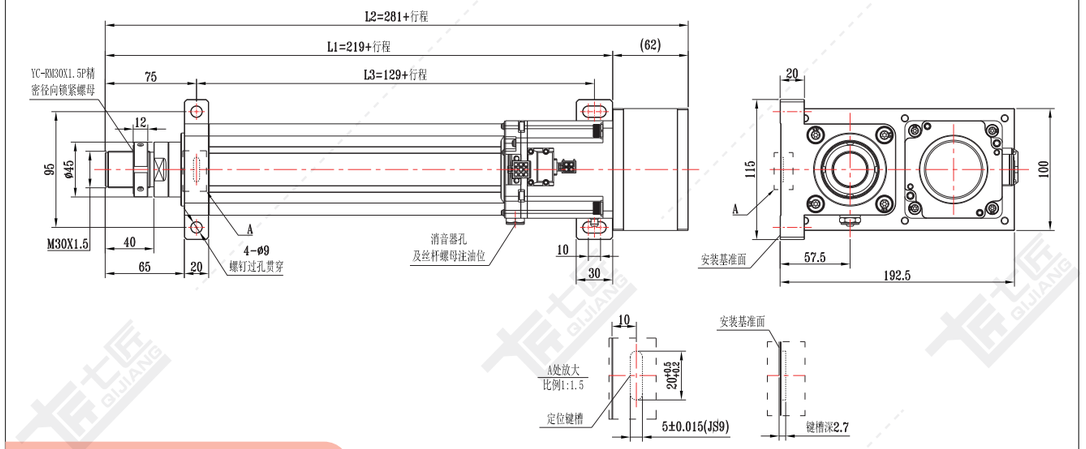

QJ75-R04 折返卧式尺寸图

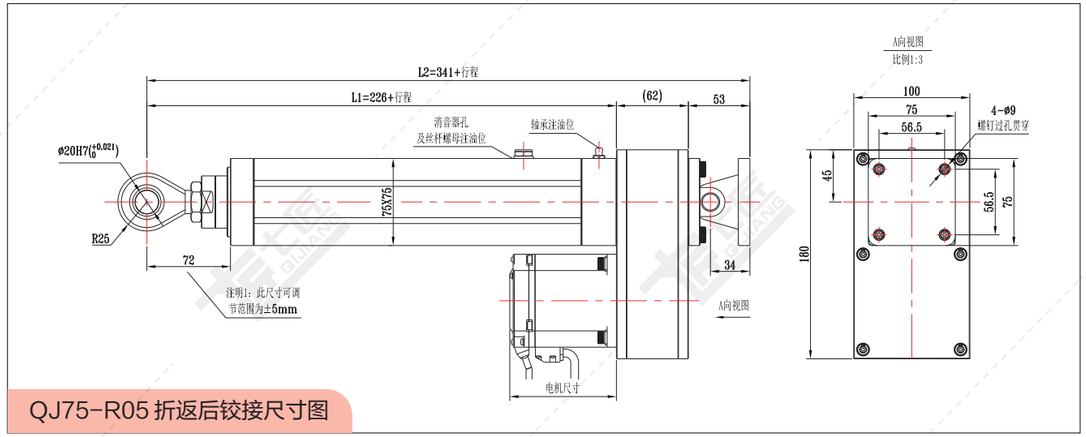

QJ75-R05 折返后铰接尺寸图

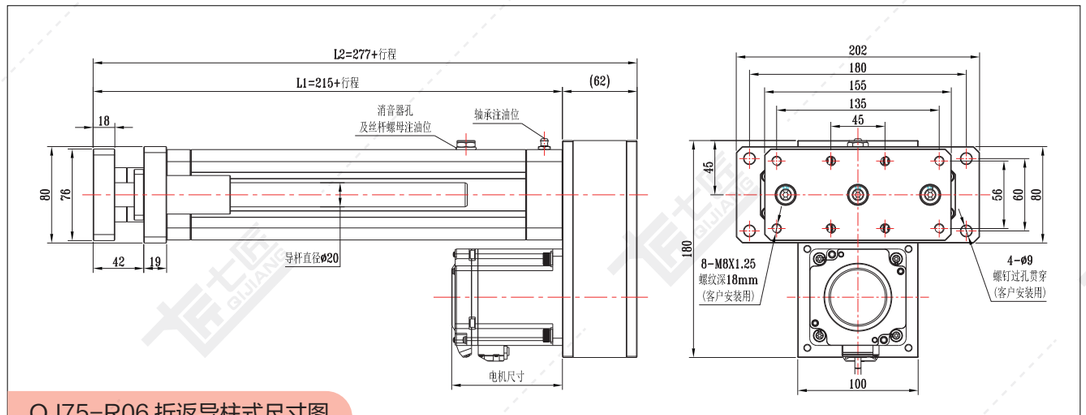

QJ75-R06 折返导柱式尺寸图

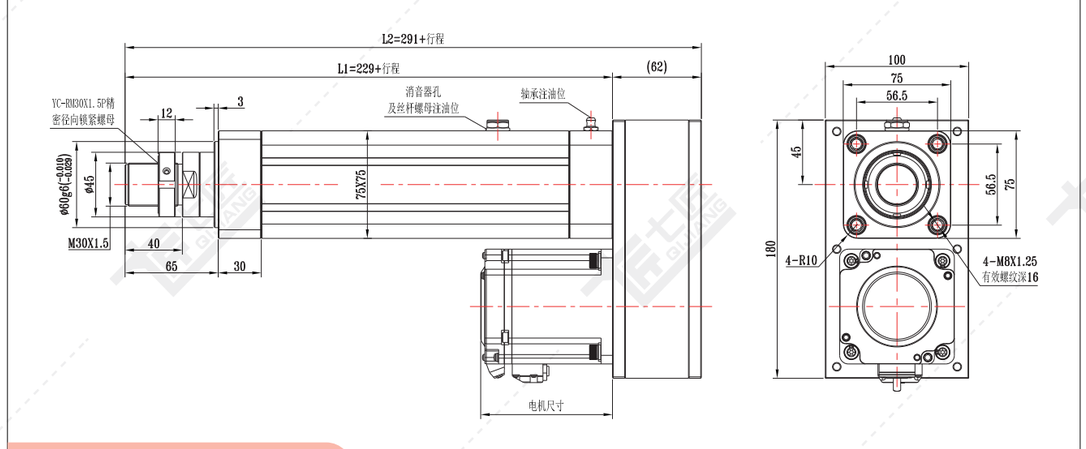

QJ75-R07 折返前锁型尺寸图

QJ75-直连系列标准尺寸图

注：电机安装板匹配不同电机时，尺寸可能发生变化。

QJ75-L01 直连前法兰尺寸图

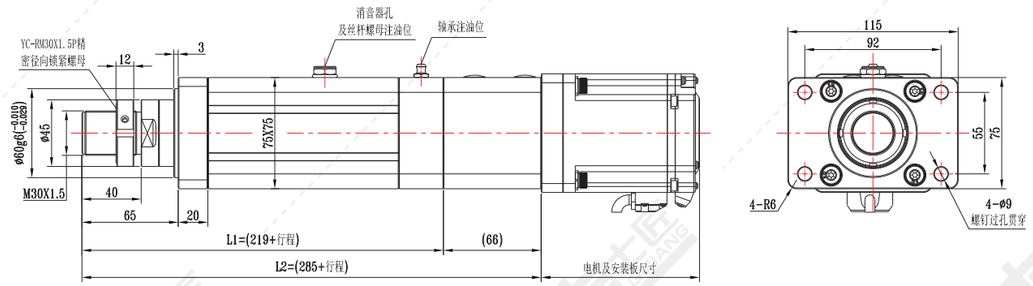

QJ75-L03 直连耳轴型尺寸图

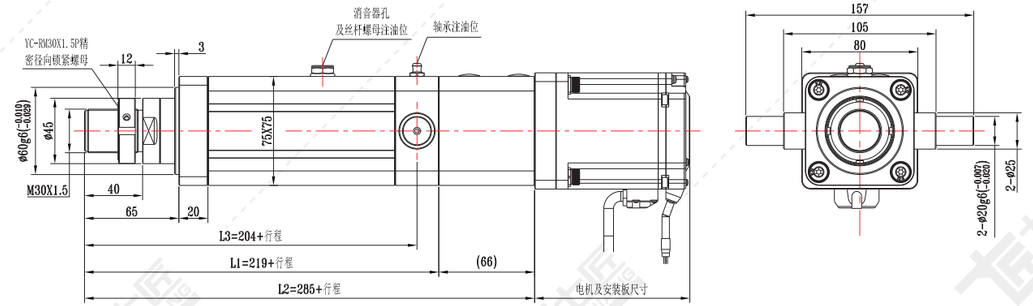

QJ75-L04 直连卧式尺寸图

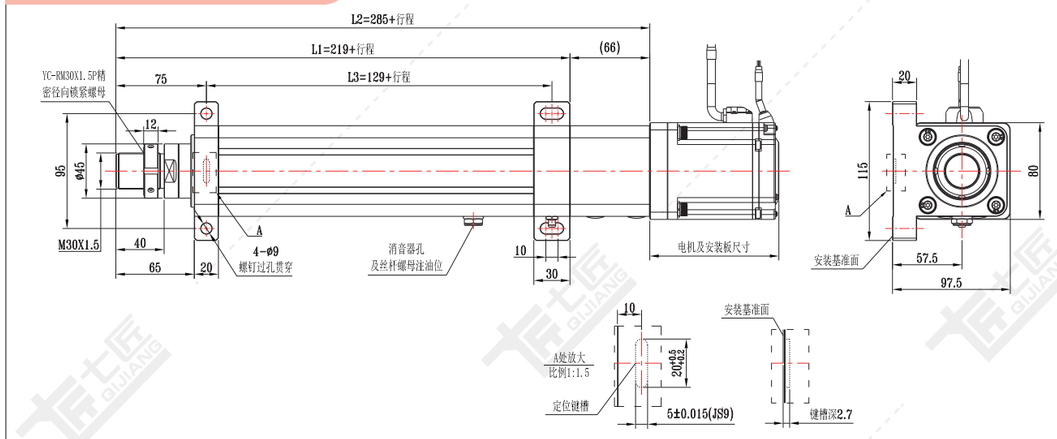

QJ75-L05 直连后铰接尺寸图

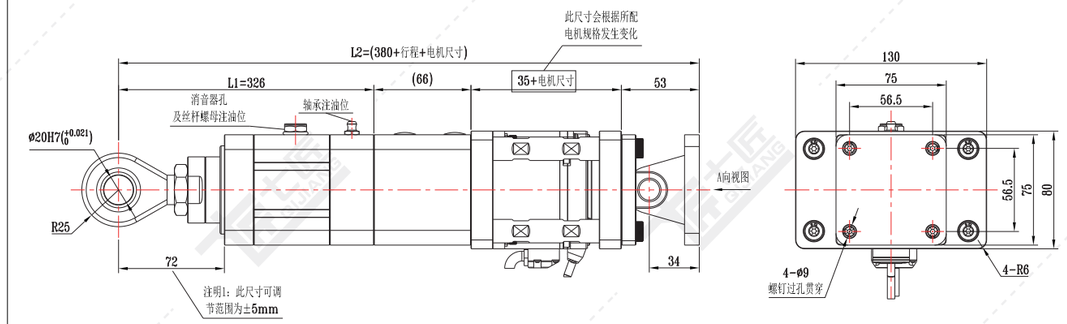

QJ75-L06 直连导柱式尺寸图

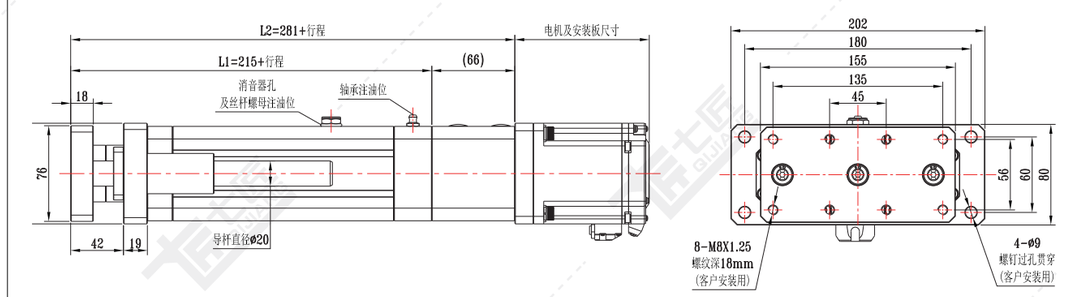

QJ75-L07 直连前锁型尺寸图

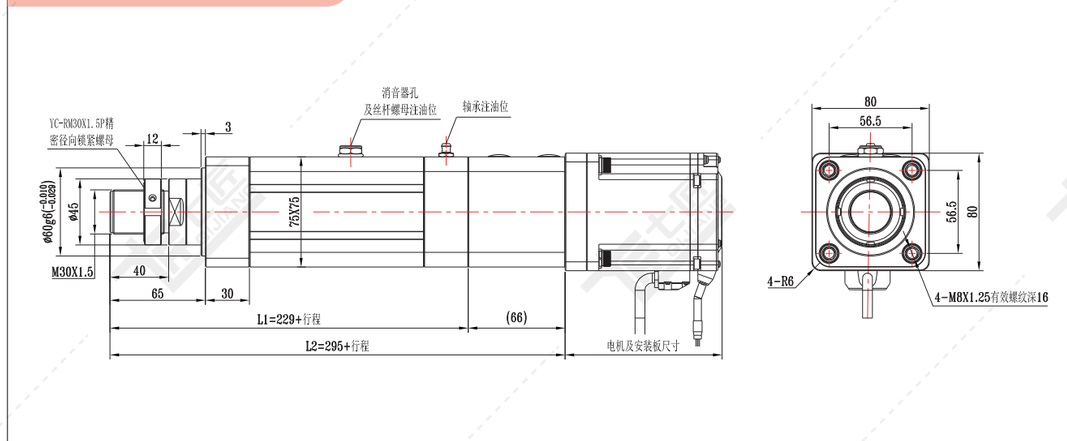

QJ80系列标准配置参数

基础参数：

缸筒外径	80x80 mm
缸筒内径	φ65 mm
丝杆类型	滚珠丝杆
允许最大推力	≤20KN
行程范围	≤1200 mm
允许最大速度	≤1000 mm/s

基础配型：

丝杆直径	25 mm
丝杆细长比	1:50
丝杆导程	05 mm
	10 mm
	25 mm
同步轮速比	1
	1.5
	2
匹配电机	130框伺服
匹配减速机	85框
	90框

受力与精度：

轴承	动负荷Cr (KN)	29.5	
	静负荷Cor (KN)	58	
丝杆	动负荷 Ca (KN)	05 mm	17.24
		10 mm	29.54
		25 mm	8.43
	静负荷 Coa (KN)	05 mm	49.04
		10 mm	72.95
		25 mm	21.99
丝杆精度等级		C5	C7
重复定位精度		±0.01	±0.02
活塞杆旋转角		±0.3°	
磁环开关		DFGH	

出力与速度：

电机功率	1500W (130框)	2000W (130框)	3000W (130框)
额定转速	1500 rpm	1500 rpm	1500 rpm
额定扭矩	9.55 N.M	12.73 N.M	19.1 N.M

减速比		导程 (mm)	最大推力 (KN)	最大速度 (mm/s)	最大推力 (KN)	最大速度 (mm/s)	最大推力 (KN)	最大速度 (mm/s)
同步轮速比	1	05	10.19	125	13.59	125	20.39	125
		10	5.1	250	6.8	250	10.19	250
		25	2.04	625	2.72	625	4.08	625
	1.5	05	15.29	83.33	20.39	83.33	30.58	83.33
		10	7.65	166.67	10.19	166.67	15.29	166.67
		25	3.06	416.67	4.08	416.67	6.12	416.67
	2	05	20.39	62.5	27.19	62.5	40.78	62.5
		10	10.19	125	13.59	125	20.39	125
		25	4.08	312.5	5.44	312.5	8.16	312.5

以上所配电机 是以不加减速机情况，可配的标准电机框号，加减速机后适配电机框号更广泛。
因空间有限，许多减速机速比未能标注，如需了解其他配置参数，可咨询我司人员。
注：额定推力请根据P(C-007)~P(C-016)曲线图选择。

直连式·伺服电动缸

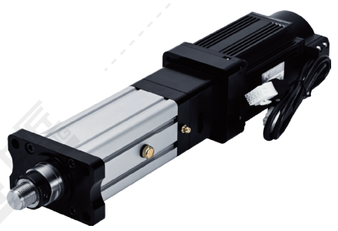

折返式·伺服电动缸

QJ80-前端连接方式尺寸图

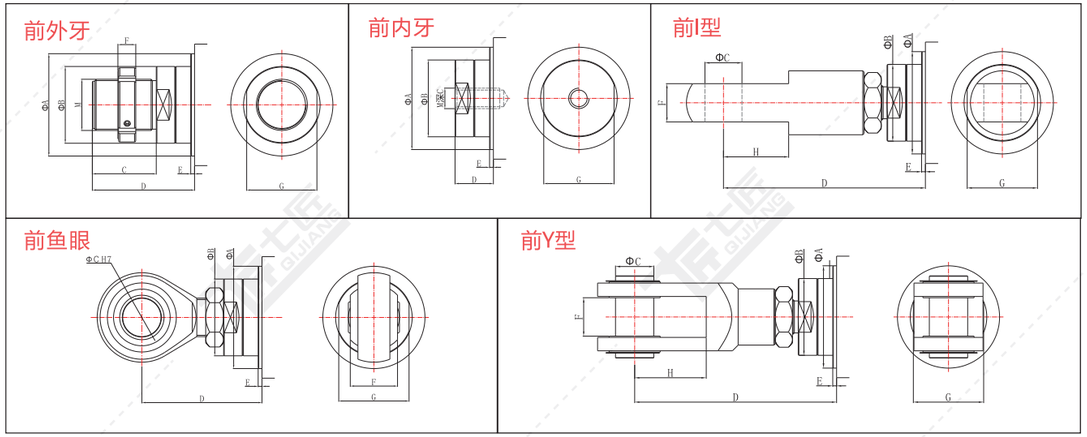

负载类型	ΦA	ΦB	ΦC	C	D	E	F	H	G	M
前外牙	Φ65	Φ50	—	40	65	3	12	—	46	M30x1.5
前内牙	Φ65	Φ50	—	40	25	3	—	—	46	M20
前 I 型	Φ65	Φ50	Φ30	—	150	3	30	51	46	—
前鱼眼	Φ65	Φ50	Φ25	—	80	3	31	—	46	—
前 Y 型	Φ65	Φ50	Φ30	—	150	3	35	73	70	—

QJ80-折返系列标准尺寸图

注：电机安装板匹配不同电机时，尺寸可能发生变化。

QJ80-R01 折返前法兰尺寸图

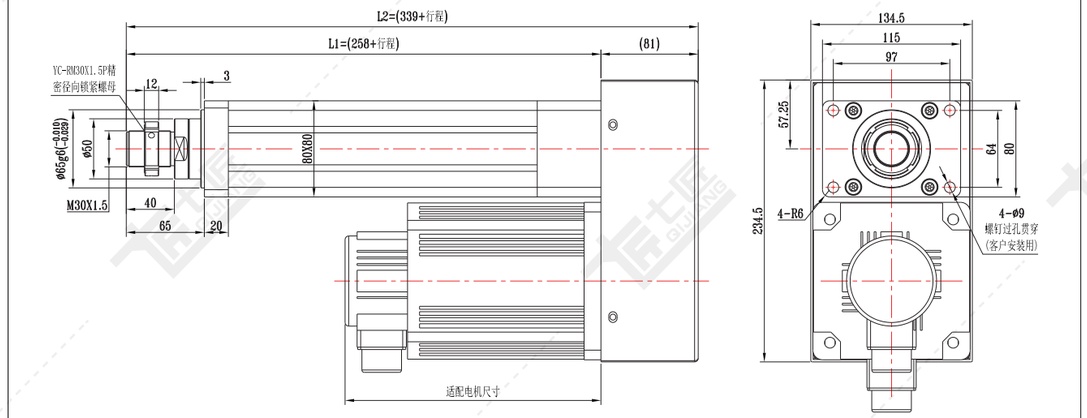

QJ80-折返系列标准尺寸图

注：电机安装板匹配不同电机时，尺寸可能发生变化。

QJ80-R02 折返后法兰尺寸图

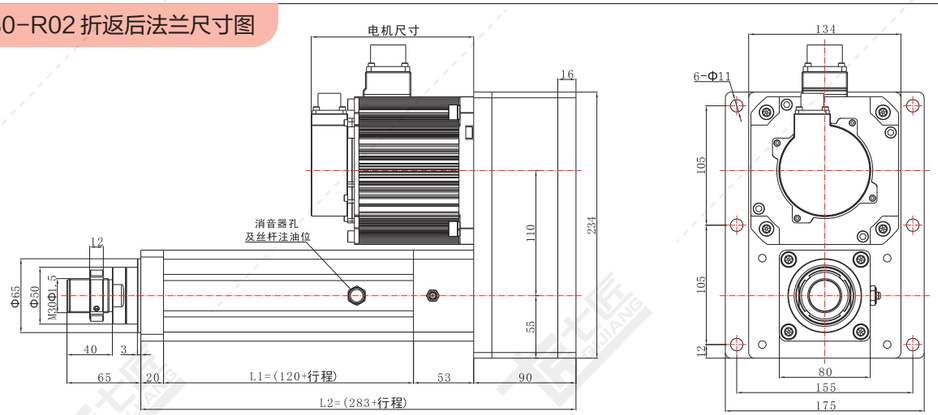

QJ80-R03 折返耳轴型尺寸图

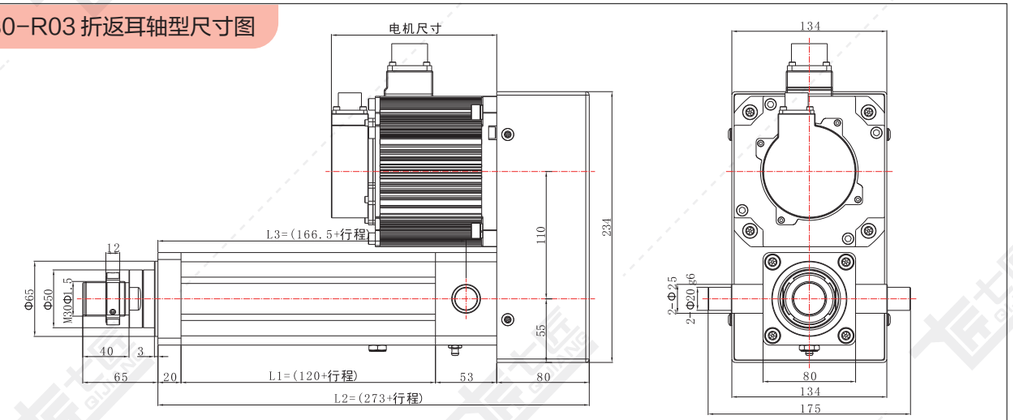

QJ80-R04 折返卧式尺寸图

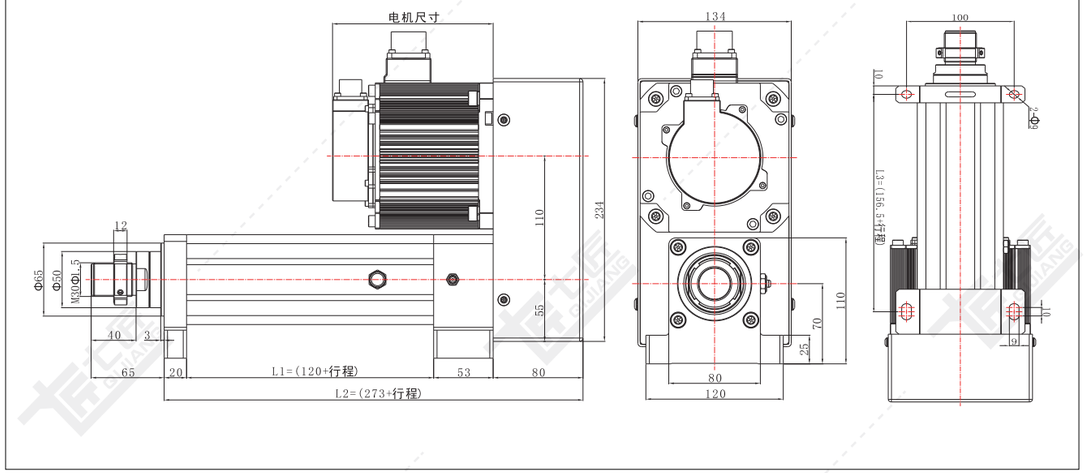

QJ80-R05 折返后铰接尺寸图

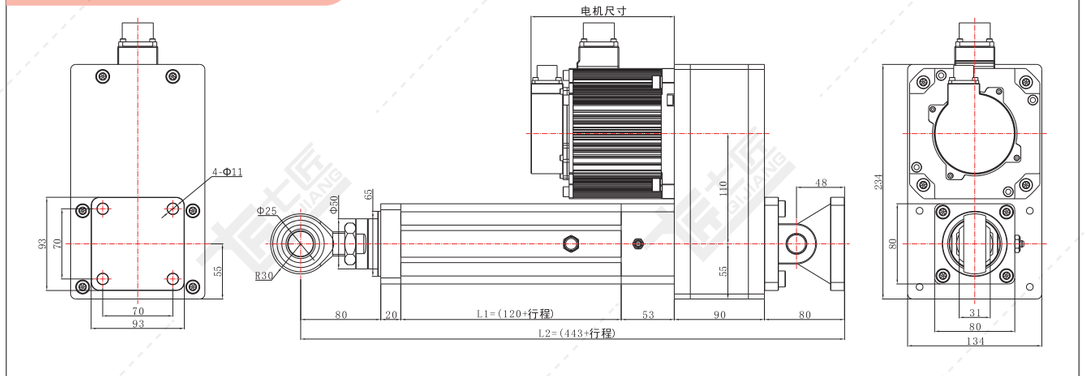

QJ80-R06 折返导柱式尺寸图

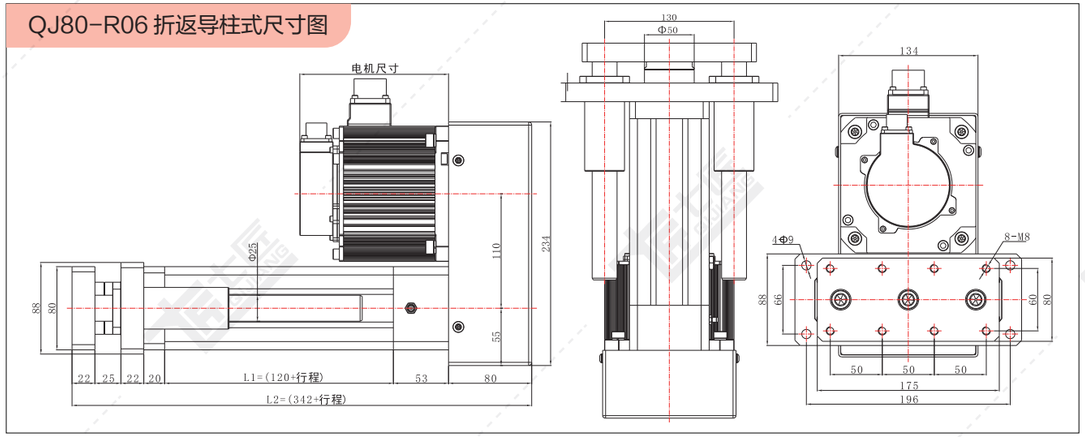

QJ80-R07 折返前锁型尺寸图

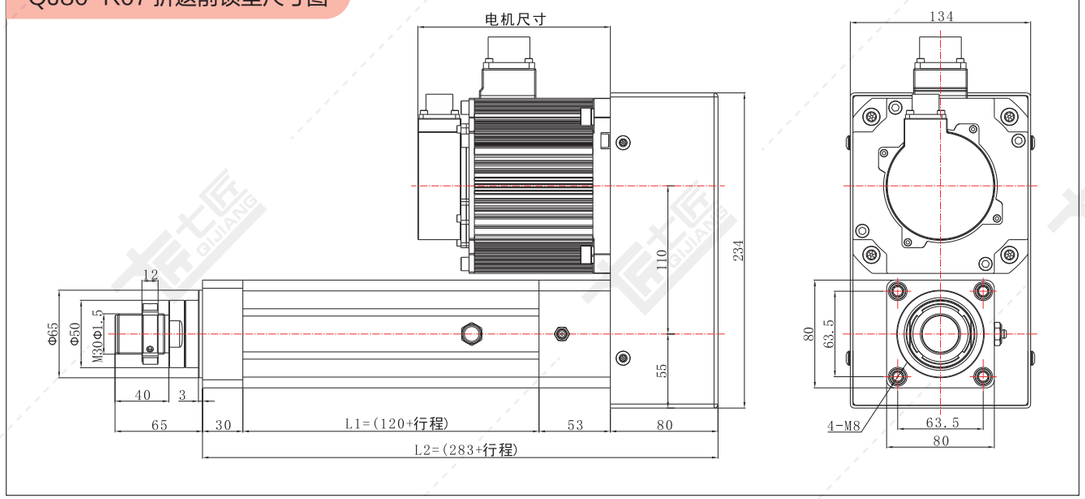

QJ80-直连系列标准尺寸图

注：电机安装板匹配不同电机时，尺寸可能发生变化。

QJ80-L01 直连前法兰尺寸图

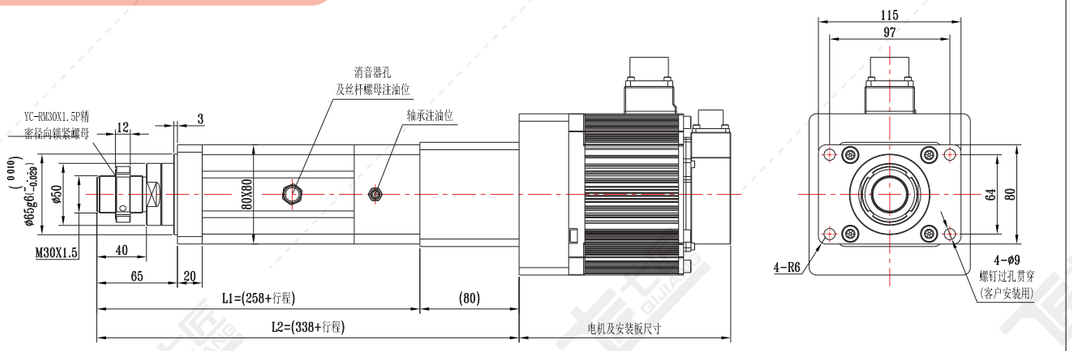

QJ80-L03 直连耳轴型尺寸图

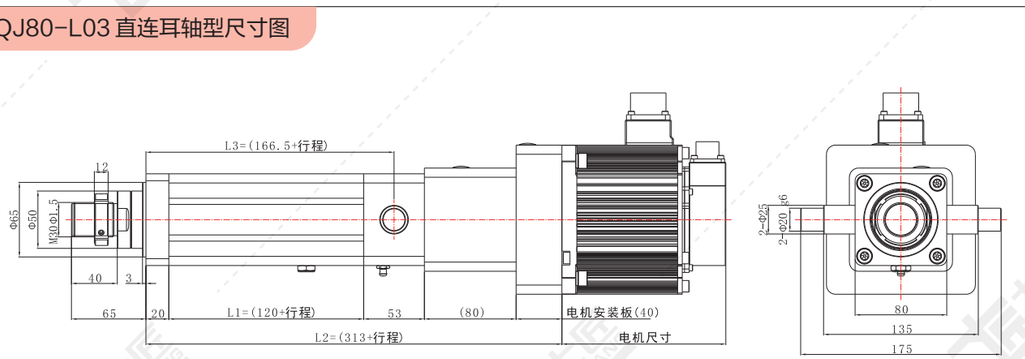

QJ80-L04 直连卧式尺寸图

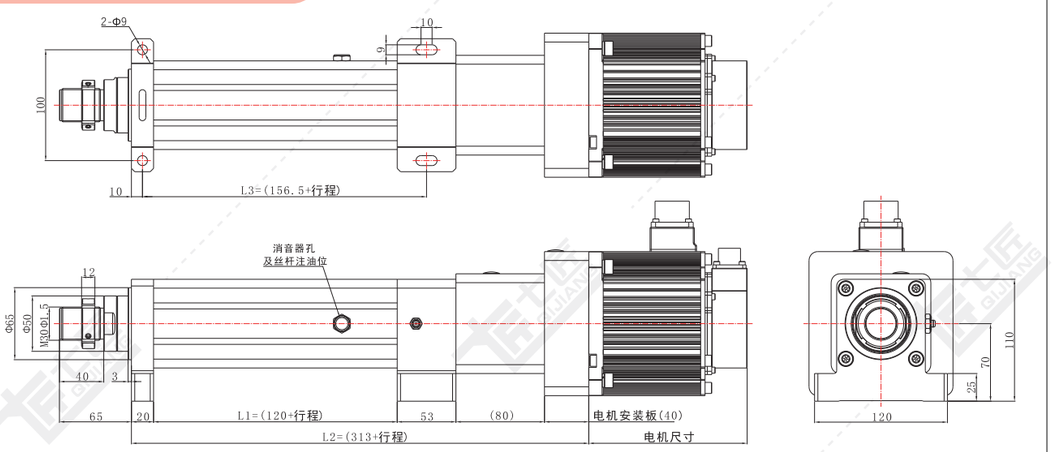

QJ80-L06 直连导柱式尺寸图

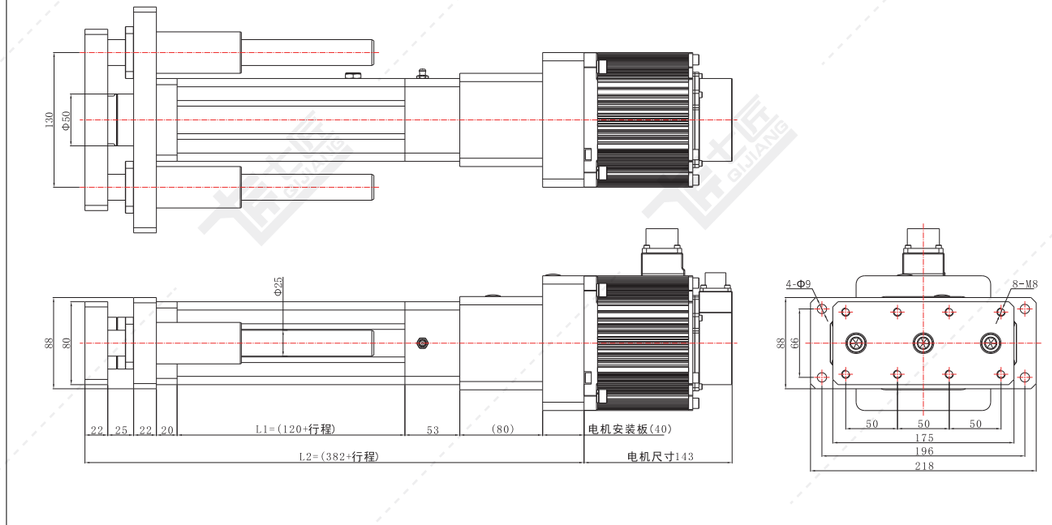

QJ80-L07 直连前锁型尺寸图

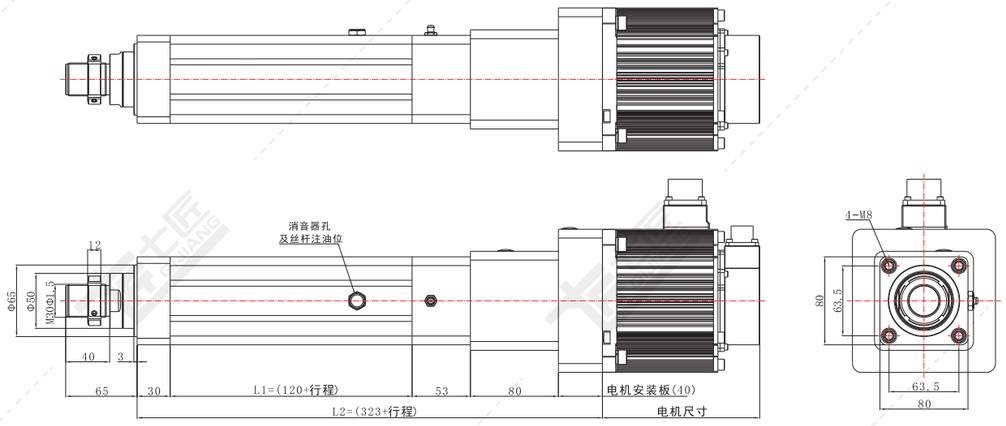

QJ94系列标准配置参数

基础参数：

缸筒外径	94x94 mm
缸筒内径	φ80 mm
丝杆类型	滚珠丝杆
允许最大推力	≤35KN
行程范围	≤1500 mm
允许最大速度	≤500 mm/s

基础配型：

丝杆直径	32 mm
丝杆细长比	1:50
丝杆导程	05 mm
	10 mm
	20 mm
同步轮速比	1
	1.5
	2
匹配电机	130框伺服
匹配减速机	85框
	90框
	115框
	120框

受力与精度：

轴承	动负荷Cr (KN)	40.5	
	静负荷Cor (KN)	46	
丝杆	动负荷 Ca (KN)	05mm	19.22
		10mm	48.05
		20mm	19.07
	静负荷 Coa (KN)	05mm	63.43
		10mm	122.08
		20mm	54.82
丝杆精度等级		C5	C7
重复定位精度		±0.01	±0.02
活塞杆旋转角		±0.3°	
磁环开关		DFGH	

出力与速度：

电机功率		1500W (130框)		2000W (130框)		3000W (130框)	
额定转速		1500 rpm		1500 rpm		1500 rpm	
额定扭矩		9.55 N.M		12.73 N.M		19.1 N.M	
减速比	导程 (mm)	最大推力 (KN)	最大速度 (mm/s)	最大推力 (KN)	最大速度 (mm/s)	最大推力 (KN)	最大速度 (mm/s)
同步轮速比 1	05	10.19	125	13.59	125	20.39	125
	10	5.1	250	6.8	250	10.19	250
	20	2.55	500	3.4	500	5.1	500
同步轮速比 1.5	05	15.29	83.33	20.39	83.33	30.58	83.33
	10	7.65	166.67	10.19	166.67	15.29	166.67
	20	3.82	333.33	5.1	333.33	7.65	333.33
同步轮速比 2	05	20.39	62.5	27.19	62.5	40.78	62.5
	10	10.19	125	13.59	125	20.39	125
	20	5.1	250	6.8	250	10.19	250

以上所配电机 是以不加减速机情况，可配的标准电机框号，加减速机后适配电机框号更广泛。
因空间有限，许多减速机速比未能标注，如需了解其他配置参数，可咨询我司人员。
注：额定推力请根据P(C-007)~P(C-016)曲线图选择。

直连式·伺服电动缸

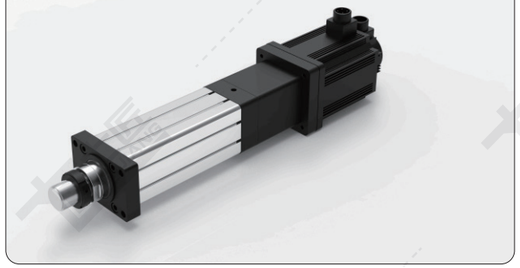

折返式·伺服电动缸

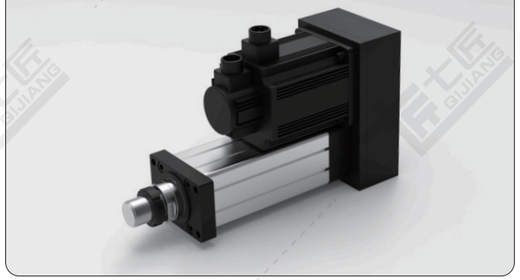

QJ94-前端连接方式尺寸图

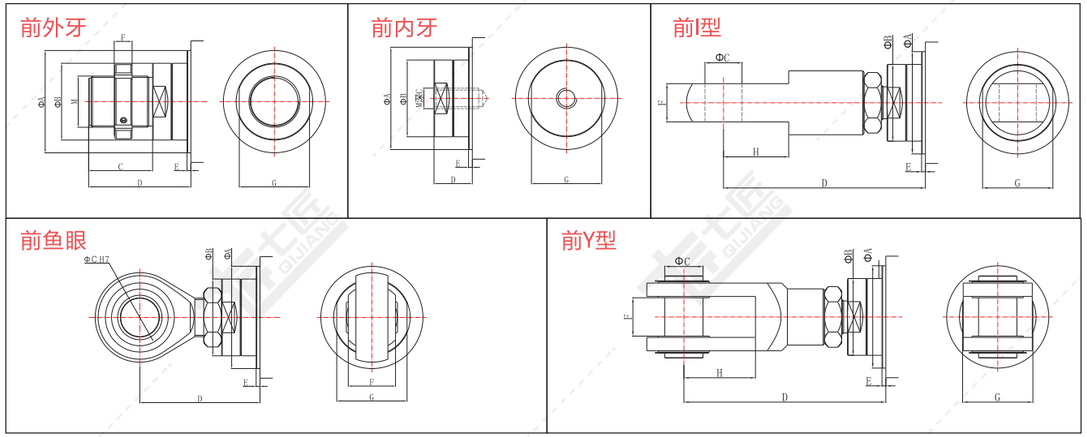

负载类型	ΦA	ΦB	ΦC	C	D	E	F	H	G	M
前外牙	Φ80	Φ60	—	50	80	3	14	—	55	M40x1.5
前内牙	Φ80	Φ60	—	40	30	3	—	—	55	M24
前 I 型	Φ80	Φ60	Φ35	—	195	3	35	55	55	—
前鱼眼	Φ80	Φ60	Φ30	—	94	3	37	—	55	—
前 Y 型	Φ80	Φ60	Φ35	—	195	3	35	73	70	—

QJ94-折返系列标准尺寸图

注：电机安装板匹配不同电机时，尺寸可能发生变化。

QJ94-R01 折返前法兰尺寸图

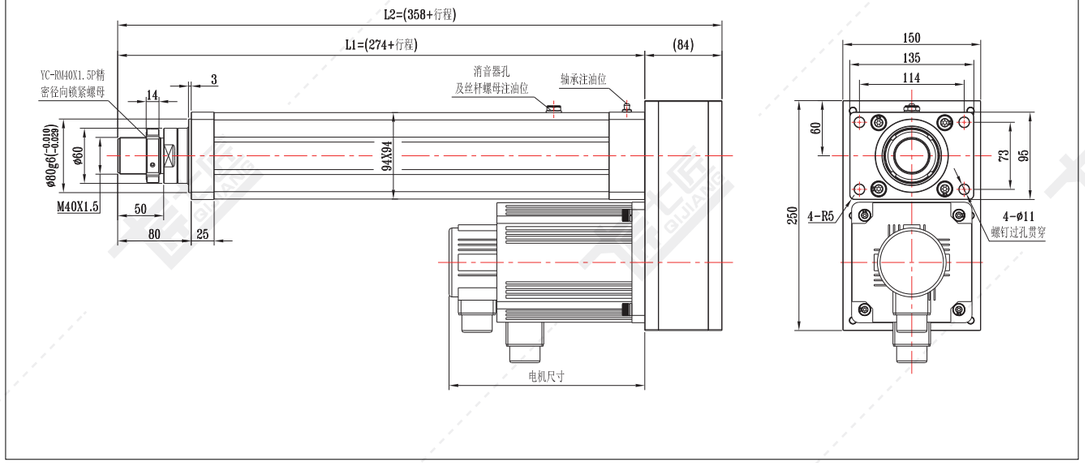

QJ94-折返系列标准尺寸图

注：电机安装板匹配不同电机时，尺寸可能发生变化。

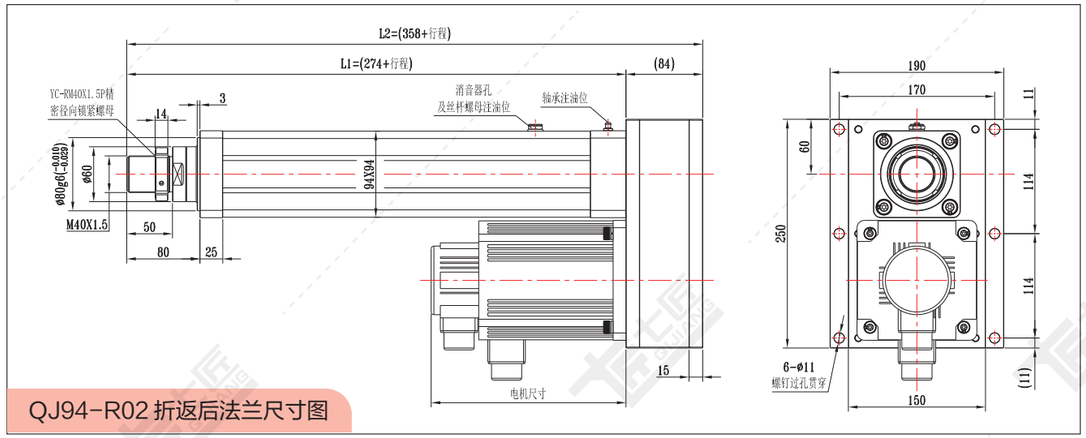

QJ94-R02 折返后法兰尺寸图

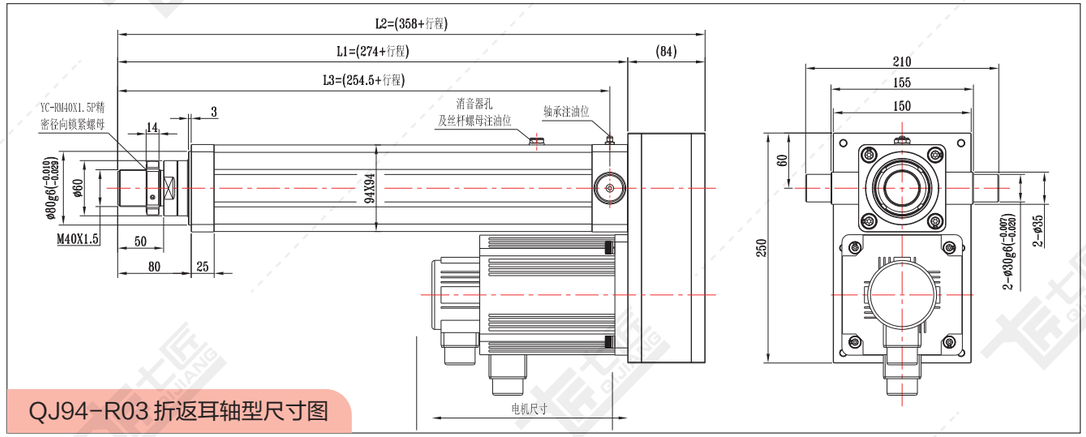

QJ94-R03 折返耳轴型尺寸图

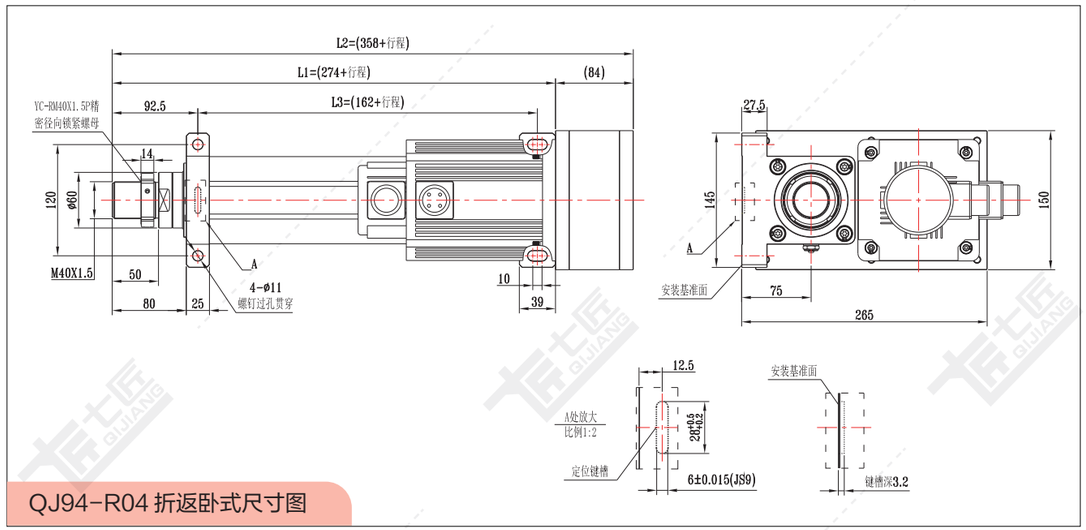

QJ94-R04 折返卧式尺寸图

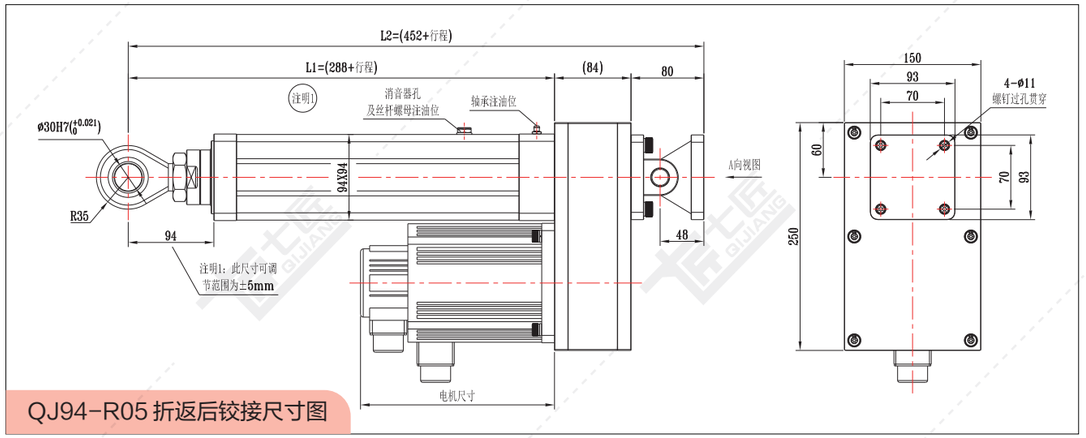

QJ94-R05 折返后铰接尺寸图

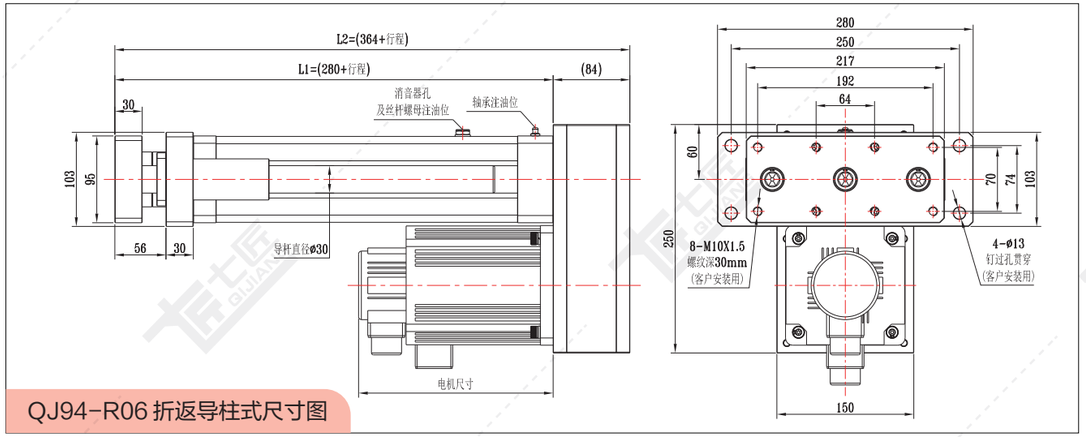

QJ94-R06 折返导柱式尺寸图

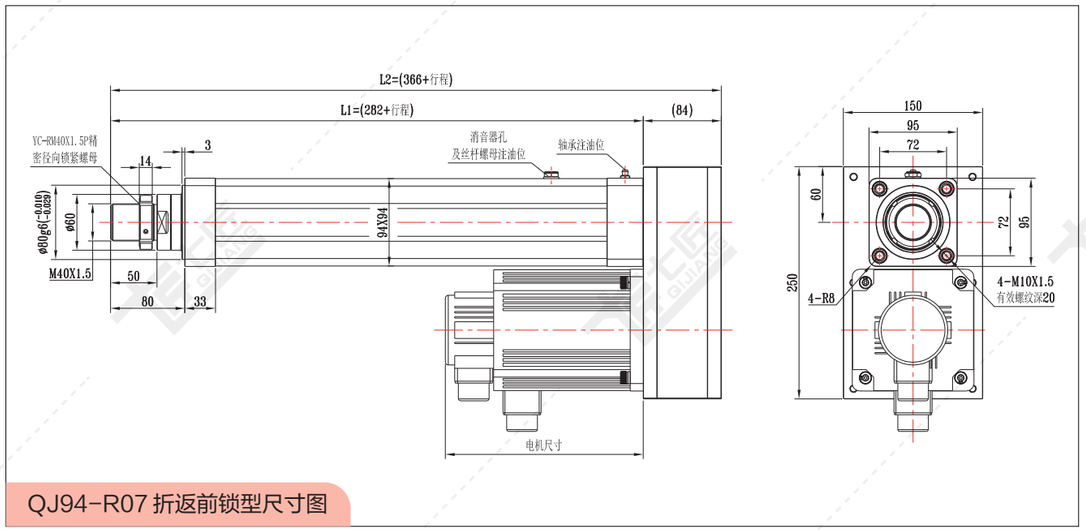

QJ94-R07 折返前锁型尺寸图

QJ94-直连系列标准尺寸图

注：电机安装板匹配不同电机时，尺寸可能发生变化。

QJ94-L01 直连前法兰尺寸图

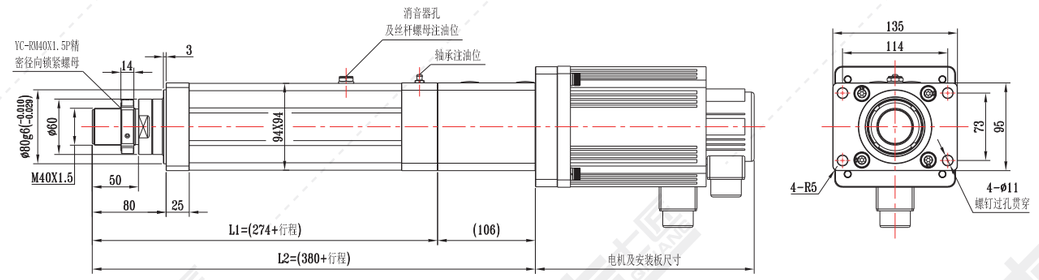

QJ94-L03 直连耳轴型尺寸图

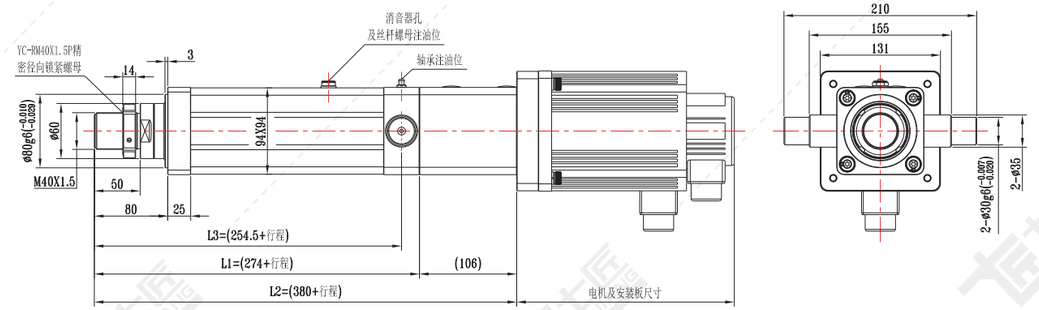

QJ94-L04 直连卧式尺寸图

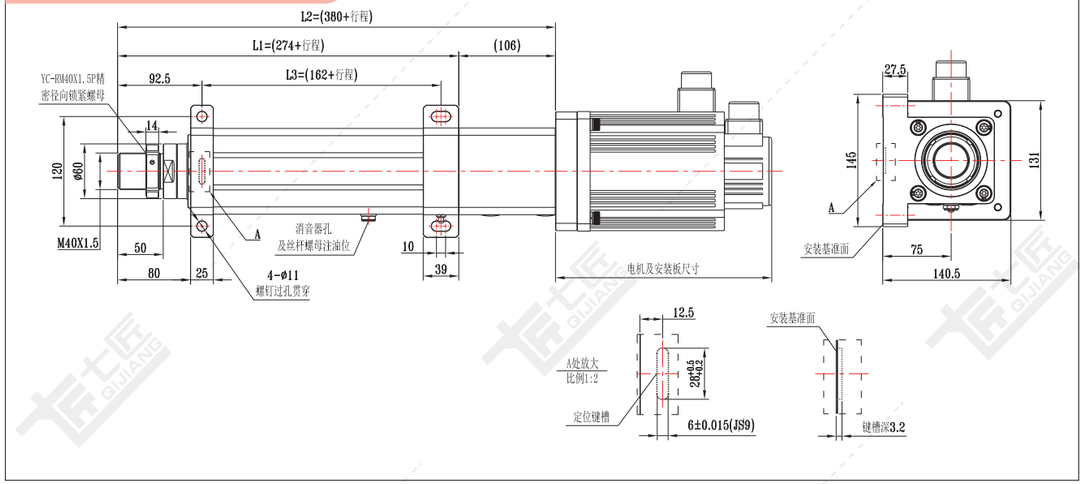

QJ94-L06 折返导柱式尺寸图

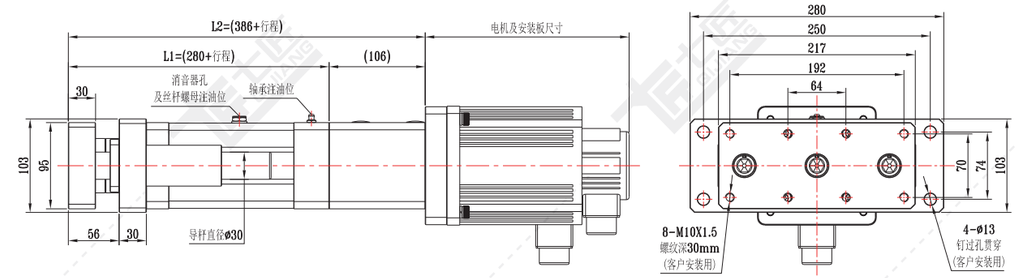

QJ94-L07 直连前锁型尺寸图

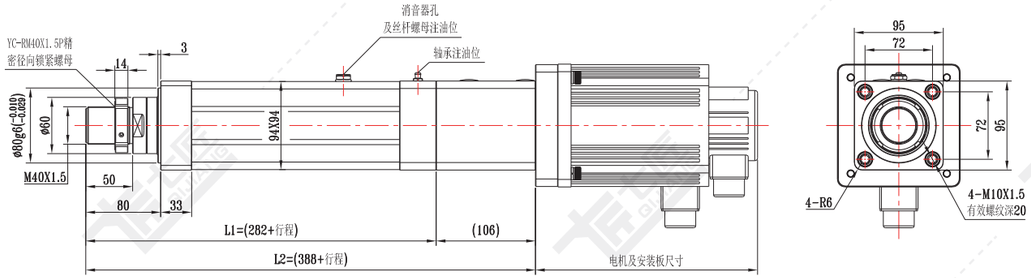

QJ110系列标准配置参数

基础参数：

缸筒外径	111x111mm
缸筒内径	φ100 mm
丝杆类型	滚珠丝杆
允许最大推力	≤50KN
行程范围	≤1800 mm
允许最大速度	≤250 mm/s

基础配型：

丝杆直径	40 mm
丝杆细长比	1:50
丝杆导程	10mm
同步轮速比	1
	1.5
	2
匹配电机	180框伺服
匹配减速机	115框
	142框

受力与精度：

轴承	动负荷Cr (KN)	70	
	静负荷Cor (KN)	159	
丝杆	动负荷 Ca (KN)	10mm	53.99
	静负荷 Coa (KN)	10mm	155
丝杆精度等级		C5	C7
重复定位精度		±0.01	±0.02
活塞杆旋转角		±0.3°	
磁环开关		DFGH	

出力与速度：

电机功率		4500W (180框)		5500W (180框)		7500W (180框)	
额定转速		1500 rpm		1500 rpm		1500 rpm	
额定扭矩		28.65N.M		35.01 N.M		47.75 N.M	
减速比	导程 (mm)	最大推力 (KN)	最大速度 (mm/s)	最大推力 (KN)	最大速度 (mm/s)	最大推力 (KN)	最大速度 (mm/s)
同步轮减速比 1	10	15.29	250	18.69	250	25.49	250
1.5	10	22.94	166.67	28.03	166.67	38.23	166.67
2	10	30.58	125	37.38	125	50.97	125
减速机减速比 3	10	45.88	83.33	56.07	83.33	——	——
4	10	——	——	——	——	——	——
5	10	——	——	——	——	——	——
6	10	——	——	——	——	——	——
7	10	——	——	——	——	——	——
8	10	——	——	——	——	——	——

以上所配电机 是以不加减速机情况，可配的标准电机框号，加减速机后适配电机框号更广泛。
因空间有限，许多减速机速比未能标注，如需了解其他配置参数，可咨询我司人员。
注：额定推力请根据P(C-007)~P(C-016)曲线图选择。

直连式·伺服电动缸

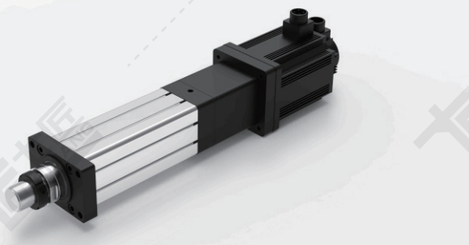

折返式·伺服电动缸

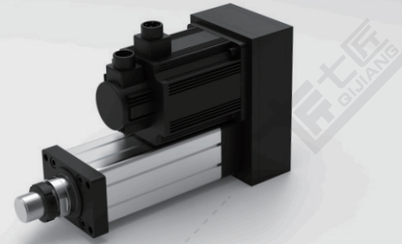

QJ110-前端连接方式尺寸图

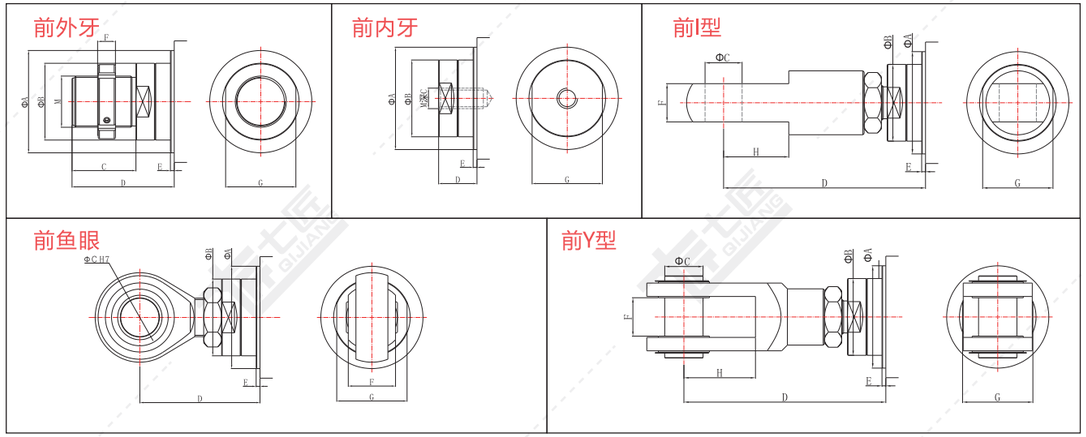

负载类型	ΦA	ΦB	ΦC	C	D	E	F	H	G	M
前外牙	Φ90	Φ75	—	60	110	5	14	—	—	M40x1.5
前内牙	Φ90	Φ75	—	40	30	5	—	—	—	M24
前 I 型	Φ90	Φ75	Φ35	—	215	5	35	55	—	—
前鱼眼	Φ90	Φ75	Φ35	—	140	5	25	—	—	—
前 Y 型	Φ90	Φ75	Φ35	—	215	5	35	73	70	—

QJ110-折返系列标准尺寸图

注：电机安装板匹配不同电机时，尺寸可能发生变化。

QJ110-R01 折返前法兰尺寸图

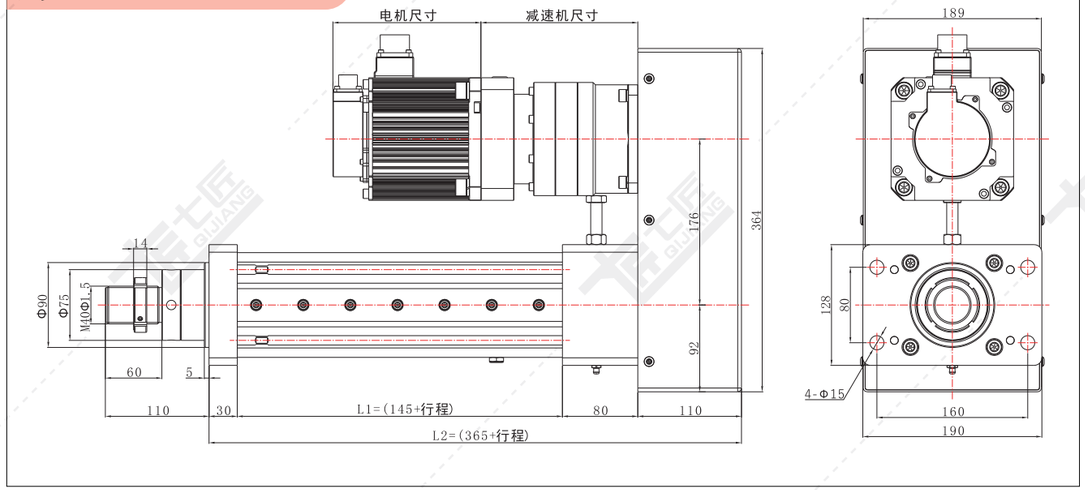

QJ110-折返系列标准尺寸图

注：电机安装板匹配不同电机时，尺寸可能发生变化。

QJ110-R02 折返后法兰尺寸图

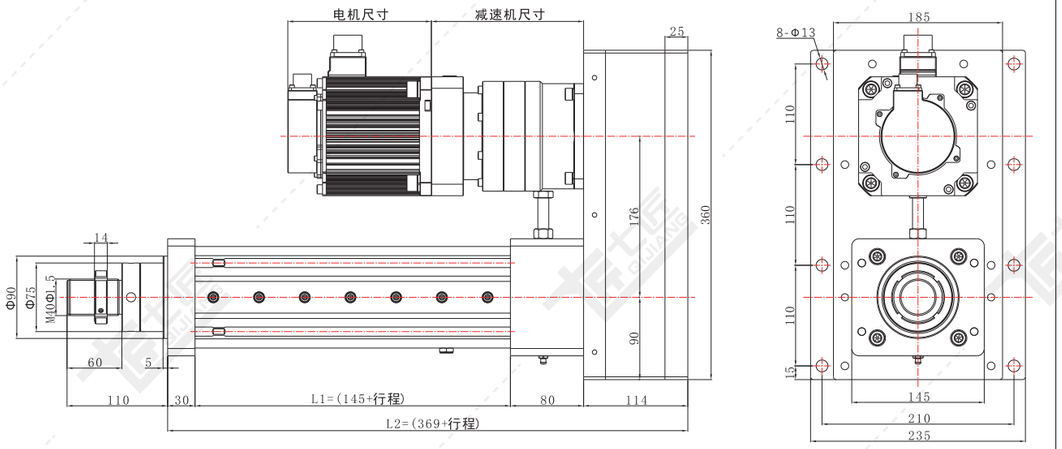

QJ110-R02 折返卧式尺寸图

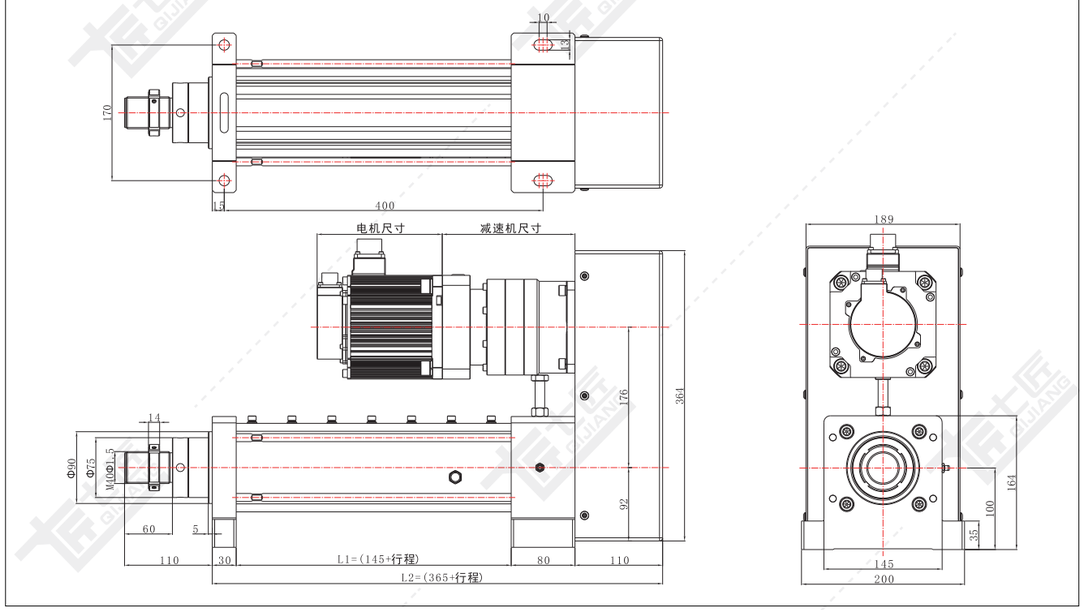

QJ110-折返系列标准尺寸图

注：电机安装板匹配不同电机时，尺寸可能发生变化。

QJ110-R05 折返后铰接尺寸图

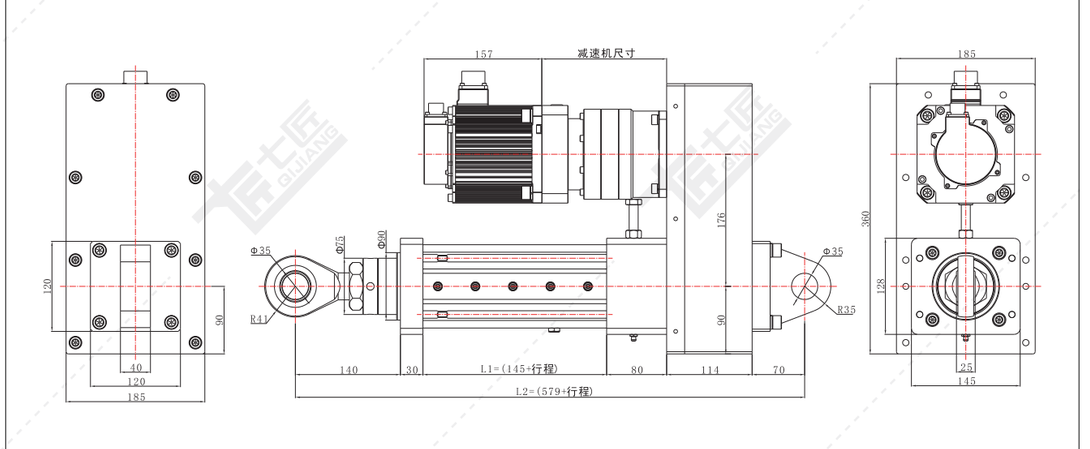

QJ110-R06 折返导柱式尺寸图

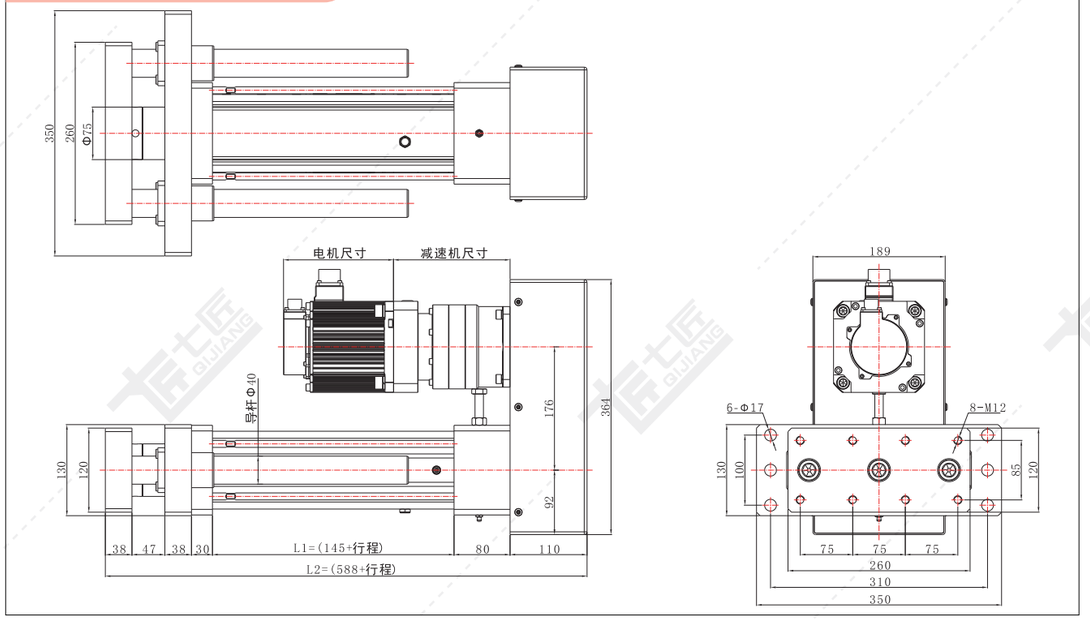

QJ110-直连系列标准尺寸图

注：电机安装板匹配不同电机时，尺寸可能发生变化。

QJ110-L01 直连前法兰尺寸图

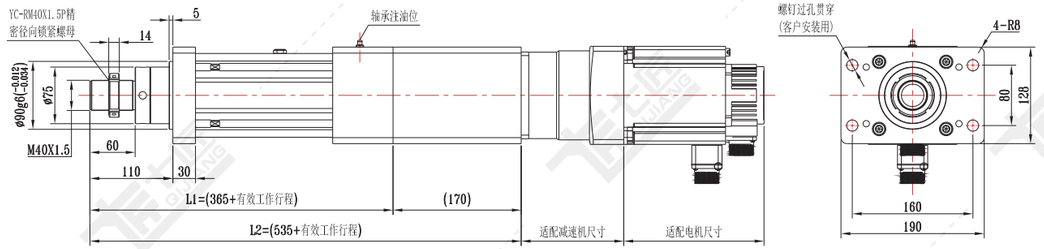

QJ110-L04 折返卧式尺寸图

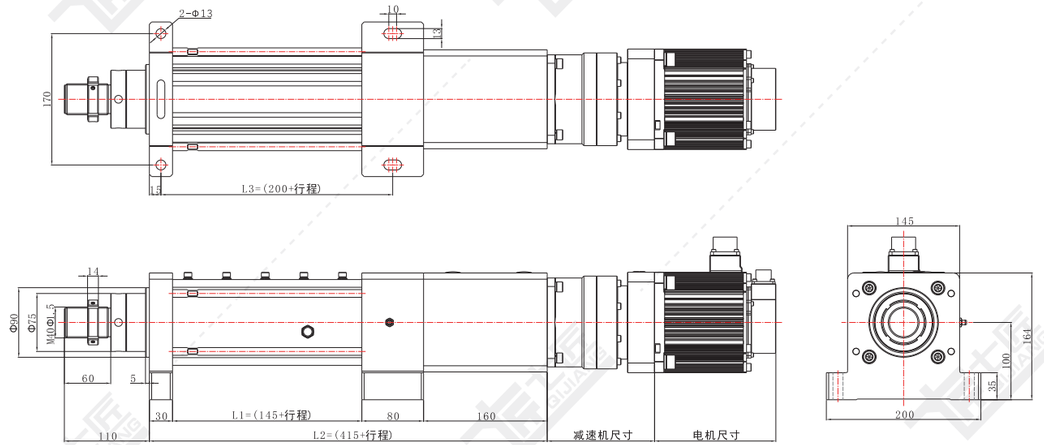

QJ110-直连系列标准尺寸图

注：电机安装板匹配不同电机时，尺寸可能发生变化。

QJ110-L06 直连导柱式尺寸图

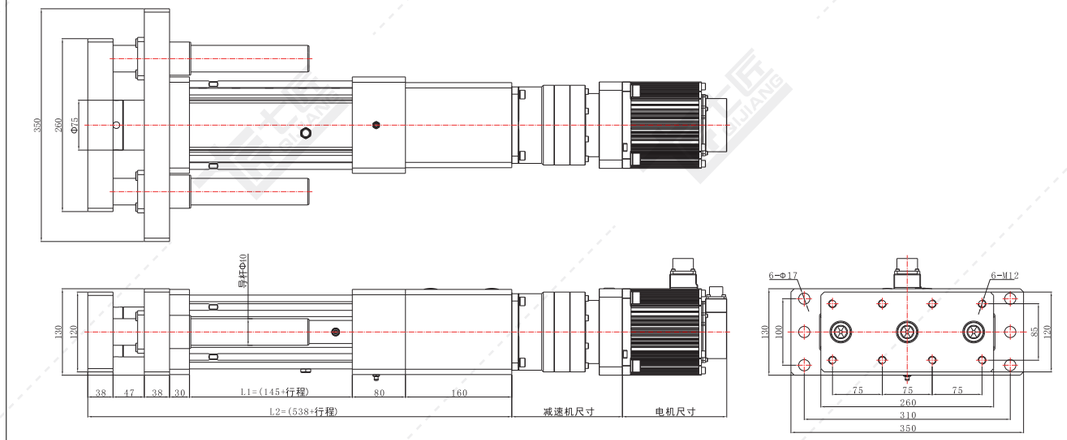

QJ134系列标准配置参数

基础参数：

缸筒外径	134x134 mm
缸筒内径	φ120 mm
丝杆类型	滚珠丝杆
允许最大推力	≤80KN
行程范围	≤2000 mm
允许最大速度	≤500 mm/s

基础配型：

丝杆直径	50 mm
丝杆细长比	1:50
丝杆导程	20 mm
同步轮速比	1
	1.5
	2
匹配电机	180框伺服
匹配减速机	115框
	142框

受力与精度：

轴承	动负荷Cr (KN)	115	
	静负荷Cor (KN)	147	
丝杆	动负荷 Ca (KN)	20mm	71.42
	静负荷 Coa (KN)	20mm	225.88
丝杆精度等级		C5	C7
重复定位精度		±0.01	±0.02
活塞杆旋转角		±0.3°	
限位开关		LM-FI08	

出力与速度：

电机功率			4500W (180框)		5500W (180框)		7500W (180框)	
额定转速			1500 rpm		1500 rpm		1500 rpm	
额定扭矩			28.65N.M		35.01 N.M		47.75 N.M	
减速比		导程 (mm)	最大推力 (KN)	最大速度 (mm/s)	最大推力 (KN)	最大速度 (mm/s)	最大推力 (KN)	最大速度 (mm/s)
同步轮减速比	1	20	7.65	500	9.34	500	12.74	500
	1.5	20	11.47	333	14.02	333	19.11	333
	2	20	15.29	250	18.69	250	25.49	250
减速机减速比	3	20	22.94	166.67	28.03	166.67	38.23	166.67
	4	20	30.58	125	37.38	125	50.97	125
	5	20	38.23	100	46.72	100	63.72	100
	6	20	45.88	83.33	56.07	83.33	76.46	83.33
	7	20	53.52	71.43	65.41	71.43	89.2	71.43
	8	20	61.17	62.5	74.76	62.5	——	——

以上所配电机 是以不加减速机情况，可配的标准电机框号，加减速机后适配电机框号更广泛。
因空间有限，许多减速机速比未能标注，如需了解其他配置参数，可咨询我司人员。
注：额定推力请根据P(C-007)~P(C-016)曲线图选择。

直连式·伺服电动缸

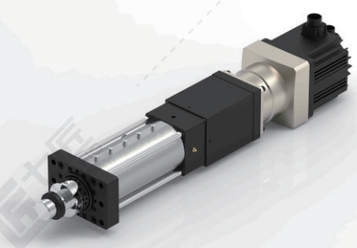

折返式·伺服电动缸

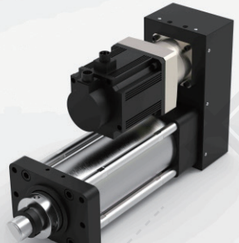

QJ134-前端连接方式尺寸图

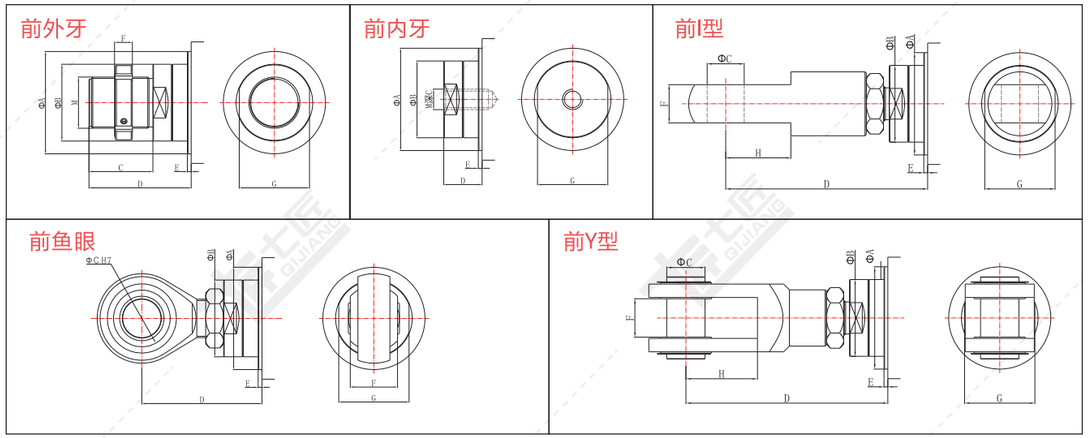

负载类型	ΦA	ΦB	ΦC	C	D	E	F	H	G	M
前外牙	Φ110	Φ90	—	70	120	10	14	—	—	M50x2
前内牙	Φ110	Φ90	—	45	50	10	—	—	—	M30x1.5
前I型	Φ110	Φ90	Φ40	—	245	10	40	85	—	—
前鱼眼	Φ110	Φ90	Φ50	—	165	10	60	—	—	—
前Y型	Φ110	Φ90	Φ40	—	245	10	40.3	86	85	—

QJ134-折返系列标准尺寸图

注：电机安装板匹配不同电机时，尺寸可能发生变化。

QJ134-R01 折返前法兰尺寸图

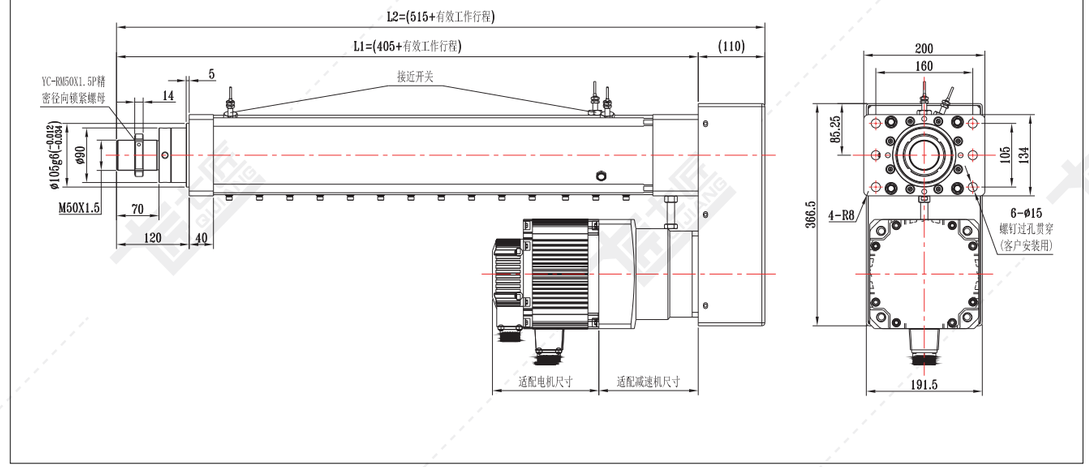

QJ134-折返系列标准尺寸图

注：电机安装板匹配不同电机时，尺寸可能发生变化。

QJ134-R02 折返后法兰尺寸图

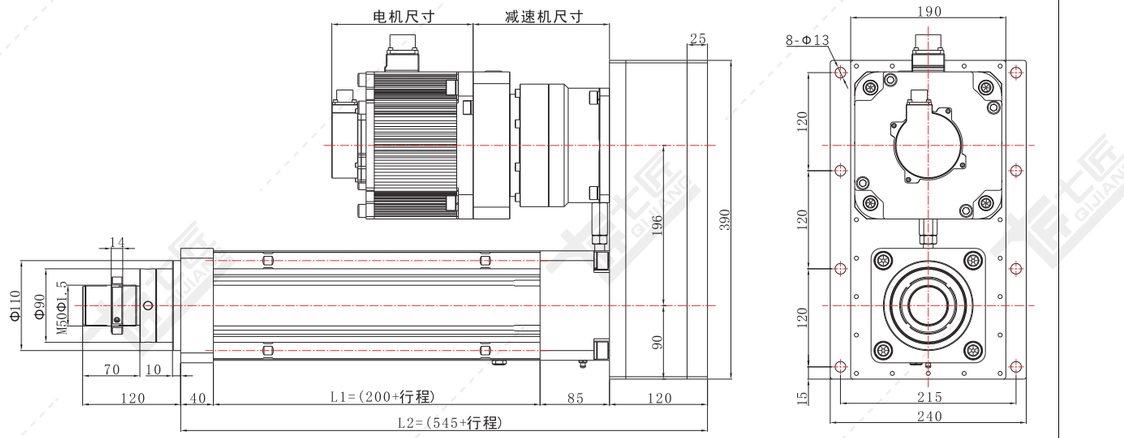

QJ134-R04 折返卧式尺寸图

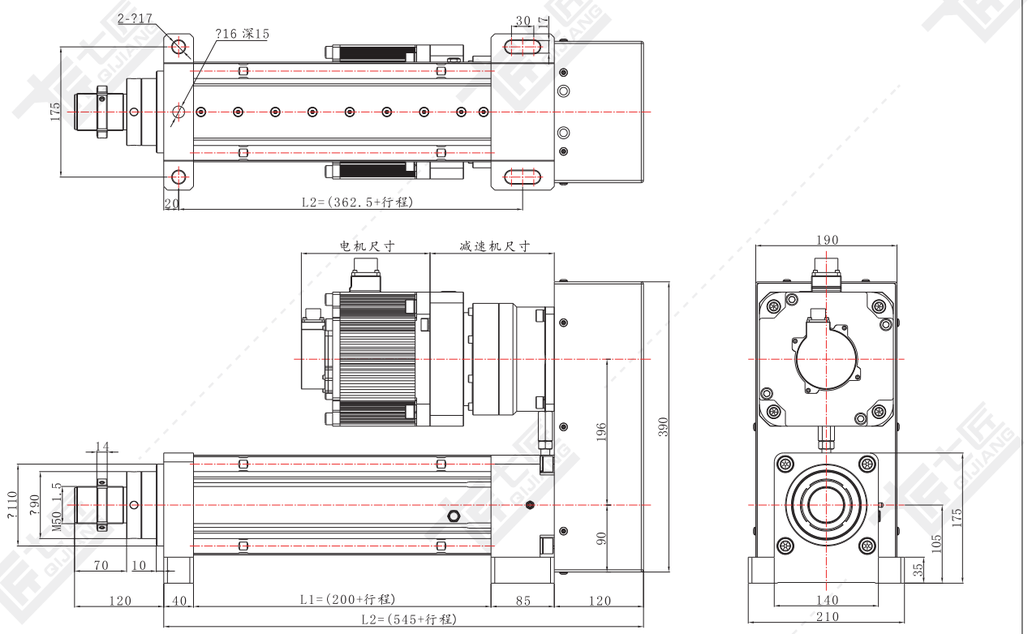

QJ134-直连系列标准尺寸图

注：电机安装板匹配不同电机时，尺寸可能发生变化。

QJ134-L01 直连前法兰尺寸图

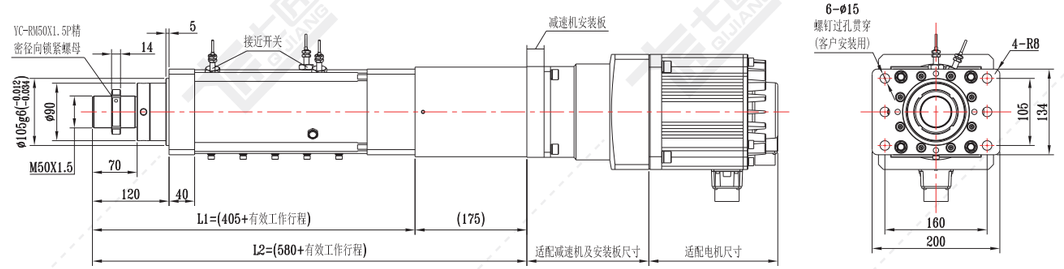

QJ134-L04 直连卧式尺寸图

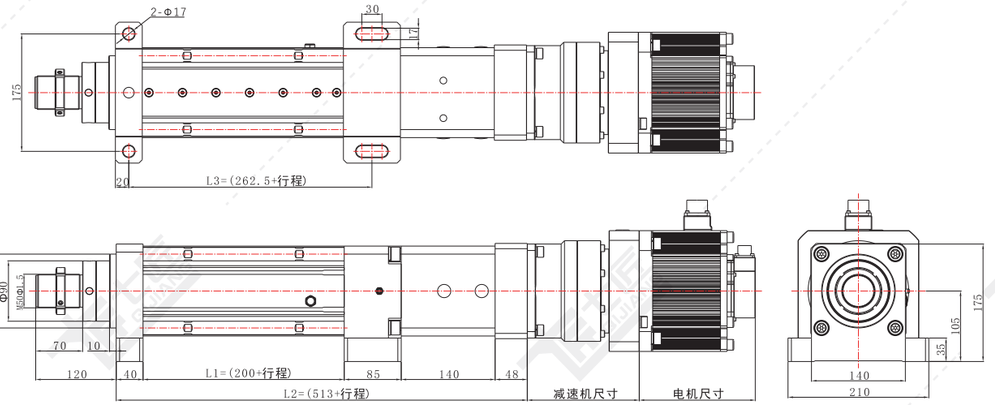

QJ140系列标准配置参数

基础参数：

缸筒外径	φ132 mm
缸筒内径	φ110 mm
丝杆类型	滚珠丝杆
允许最大推力	≤130KN
行程范围	≤1500 mm
允许最大速度	≤250 mm/s

基础配型：

丝杆直径	50 mm
丝杆细长比	1:50
丝杆导程	10 mm
同步轮速比	1
	1.5
匹配电机	180框伺服
匹配减速机	142框
	180框

受力与精度：

轴承	动负荷Cr (KN)	71.5	
	静负荷Cor (KN)	169	
丝杆	动负荷 Ca (KN)	10mm	104. 1
	动静荷 Coa (KN)	10mm	251.2
丝杆精度等级		C5	C7
重复定位精度		±0.01	±0.02
活塞杆旋转角		±0.3°	
限位开关		LM-FI08	

出力与速度：

电机功率		4500W (180框)		5500W (180框)		7500W (180框)	
额定转速		1500 rpm		1500 rpm		1500 rpm	
额定扭矩		28.65N.M		35.01 N.M		47.75 N.M	
减速比	导程 (mm)	最大推力 (KN)	最大速度 (mm/s)	最大推力 (KN)	最大速度 (mm/s)	最大推力 (KN)	最大速度 (mm/s)
同步轮速比 1	20	7.65	500	9.34	500	12.74	500
同步轮速比 1.5	20	11.47	333	14.02	333	19.11	333
减速机速比 3	20	22.94	166.67	28.03	166.67	38.23	166.67
减速机速比 4	20	30.58	125	37.38	125	50.97	125
减速机速比 5	20	38.23	100	46.72	100	63.72	100
减速机速比 6	20	45.88	83.33	56.07	83.33	76.46	83.33
减速机速比 7	20	53.52	71.43	65.41	71.43	89.2	71.43
减速机速比 8	20	61.17	62.5	74.76	62.5	101.95	62.5

以上所配电机 是以不加减速机情况，可配的标准电机框号，加减速机后适配电机框号更广泛。
因空间有限，许多减速机速比未能标注，如需了解其他配置参数，可咨询我司人员。
注：额定推力请根据P(C-007)~P(C-016)曲线图选择。

直连式·伺服电动缸

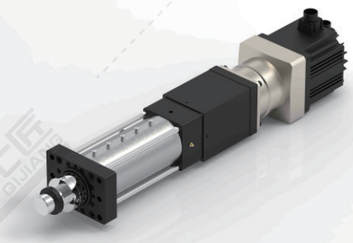

折返式·伺服电动缸

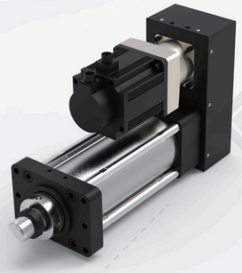

QJ140-直连系列标准尺寸图

注：电机安装板匹配不同电机时，尺寸可能发生变化。

QJ140-L01 直连前法兰尺寸图

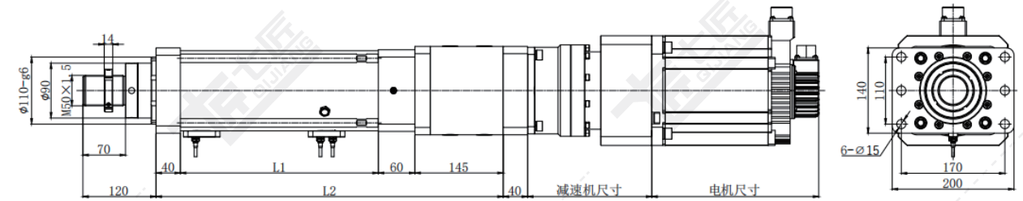

QJ140-折返系列标准尺寸图

注：电机安装板匹配不同电机时，尺寸可能发生变化。

QJ140-R01 折返前法兰尺寸图

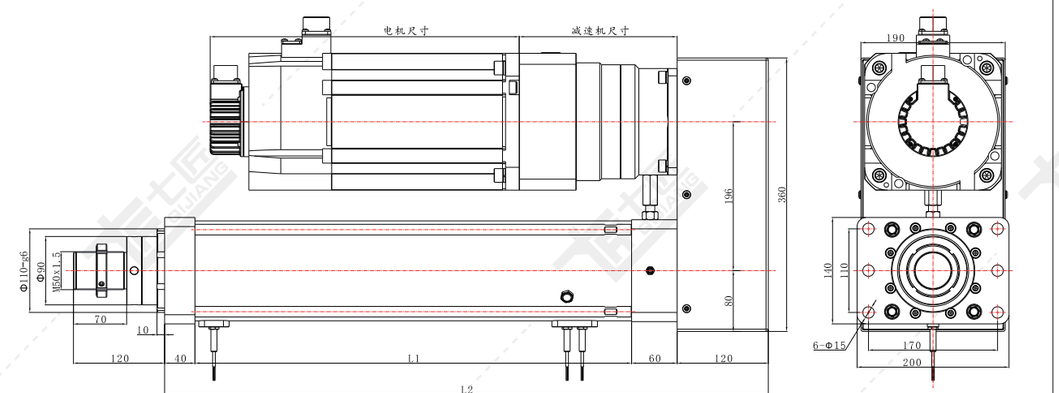

QJ170系列标准配置参数

基础参数：

缸筒外径	φ160 mm
缸筒内径	φ140 mm
丝杆类型	滚珠丝杆
允许最大推力	≤200KN
行程范围	≤1800 mm
允许最大速度	≤500 mm/s

基础配型：

丝杆直径	63 mm
丝杆细长比	1:50
丝杆导程	20 mm
同步轮速比	1
	1.5
匹配电机	180框伺服
匹配减速机	142框
	180框

受力与精度：

轴承	动负荷Cr (KN)	226	
	静负荷Cor (KN)	303	
丝杆	动负荷 Ca (KN)	20mm	326.2
	动静荷 Coa (KN)	20mm	774.7
丝杆精度等级		C5	C7
重复定位精度		±0.01	±0.02
活塞杆旋转角		±0.3°	
限位开关		LM-FI08	

出力与速度：

电机功率		4500W (180框)		5500W (180框)		7500W (180框)	
额定转速		1500 rpm		1500 rpm		1500 rpm	
额定扭矩		28.65N.M		35.01 N.M		47.75 N.M	
减速比	导程 (mm)	最大推力 (KN)	最大速度 (mm/s)	最大推力 (KN)	最大速度 (mm/s)	最大推力 (KN)	最大速度 (mm/s)
同步轮速比 1	20	7.65	500	9.34	500	12.74	500
同步轮速比 1.5	20	11.47	333	14.02	333	19.11	333
减速机速比 3	20	22.94	166.67	28.03	166.67	38.23	166.67
减速机速比 4	20	30.58	125	37.38	125	50.97	125
减速机速比 5	20	38.23	100	46.72	100	63.72	100
减速机速比 6	20	45.88	83.33	56.07	83.33	76.46	83.33
减速机速比 7	20	53.52	71.43	65.41	71.43	89.2	71.43
减速机速比 8	20	61.17	62.5	74.76	62.5	101.95	62.5

以上所配电机 是以不加减速机情况，可配的标准电机框号，加减速机后适配电机框号更广泛。
因空间有限，许多减速机速比未能标注，如需了解其他配置参数，可咨询我司人员。
注：额定推力请根据P(C-007)~P(C-016)曲线图选择。

直连式·伺服电动缸

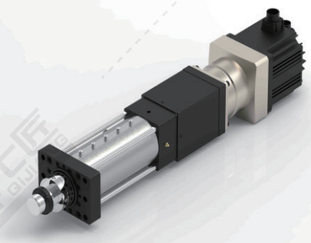

折返式·伺服电动缸

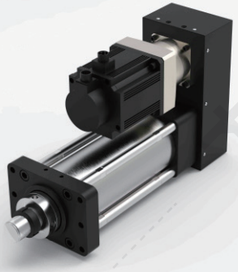

QJ170-直连系列标准尺寸图

注：电机安装板匹配不同电机时，尺寸可能发生变化。

QJ170-L01 直连前法兰尺寸图

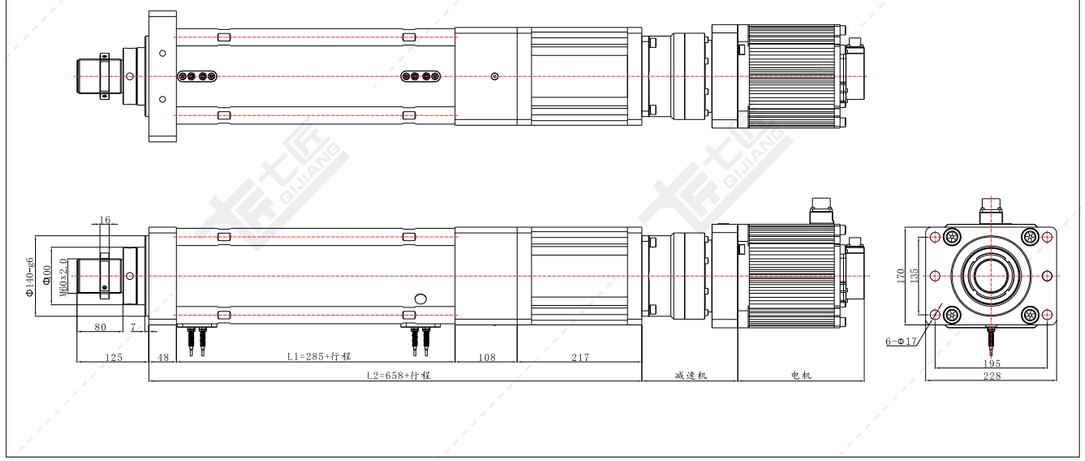

QJ170-折返系列标准尺寸图

注：电机安装板匹配不同电机时，尺寸可能发生变化。

QJ170-R01 折返前法兰尺寸图

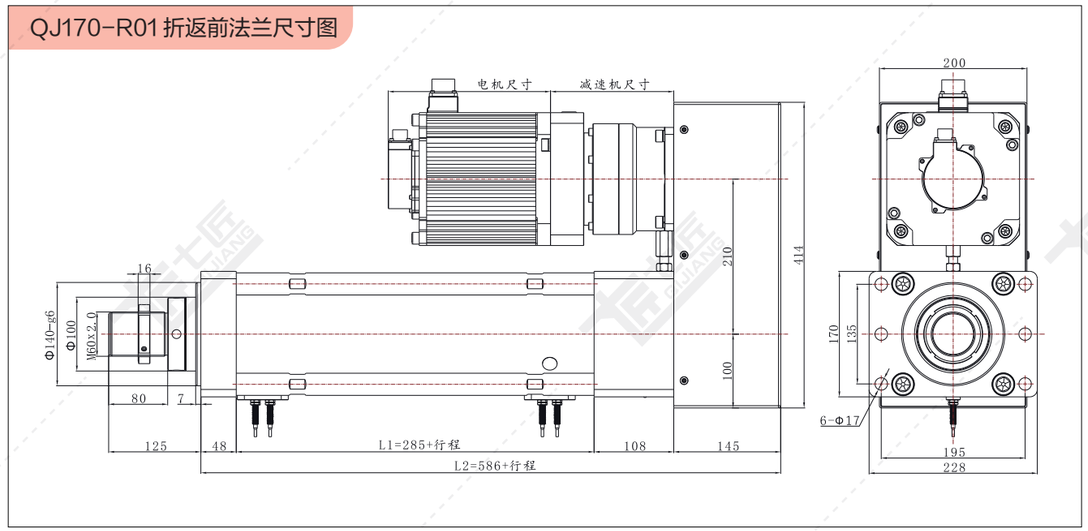

QJ195系列标准配置参数

基础参数：

缸筒外径	ϕ195 mm
缸筒内径	ϕ160 mm
丝杆类型	滚珠丝杆
允许最大推力	≤300KN
行程范围	≤1800 mm
允许最大速度	≤500 mm/s

基础配型：

丝杆直径	63 mm
丝杆细长比	1:50
丝杆导程	20 mm
同步轮速比	1
	1.5
匹配电机	180框伺服
匹配减速机	142框
	180框

受力与精度：

轴承	动负荷Cr (KN)	226	
	静负荷Cor (KN)	303	
丝杆	动负荷 Ca (KN)	20mm	326.2
	动静荷 Coa (KN)	20mm	774.7
丝杆精度等级		C5	C7
重复定位精度		±0.01	±0.02
活塞杆旋转角		±0.3°	
限位开关		LM-FI08	

出力与速度：

电机功率			4500W (180框)		5500W (180框)		7500W (180框)	
额定转速			1500 rpm		1500 rpm		1500 rpm	
额定扭矩			28.65N.M		35.01 N.M		47.75 N.M	
减速比		导程 (mm)	最大推力 (KN)	最大速度 (mm/s)	最大推力 (KN)	最大速度 (mm/s)	最大推力 (KN)	最大速度 (mm/s)
同步轮速比	1	20	7.65	500	9.34	500	12.74	500
	1.5	20	11.47	333	14.02	333	19.11	333
减速机速比	3	20	22.94	166.67	28.03	166.67	38.23	166.67
	4	20	30.58	125	37.38	125	50.97	125
	5	20	38.23	100	46.72	100	63.72	100
	6	20	45.88	83.33	56.07	83.33	76.46	83.33
	7	20	53.52	71.43	65.41	71.43	89.2	71.43
	8	20	61.17	62.5	74.76	62.5	101.95	62.5

以上所配电机 是以不加减速机情况，可配的标准电机框号，加减速机后适配电机框号更广泛。
因空间有限，许多减速机速比未能标注，如需了解其他配置参数，可咨询我司人员。
注：额定推力请根据P(C-007)~P(C-016)曲线图选择。

直连式·伺服电动缸

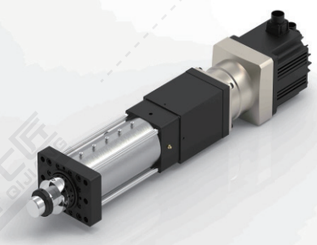

折返式·伺服电动缸

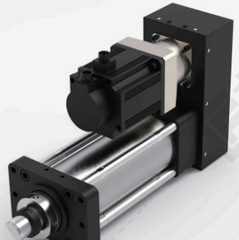

QJ195-前端连接方式尺寸图

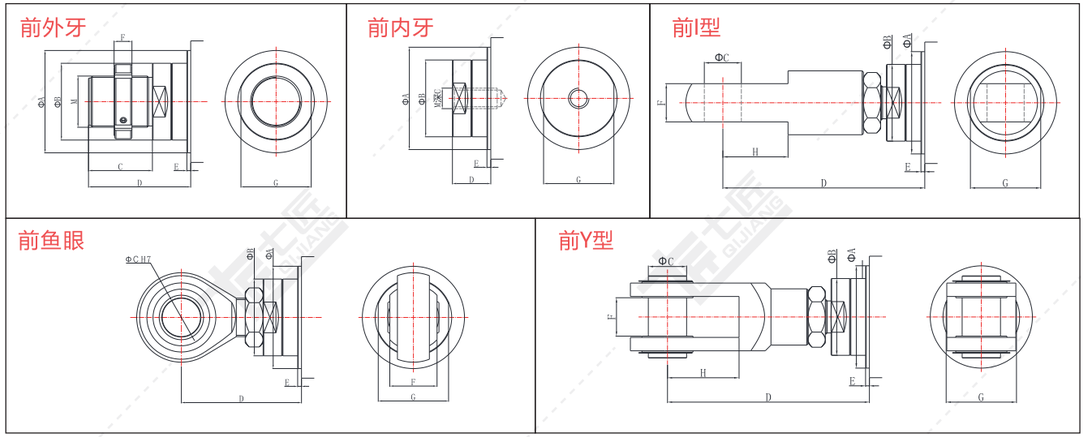

负载类型	ΦA	ΦB	ΦC	C	D	E	F	H	G	M
前外牙	Φ150	Φ120	—	80	135	10	16	—	—	M60x2
前内牙	Φ150	Φ120	—	45	55	10	—	—	—	M40x1.5
前 I 型	—	—	—	—	—	—	—	—	—	—
前鱼眼	—	—	—	—	—	—	—	—	—	—
前 Y 型	—	—	—	—	—	—	—	—	—	—

QJ195-折返系列标准尺寸图

注：电机安装板匹配不同电机时，尺寸可能发生变化。

QJ195-R01 折返前法兰尺寸图

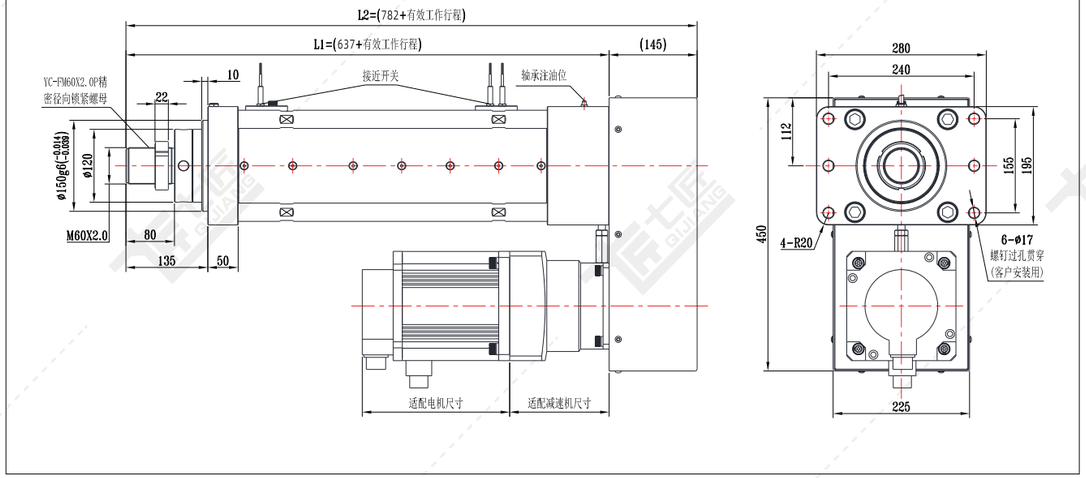

QJ195-折返系列标准尺寸图

注：电机安装板匹配不同电机时，尺寸可能发生变化。

QJ195-R02 折返前法兰尺寸图

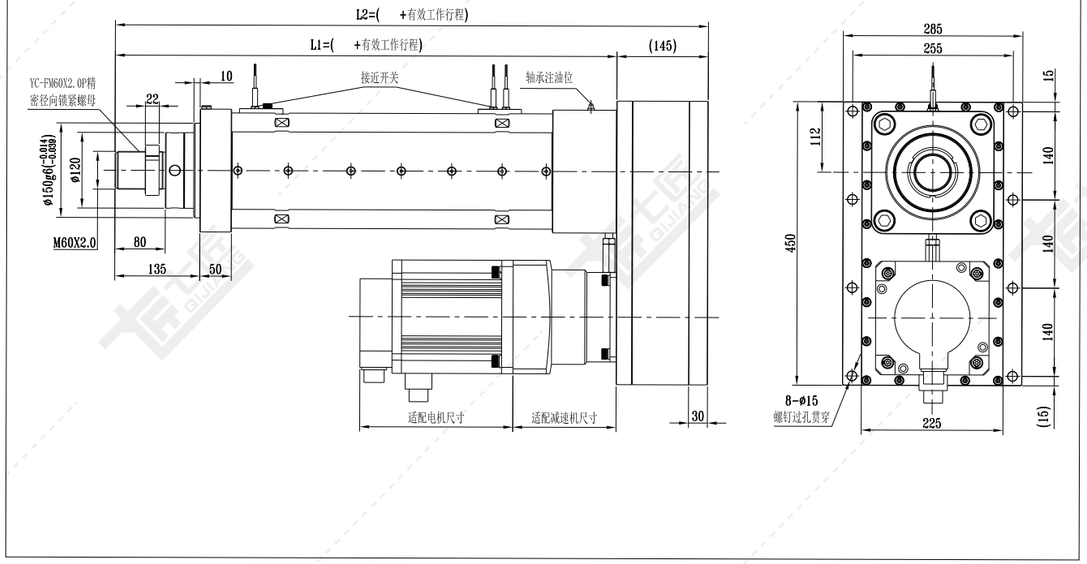

QJ195-R04 折返卧式尺寸图

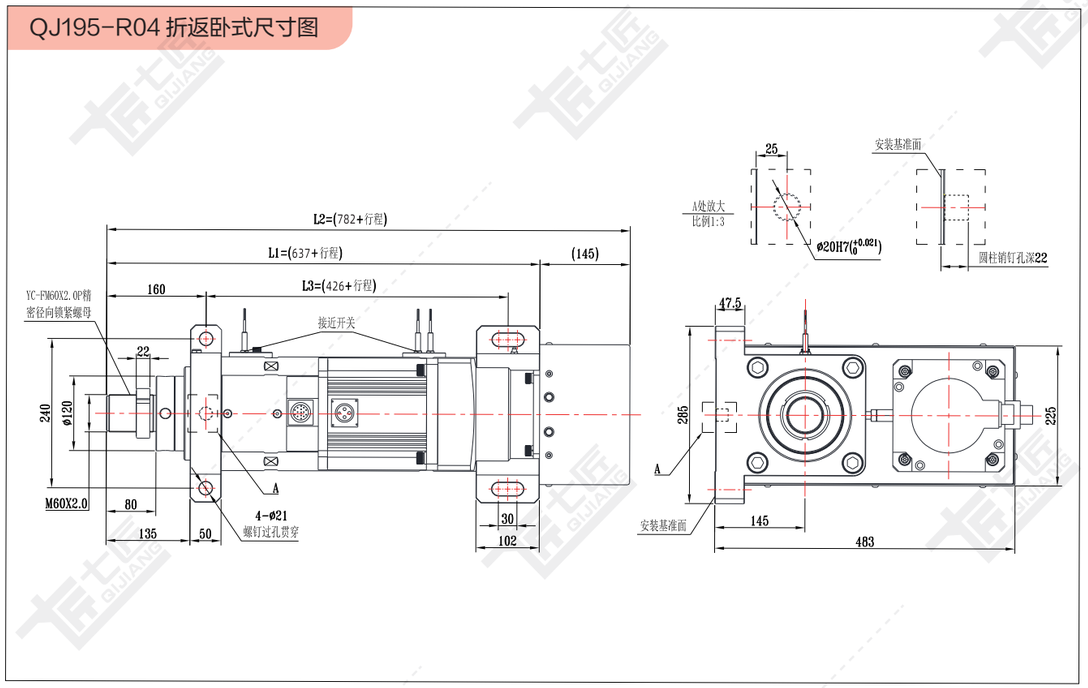

QJ195-直连系列标准尺寸图

注：电机安装板匹配不同电机时，尺寸可能发生变化。

QJ195-L01 直连前法兰尺寸图

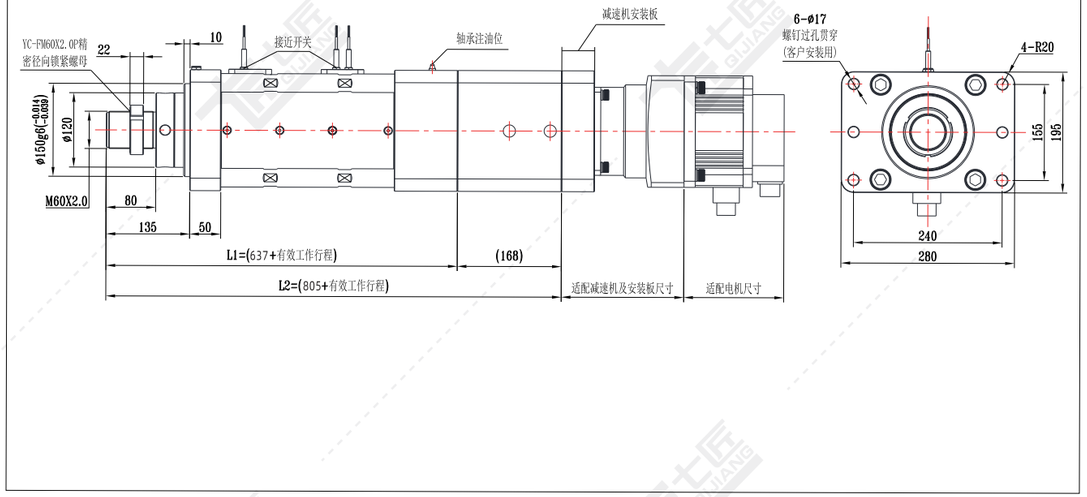

QJ195-L04 直连卧式尺寸图

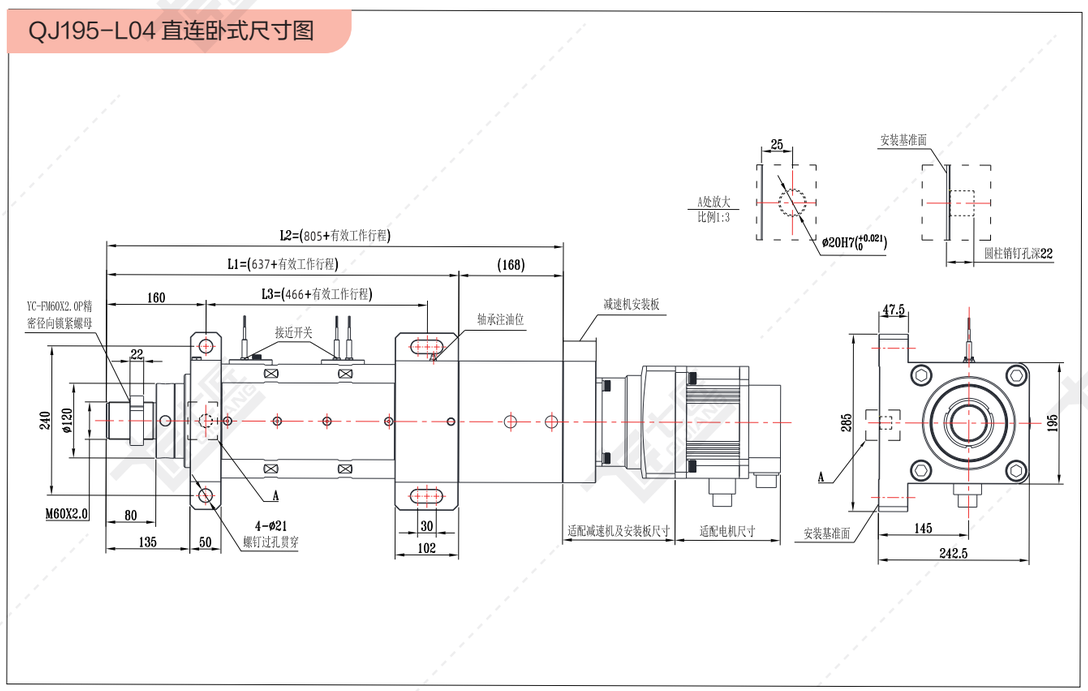

QJ245系列标准配置参数

基础参数：

缸筒外径	φ210mm
缸筒内径	φ180 mm
丝杆类型	滚珠丝杆
允许最大推力	≤400KN
行程范围	≤2200 mm
允许最大速度	≤500 mm/s

基础配型：

丝杆直径	80 mm
丝杆细长比	1:50
丝杆导程	20 mm
同步轮速比	1
	1.5
匹配电机	180框伺服
匹配减速机	180框
	220框

受力与精度：

轴承	动负荷Cr (KN)	415	
	静负荷Cor (KN)	1190	
丝杆	动负荷 Ca (KN)	20mm	403.3
	动静荷 Coa (KN)	20mm	1210.7
丝杆精度等级		C5	C7
重复定位精度		±0.01	±0.02
活塞杆旋转角		±0.3°	
限位开关		LM-FI08	

出力与速度：

电机功率		4500W (180框)		5500W (180框)		7500W (180框)	
额定转速		1500 rpm		1500 rpm		1500 rpm	
额定扭矩		28.65N.M		35.01 N.M		47.75 N.M	
减速比	导程 (mm)	最大推力 (KN)	最大速度 (mm/s)	最大推力 (KN)	最大速度 (mm/s)	最大推力 (KN)	最大速度 (mm/s)
同步轮速比 1	20	7.65	500	9.34	500	12.74	500
同步轮速比 1.5	20	11.47	333	14.02	333	19.11	333
减速机速比 3	20	22.94	166.67	28.03	166.67	38.23	166.67
减速机速比 4	20	30.58	125	37.38	125	50.97	125
减速机速比 5	20	38.23	100	46.72	100	63.72	100
减速机速比 6	20	45.88	83.33	56.07	83.33	76.46	83.33
减速机速比 7	20	53.52	71.43	65.41	71.43	89.2	71.43
减速机速比 8	20	61.17	62.5	74.76	62.5	101.95	62.5

以上所配电机 是以不加减速机情况，可配的标准电机框号，加减速机后适配电机框号更广泛。
因空间有限，许多减速机速比未能标注，如需了解其他配置参数，可咨询我司人员。
注：额定推力请根据P(C-007)~P(C-016)曲线图选择。

直连式·伺服电动缸

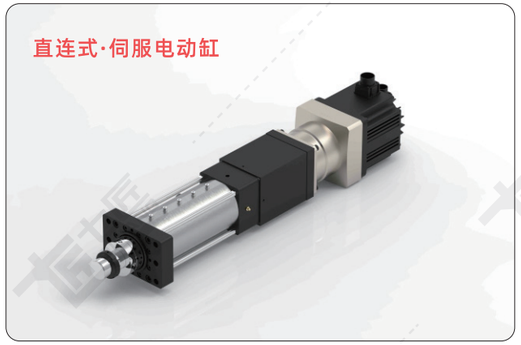

折返式·伺服电动缸

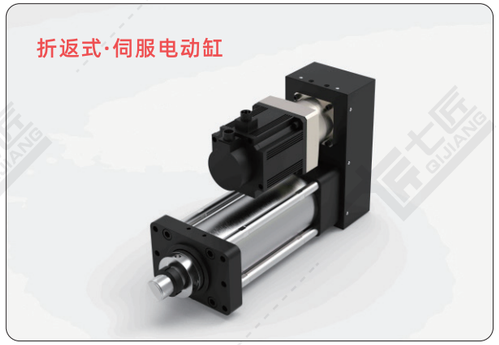

QJ245-前端连接方式尺寸图

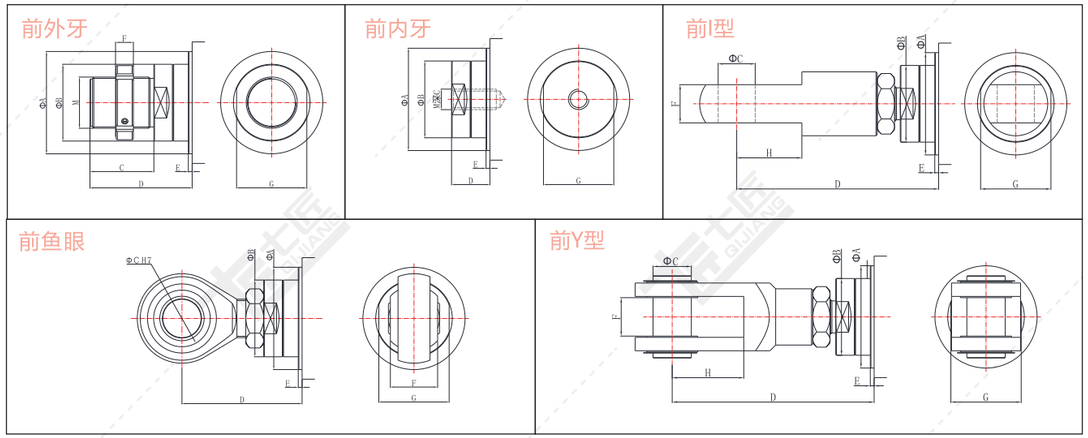

负载类型	ΦA	ΦB	ΦC	C	D	E	F	H	G	M
前外牙	Φ180	Φ140	—	100	160	10	18	—	—	M80x2
前内牙	Φ180	Φ140	—	50	60	10	—	—	—	M50x1.5
前 I 型	—	—	—	—	—	—	—	—	—	—
前鱼眼	—	—	—	—	—	—	—	—	—	—
前 Y 型	—	—	—	—	—	—	—	—	—	—

QJ245-折返系列标准尺寸图

注：电机安装板匹配不同电机时，尺寸可能发生变化。

QJ245-R01 折返前法兰尺寸图

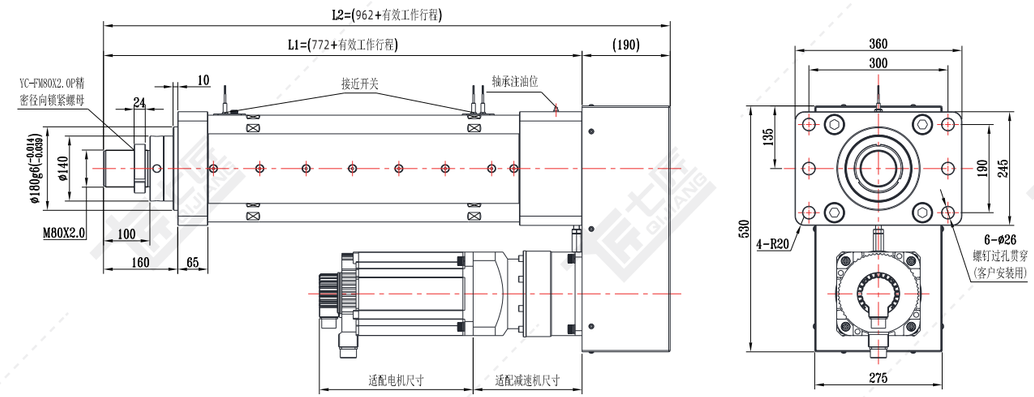

QJ245-折返系列标准尺寸图

注：电机安装板匹配不同电机时，尺寸可能发生变化。

QJ245-R01 折返前法兰尺寸图

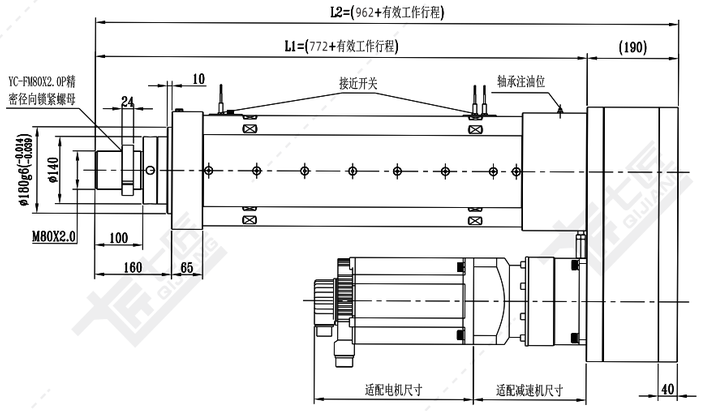

QJ245-R04 折返卧式尺寸图

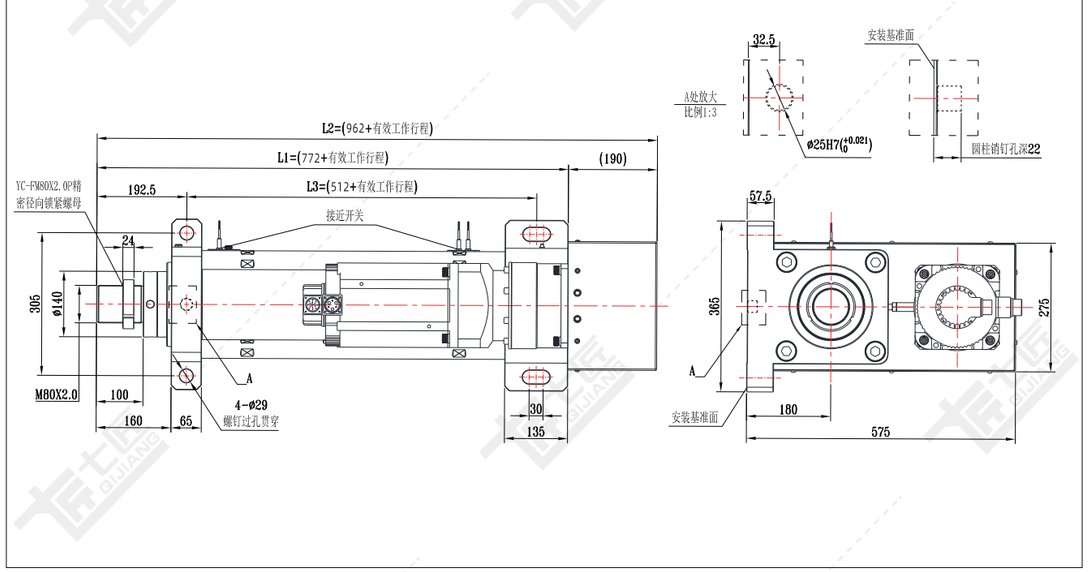

QJ245-直连系列标准尺寸图

注：电机安装板匹配不同电机时，尺寸可能发生变化。

QJ245-L01 直连前法兰尺寸图

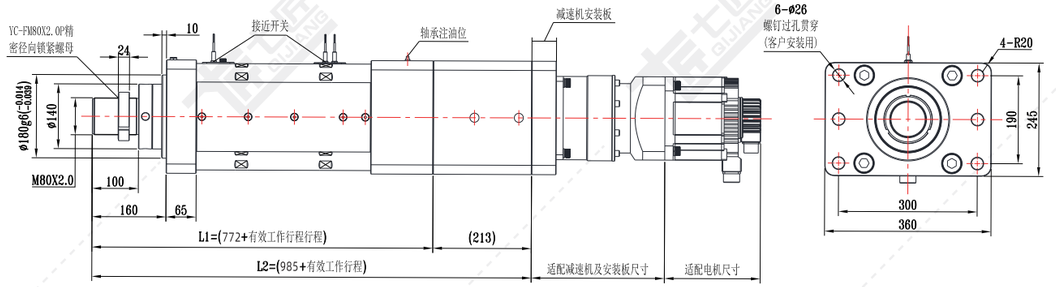
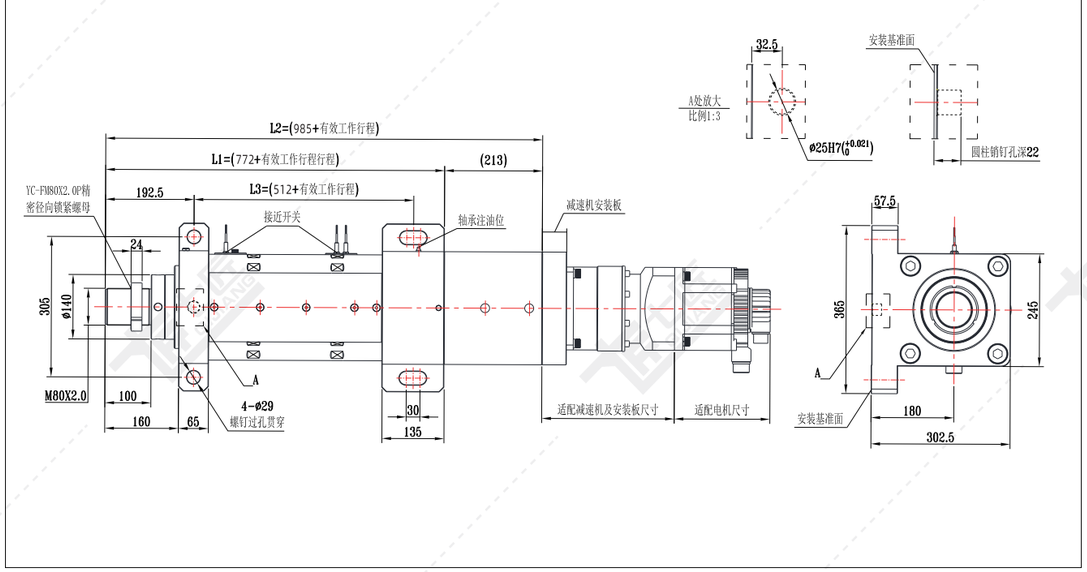
QJ245-L04 直连卧式尺寸图